RODAVIGO, S.A.

RODAMIENTOS VIGO, S.A.

WWW.RODAVIGO.COM

suministros industriales

CATÁLOGO GENERAL

9. HIDRÁULICA

9 HIDRÁULICA

Abrazaderas tubo Pág 330

Barra cromada Pág 331

Tubo lapeado Pág 332

Bombas de engranajes Pág 334

Bombas manuales Pág 344

Distribuidores Pág 347

Filtros de aspiración Pág 350

Gatos hidráulicos de botella Pág 351

Gatos hidráulicos de carretilla Pág 351

Cilindros hidráulicos Pág 345

Mesas hidráulicas Pág 352

Grúas plegables Pág 352

Motores hidráulicos Pág 353

Racores Pág 356

legris connectic

Roquet

LARZEP

SAUER DANFOSS

TDZ

Parker

MEGA

VICKERS

BOSCH

UCC

HYDAC

>>> Abrazaderas tubo

Abrazaderas. Serie ligera

Plásticos Polipropileno	Chapa inferior	Chapa superior	Tornillo Allen	Tornillo Hexagonal	Abrazadera simple	Abrazadera reforzada	Grupo	Diámetro	
Código	Código	Código	Código	Código	Código	Código			Pulg/gas
A...C	APIN...	APS...	AVTC...	AVTE...	A40AZ...	A41AZ...			
207A006C[1)] 207A008C[1)] 207A010C[1)] 207A012C[1)] 207A014C[1)]	207APIN0[1)]	207APS0[1)]	207AVTC0[1)]	207AVTE0[1)]	207AZ6G0 207AZ8G0 207AZ10G0 207AZ12G0 207AZ14G0	207AZ6G0R 207AZ8G0R 207AZ10G0R 207AZ12G0R 207AZ14G0R	0	6 8 10 12 14	1/8-1/4
207A106C 207A108C 207A110C 207A112C	207APIN1	207APS1	207AVTC1	207AVTE1	207AZ6 207AZ8 207AZ10 207AZ12	207AZ6R 207AZ8R 207AZ10R 207AZ12R	1	6 8 10 12	1/8-1/4
207A214C 207A215C 207A216C 207A218C	207APIN2	207APS2	207AVTC2	207AVTE2	207AZ14 207AZ15 207AZ16 207AZ18	207AZ14R 207AZ15R 207AZ16R 207AZ18R	2	14 15 16 18	1/4-3/8
207A320C 207A322C 207A323C 207A325C	207APIN3	207APS3	207AVTC3	207AVTE3	207AZ20 207AZ22 207AZ23 207AZ25	207AZ20R 207AZ22R 207AZ23R 207AZ25R	3	20 22 23 25	1/2
207A428C 207A430C 207A432C	207APIN4	207APS4	207AVTC4	207AVTE4	207AZ28 207AZ30 207AZ32	207AZ28R 207AZ30R 207AZ32R	4	28 30 32	3/4
207A535C 207A538C 207A540C 207A542C 207A545C	207APIN5	A207PS5	207AVTC5	207AVTE5	207AZ35 207AZ38 207AZ40 207AZ42 207AZ45	207AZ35R 207AZ38R 207AZ40R 207AZ42R 207AZ45R	5	35 38 40 42 45	1-1 1/2
207A6445C 207A6483C 207A6508C	207APIN6	207APIN6	207AVTC6	207AVTE6	207AZ445 207AZ483 207AZ508	207AZ445R 207AZ483R 207AZ508R	6	44,5 48,3 50,8	1 1/2

1) Precio y posibilidad de suministro, sobre consulta.

>>> Barra cromada

Barra de acero cromada

COMPOSICIÓN QUÍMICA

calidad	C%	Mn%	Si%	P%	S%	V
F-114 20 Mn V6	0,40 0,18	0,70 1,50	0,30 0,30	≤0,035 0,03	≤0,035 0,03	0,10

CALIDAD.....20 Mn V6- F-114
ESPESOR CAPA DE CROMO.....25 micras +/- 5
DUREZA CAPA DE CROMO.....66:70 HRc
POROSIDAD DEL CROMO.....BSS-4641 B
TOLERANCIA.....f-7
RECTILINEIDAD..... 0,5 mm x 1000 mm
PERFECTAMENTE MECANIZABLE

Código	Tolerancia f	Tolerancia Campo m/m	Diámetros m/m	Diámetros pulgadas	Peso kg/m
2658	8	-0,013 -0,035	8		0,40
2659	8	-0,013 -0,035	9		0,50
26510	8	-0,013 -0,035	10		0,62
26511	8	-0,016 -0,043	11		0,75
26512	8	-0,016 -0,046	12		0,89
26513	8	-0,016 -0,043	13		1,05
26514	8	-0,016 -0,043	14		1,21
26515	8	-0,016 -0,043	15		1,39
26516	8	-0,016 -0,043	16		1,58
26517	8	-0,016 -0,043	17		1,78
26518	8	-0,016 -0,043	18		2,00
26519	8	-0,020 -0,053	19		2,23
26520	8	-0,020 -0,053	20		2,46
26522	7	-0,020 -0,041	22		2,98
26524	7	-0,020 -0,041	24		3,55
26525	7	-0,020 -0,041	25		3,85
2652540	7	-0,020 -0,041	25,40	1	3,98
26526	7	-0,020 -0,041	26		4,16
26528	7	-0,020 -0,041	28		4,83
26529	7	-0,020 -0,041	29		5,18
26530	7	-0,020 -0,041	30		5,55
2653175	7	-0,025 -0,050	31,75	1 1/4	6,22
26532	7	-0,025 -0,050	32		6,31
26534	7	-0,025 -0,050	34		7,13
26535	7	-0,025 -0,050	35		7,55
26536	7	-0,025 -0,050	36		7,99
26538	7	-0,025 -0,050	38		8,90
2653810	7	-0,025 -0,050	38,10	1 1/2	8,96
26540	7	-0,025 -0,050	40		9,86
26542	7	-0,025 -0,050	42		10,87
265445	7	-0,025 -0,050	44,5	1 3/4	12,20
26545	7	-0,025 -0,050	45		12,48
26548	7	-0,025 -0,050	48		14,21
26550	7	-0,025 -0,050	50		15,41
2655080	7	-0,030 -0,060	50,80	2	16
26555	7	-0,030 -0,060	55		18,65
26556	7	-0,030 -0,060	56		19,35
2655715	7	-0,030 -0,060	57,15	2 1/4	20,01
26560	7	-0,030 -0,060	60		22,20
26563	7	-0,030 -0,060	63		24,47
2656350	7	-0,030 -0,060	63,50	2 1/2	24,90
26565	7	-0,030 -0,060	65		26,05
26570	7	-0,030 -0,060	70		30,21
26575	7	-0,030 -0,060	75		34,67
2657620	7	-0,030 -0,060	76,20	3	35,90
26580	7	-0,030 -0,060	80		39,46
2658255	7	-0,036 -0,071	82,55	3 1/4	42
26585	7	-0,036 -0,071	85		44,54
2658890	7	-0,036 -0,071	88,90	3 1/2	48,80
26590	7	-0,036 -0,071	90		49,94
26595	7	-0,036 -0,071	95		55,65
265100	7	-0,036 -0,071	100		61,65
265110	7	-0,036 -0,071	110		74,60
265120	7	-0,036 -0,071	120		88,80

>>> Tubo lapeado

Tubo de acero para cilindros H8

CARACTERÍSTICAS TÉCNICAS
Acabado interior: Lapeado o rulado
Acabado exterior: Calibrado distensionado
Tolerancias ⌀ext.: DIN-2391
Rectilineidad: 1:1.000 m/m
Rugosidad: Ra 0,4 µ máx.

Calidad ST-52: Composición química

%C	%Si	%Mn	%P	%S
≤0,20	≤0,55	≤1,50	≤0,05	≤0,05

Características mecánicas

Resistencia rotura	Límite elástico	Alargamiento
52-62 kg/ mm²	48 kg/ mm²	15%

GAMA DIMENSIONAL

Código	Dimensiones				Presiones	
	⌀int. lapeado		⌀ext. DIN 2391	esp.	coef. seg. 1,5	coef. seg. 2
	pulgadas	m/m	m/m	m/m	kg/cm²	kg/cm²
2642535		25	35	5	824	618
2643040		30	40	5	721	541
2643545		35	45	5	641	480
2643550			50	7,5	865	648
2654050		40	50	5	705	529
2654055			55	7,5	965	724
2654060			60	10	1183	887
2654555		45	55	5	640	480
2654560			60	7,5	884	663
2655060		50	60	5	587	440
2655065			65	7,5	815	611
2655070			70	10	1011	759
265508603	2	50,8	60,3	4,75	554	416
265508635			63,5	6,35	705	529
2655565		55	65	5	541	406
2655570			70	7,5	756	567
2655575			75	10	943	707
2656070		60	70	5	502	377
2656075			75	7,5	705	529
2656080			80	10	884	663
2656373		63	73	5	482	361
2656375			75	6	563	422
265635761	2 1/2	63,5	76,1	6,30	583	437
265635825			82,5	9,50	813	610
2656575		65	75	5	469	351
2656580			80	7,5	661	495
2656585			85	10	831	623
2656985825	2 3/4	69,85	82,5	6,32	539	405
2656985889			88,9	9,52	756	567
2657080		70	80	5	439	329
2657085			85	7,5	621	466
2657090			90	10	784	588
2657585		75	85	5	413	310
2657590			90	7,5	587	440
2657595			95	10	743	557
265762889	3	76,2	88,9	6,35	502	377
26576295			95	9,40	698	523
2658090		80	90	5	390	293
2658095			95	7,5	556	417
26580100			100	10	705	529
2658595		85	95	5	369	277
26585100			100	7,5	528	396
26585105			105	10	671	503
26585721016	3 3/8	85,72	101,6	7,94	550	412
2658572108			108	11,14	728	546
2658891016	3 1/2	88,9	101,6	6,35	439	329
265889108			108	9,55	623	467
26590100		90	100	5	351	263
26590105			105	7,5	502	377
26590110			110	10	640	480
2659207108	3 5/8	92,07	108	7,96	519	389
26592071143			114,3	11,11	686	514
26595105		95	105	5	274	206
26595110			110	7,5	479	359
26595115			115	10	501	376

Código	Dimensiones				Presiones	
	⌀int. lapeado		⌀ext. DIN 2391	esp.	coef. seg. 1,5	coef. seg. 2
	pulgadas	m/m	m/m	m/m	kg/cm²	kg/cm²
264100110		100	110	5	319	239
264100115			115	7,5	458	344
264100120			120	10	587	440
2641016121	4	101,6	121	9,70	564	423
2651016127			127	12,70	705	529
265105115		105	115	5	305	229
265105120			120	7,5	439	329
26510795123	4 1/4	107,95	123	9,52	430	322
26510795133			133	12,52	664	498
265110120		110	120	5	292	219
265110125			125	7,5	421	316
265110130			130	10	541	406
2651143133	4 1/2	114,3	133	9,35	494	371
26511431397			139,7	12,70	640	480
265115130		115	130	7,5	405	304
265120135	4 3/4	120	135	7,5	390	293
265120140			140	10	502	377
265120145			145	12,5	540	410
265120651397		120,65	139,7	9,52	479	359
26512065146			146	12,67	611	459
265125140		125	140	7,5	376	282
265125145			145	10	485	364
265127145		127	145	9	358	268
265127146	5	127	146	9,50	457	343
2651271254			125,4	12,70	587	440
265130145		130	145	7,5	363	272
265130150			150	10	469	351
265135155		135	155	10	453	340
265135160			160	12,5	535	405
265139159		139	159	10	442	331
2651397159	5 1/2	139,7	159	9,65	426	320
26513971683			168,3	14,30	598	449
265140150		140	150	10	439	329
265140155			155	7,5	340	255
265140160			160	12,5	533	400
265140165			165	5	234	175
265150160		150	160	5	439	329
265150165			165	7,5	319	239
26515241778	6	152,4	177,8	12,70	502	377
26515241937			193,7	20,65	752	564
265158751937	6 1/4	158,75	193,7	17,47	636	477
265160175		160	175	7,5	301	225
265160180			180	10	390	293
265165101937	6 1/2	165,10	193,7	14,30	519	389
26516510203			203	18,95	658	493
26517780203	7	177,80	203	12,60	436	327
265177802191			219,1	20,65	664	498
265200215		200	215	7,5	244	183
265200220			220	10	319	293
265200225			225	12,5	390	293
265250273		250	273	11,5	295	222
2652542985	10	254	298,5	22,25	524	393

Para el cálculo de la PRESIONES deberá tomarse: límite elástico 48-50 kg/mm²
ESPESOR FINO - 160 kg. cm² / PRESIÓN DE TRABAJO COEFICIENTE DE SEGURIDAD 3 / ESPESOR GRUESO - 250 kg. cm²

>>> Tubo lapeado

Tubo de acero para cilindros H-11

CARACTERÍSTICAS TÉCNICAS
Acabado interior: Liso de estirado en frío exento en frío exento de rayas e imperfecciones.
Rugosidad (Ra)≤ 1 micra.
Acabado exterior: Calibrado según normas DIN-2393.
Rectilineidad: 1/1.00 m/m.
Largos fabricación: 5 a 7 metros.

Calidad ST-52: Composición química

%C	%Mn	%Si	%Cu	%P	%S	%Al
0,07	0,45	0,15	≤0,30	≤0,030	≤0,035	0,20

Características mecánicas

Resistencia rotura	Límite elástico	Alargamiento
≥50 kg/ mm²	≥42 kg/ mm²	6%

GAMA DIMENSIONAL

Código	Rugosidad	Tolerancias ISO	Tolerancias Campo Tol.	Dimensiones ø int. acabado	Dimensiones ø ext. DIN 2393	Dimensiones esp.	Presiones coef. seg. 1,5	Presiones coef. seg. 2
	Ra	H	m/m	m/m	m/m	m/m	kg/cm²	kg/cm²
2642530H11	1	11	+0/+0,130	25	30	2,5	420	315
2642730H11	1	11	+0/+0,130	27	30	1,5	252	189
2643035H11	1	11	+0/+0,130	30	35	2,5	360	270
2643040H11	1,5				40	5	630	473
2643236H11	1	11	+0/+0,160	32	36	2	280	210
2643237H11	1				37	2,5	340	255
2643242H11	1,5				42	5	600	450
2643540H11	1	11	+0/+0,160	35	40	2,5	315	236
2643545H11	1,5				45	5	560	420
2644045H11	1	11	+0/+0,160	40	45	2,5	280	210
2644050H11	1,5				50	5	504	378
2644550H11	1	11	+0/+0,160	45	50	2,5	252	189
2644555H11	1,5				55	5	458	344
2645055H11	1	11	+0/+0,160	50	55	2,5	229	171
2645060H11	1,5				60	5	420	315
2645065H11	1,5				65	7,5	582	436
2645560H11	1	11	+0/+0,190	55	60	2,5	210	157
2645565H11	1,5				65	5	388	291
2645570H11	1,5				70	7,5	540	405
2646065H11	1	11	+0/+0,190	60	65	2,5	194	145
2646070H11	1,5				70	5	360	270
2646075H11	1,5				75	7,5	504	378
2646368H11	1	11	+0/+0,190	63	68	2,5	185	139
2646369H11	1,5				69	3	219	164
2646373H11	1,5				73	5	345	259
2646570H11	1	11	+0/+0,190	65	70	2,5	180	135
2646575H11	1,5				75	5	336	252
2646580H11	1,5				80	7,5	473	354
2647075H11	1	11	+0/+0,190	70	75	2,5	168	126
2647080H11	1,5				80	5	315	236
2647085H11	1,5				85	7,5	445	333
2647585H11	1,5	11	+0/+0,190	75	85	5	296	222
2647590H11	1,5				90	7,5	420	315

Código	Rugosidad	Tolerancias ISO	Tolerancias Campo Tol.	Dimensiones ø int. acabado	Dimensiones ø ext. DIN 2393	Dimensiones esp.	Presiones coef. seg. 1,5	Presiones coef. seg. 2
		H	m/m	m/m	m/m	m/m	kg/cm²	kg/cm²
2642086H11	1	11	+0/+0,190	80	86	3	175	131
2642090H11	1,5				90	5	280	210
2642095H11	1,5				95	7,5	398	298
2642590H11	1	11	+0/+0,220	85	90	2,5	140	105
2642595H11	1,5				95	5	265	199
26425100H11	1,5				100	7,5	378	283
2642095H11	1	11	+0/+0,220	90	95	2,5	132	99
26420100H11	1,5				100	5	252	189
26420105H11	1,5				105	7,5	360	270
26425105H11	1,5	11	+0/+0,220	95	105	5	240	180
264200106H11	1	11	+0/+0,220	100	106	3	142	107
264210120H11	1,5	12	+0/+0,350	110	120	5	210	157
264220130H11	1,5	12	+0/+0,350	120	130	5	194	145
264225132H11	1	12	+0/+0,400	125	132	3,5	133	100
264230140H11	2	12	+0/+0,400	130	140	5	154	115
264240150H11	2	12	+0/+0,400	140	150	5	144	108
264250160H11	2	13	+0/+0,630	150	160	5	135	101
264260168H11	2	13	+0/+0,630	160	168	4	102	77
264280190H11	2	13	+0/+0,630	180	190	5	113	85
264200210H11	2	13	+0/+0,720	200	210	5	103	77
264200215H11					215	7,5	150	113

Para el cálculo de presiones deberá tomarse Límite Elástico 36 kg/mm²

>>> Válvulas de retención

Retención simple por bola

Disponemos de dos series: de retención simple o unidireccionales con cierre mediante bola o asiento cónico.
Al efectuarse el cierre de la válvula por medio de un resorte, permiten el montaje en cualquier posición. Válvulas de retención pilotadas cierran por válvula, efectuándose primero en la apertura una descompresión mediante bola.
El pilotaje puede ser hidráulico y en algunos tipos eléctrico.
El montaje puede efectuarse con racores o brida y también por placa.

Código	Rosca B.S.P	Caudal	Presión máx.	Peso
	pulgadas	l/min	bar	kg
211VR02R1	1/4	15	200	0,1
211VR03R1	3/8	30		0,15
211VR04R1	1/2	50		0,25
211VR06R1	3/4	80		0,5

Retención simple con asiento cónico

Código	Rosca B.S.P.	Caudal	Presión máx.	Peso
	pulgadas	l/min	bar	kg
2111VR02R	1/4	15	400	0,2
2111VR03R	3/8	30		0,25
2111VR04R	1/2	50		0,5
2111VR06R	3/4	100		1,1
2111VR06P	3/4	100		3,8
2111VR08R	1	150		1,5
2111VR12R	1 1/2	250		3,5
2111VR18B	3	800		19

>>> Bombas de engranajes

Roquet

Bombas de engranajes. Serie M - Tipo 09

Eje forma F

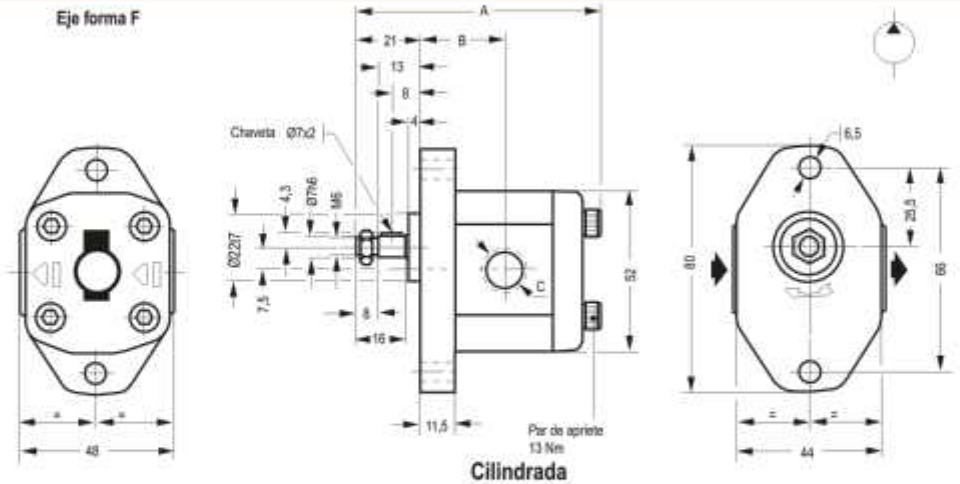

Código	Tipo EJE	Toma	GIRO	Cilindrada cm³	A	B	Presión C	Aspiración D	Peso kg
2111M05DF09R	F	ROSCA	DERECHO	0,33	75	26,5	1/4¨BSP	1/4¨BSP	0,558
2111M075DF09R				0,5	77	27,5			0,606
2111M1DF09R				0,66	79	28			0,624
2111M125DF09R				0,83	81	28			0,645
2111M15DF09R				1	83	30,5			0,666
2111M2DF09R				1,33	87	30,5			0,688
2111M05IF09R			IZQUIERDO	0,33	75	26,5			0,558
2111M075IF09R				0,5	77	27,5			0,606
2111M1IF09R				0,66	79	28			0,624
2111M125IF09R				0,83	81	28			0,645
2111M15IF09R				1	83	30,5			0,666
2111M2IF09R				1,33	87	30,5			0,688

Bombas de engranajes. Serie M - Tipo 22

Eje forma F

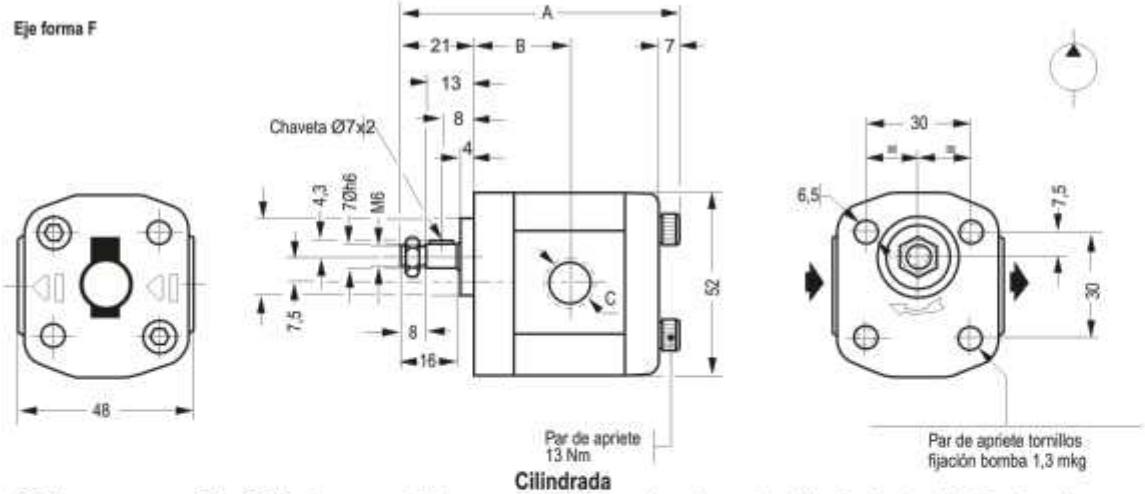

Código	Tipo EJE	Toma	GIRO	Cilindrada cm³	A	B	Presión C	Aspiración D	Peso kg
2111M05DF22R	F	ROSCA	DERECHO	0,33	75	26,5	1/4¨BSP	1/4¨BSP	0,519
2111M075DF22R				0,5	77	27,5			0,537
2111M1DF22R				0,66	79	28			0,55
2111M125DF22R				0,83	81	28			0,576
2111M15DF22R				1	83	30,5			0,597
2111M2DF22R				1,33	87	30,5			0,619
2111M05IF22R			IZQUIERDO	0,33	75	26,5			0,519
2111M075IF22R				0,5	77	27,5			0,537
2111M1IF22R				0,66	79	28			0,55
2111M125IF22R				0,83	81	28			0,576
2111M15IF22R				1	83	30,5			0,597
2111M2IF22R				1,33	87	30,5			0,619

Eje forma B

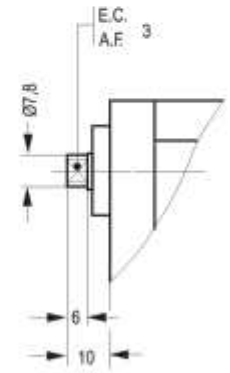

Máximo par de arrastre
5 Nm

>>> Bombas de engranajes

Bombas de engranajes. Serie L - Tipo 10

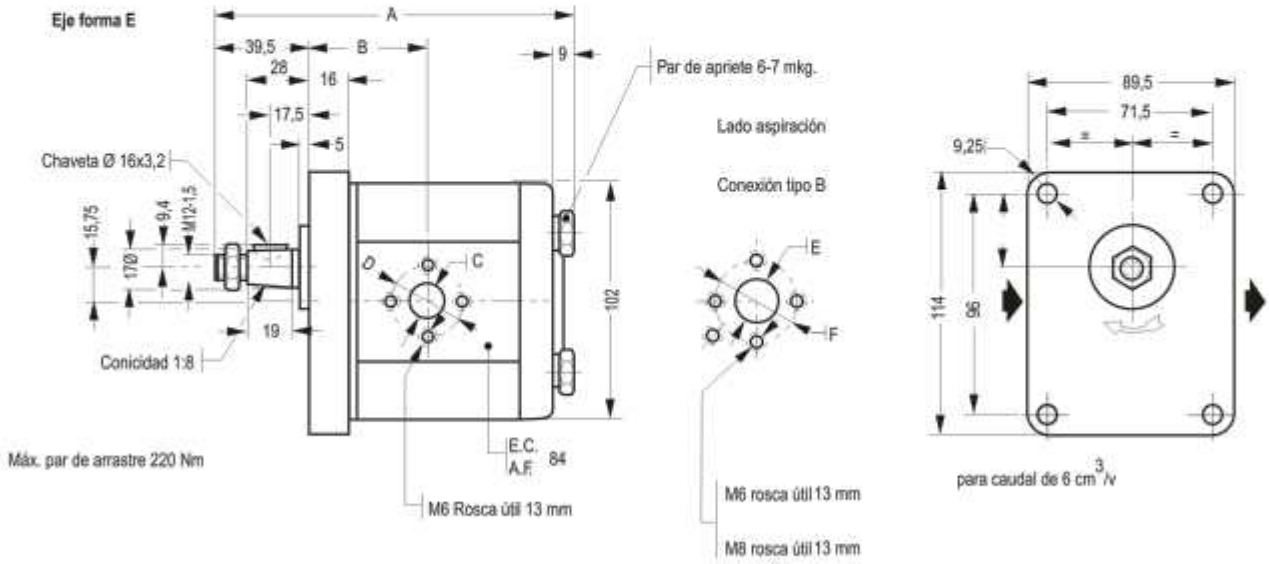

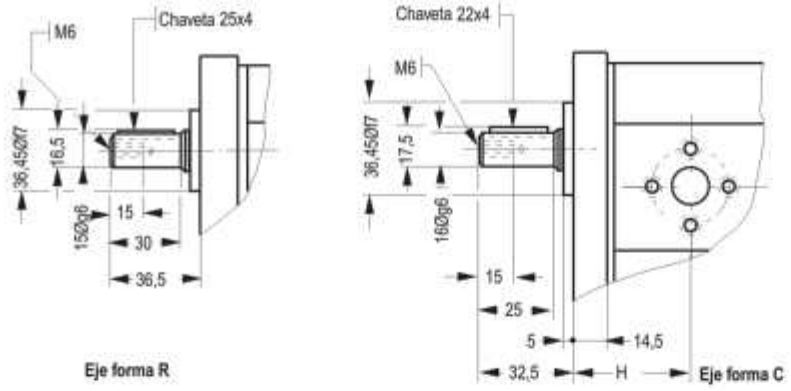

Tapa tipo 31

Máx. par de arrastre 50 Nm

Código	Forma EJE	Toma	GIRO	Cilindrada cm³	A	B	H	Presión C	Presión D	Aspiración E	Aspiración F	Peso kg
2111L9DE10B	E	BRIDA	DERECHO	6	132,8	42,5	39,5	13,5	30	13,5	30	3,2
2111L12DE10B				8	136	44,6	41,6	15	30	20	40	3,2
2111L16DE10B				10,6	140,6	49	46	15	30	20	40	3,5
2111L22DE10B				14,6	147,3	49	46	15	30	20	40	3,9
2111L27DE10B				18	153	49	46	15	30	20	40	4,3
2111L35DE10B				23,3	162	56,5	53,5	15	30	20	40	4,8
2111L9DR10B	R			6	132,8	42,5	39,5	13,5	30	13,5	30	3,2
2111L12DR10B				8	136	44,6	41,6	15	30	20	40	3,2
2111L16DR10B				10,6	140,6	49	46	15	30	20	40	3,5
2111L22DR10B				14,6	147,3	49	46	15	30	20	40	3,9
2111L27DR10B				18	153	49	46	15	30	20	40	4,3
2111L35DR10B				23,3	162	56,5	53,5	15	30	20	40	4,8

>>> Bombas de engranajes

Roquet

Bombas de engranaje. Serie L - Tipo 10

Código	Forma EJE	Toma	GIRO	Cilindrada cm^3	A	B	H	Presión C	Presión D	Aspiración E	Aspiración F	Peso kg
2111L9DC10B	C	BRIDA	DERECHO	6	132,8	42,5	39,5	13,5	30	13,5	30	3,2
2111L12DC10B				8	136	44,6	41,6	15	30	20	40	3,2
2111L16DC10B				10,6	140,6	49	46	15	30	20	40	3,5
2111L22DC10B				14,6	147,3	49	46	15	30	20	40	3,9
2111L27DC10B				18	153	49	46	15	30	20	40	4,3
2111L35DC10B				23,3	162	56,5	53,5	15	30	20	40	4,8
2111L9DE10R	E	ROSCA		6	132,8	42,5	39,5	13,5	30	13,5	30	3,2
2111L12DE10R				8	136	44,6	41,6	15	30	20	40	3,2
2111L16DE10R				10,6	140,6	49	46	15	30	20	40	3,5
2111L22DE10R				14,6	147,3	49	46	15	30	20	40	3,9
2111L27DE10R				18	153	49	46	15	30	20	40	4,3
2111L35DE10R				23,3	162	56,5	53,5	15	30	20	40	4,8
2111L9DR10R	R			6	132,8	42,5	39,5	13,5	30	13,5	30	3,2
2111L12DR10R				8	136	44,6	41,6	15	30	20	40	3,2
2111L16DR10R				10,6	140,6	49	46	15	30	20	40	3,5
2111L22DR10R				14,6	147,3	49	46	15	30	20	40	3,9
2111L27DR10R				18	153	49	46	15	30	20	40	4,3
2111L35DR10R				23,3	162	56,5	53,5	15	30	20	40	4,8
2111L9DC10R	C			6	132,8	42,5	39,5	13,5	30	13,5	30	3,2
2111L12DC10R				8	136	44,6	41,6	15	30	20	40	3,2
2111L16DC10R				10,6	140,6	49	46	15	30	20	40	3,5
2111L22DC10R				14,6	147,3	49	46	15	30	20	40	3,9
2111L27DC10R				18	153	49	46	15	30	20	40	4,3
2111L35DC10R				23,3	162	56,5	53,5	15	30	20	40	4,8
2111L9IE10B	E	BRIDA	IZQUIERDO	6	132,8	42,5	39,5	13,5	30	13,5	30	3,2
2111L12IE10B				8	136	44,6	41,6	15	30	20	40	3,2
2111L16IE10B				10,6	140,6	49	46	15	30	20	40	3,5
2111L22IE10B				14,6	147,3	49	46	15	30	20	40	3,9
2111L27IE10B				18	153	49	46	15	30	20	40	4,3
2111L35IE10B				23,3	162	56,5	53,5	15	30	20	40	4,8
2111L9IR10B	R			6	132,8	42,5	39,5	13,5	30	13,5	30	3,2
2111L12IR10B				8	136	44,6	41,6	15	30	20	40	3,2
2111L16IR10B				10,6	140,6	49	46	15	30	20	40	3,5
2111L22IR10B				14,6	147,3	49	46	15	30	20	40	3,9
2111L27IR10B				18	153	49	46	15	30	20	40	4,3
2111L35IR10B				23,3	162	56,5	53,5	15	30	20	40	4,8
2111L9IC10B	C			6	132,8	42,5	39,5	13,5	30	13,5	30	3,2
2111L12IC10B				8	136	44,6	41,6	15	30	20	40	3,2
2111L16IC10B				10,6	140,6	49	46	15	30	20	40	3,5
2111L22IC10B				14,6	147,3	49	46	15	30	20	40	3,9
2111L27IC10B				18	153	49	46	15	30	20	40	4,3
2111L35IC10B				23,3	162	56,5	53,5	15	30	20	40	4,8
2111L9IE10R	E	ROSCA		6	132,8	42,5	39,5	13,5	30	13,5	30	3,2
2111L12IE10R				8	136	44,6	41,6	15	30	20	40	3,2
2111L16IE10R				10,6	140,6	49	46	15	30	20	40	3,5
2111L22IE10R				14,6	147,3	49	46	15	30	20	40	3,9
2111L27IE10R				18	153	49	46	15	30	20	40	4,3
2111L35IE10R				23,3	162	56,5	53,5	15	30	20	40	4,8
2111L9IR10R	R			6	132,8	42,5	39,5	13,5	30	13,5	30	3,2
2111L12IR10R				8	136	44,6	41,6	15	30	20	40	3,2
2111L16IR10R				10,6	140,6	49	46	15	30	20	40	3,5
2111L22IR10R				14,6	147,3	49	46	15	30	20	40	3,9
2111L27IR10R				18	153	49	46	15	30	20	40	4,3
2111L35IR10R				23,3	162	56,5	53,5	15	30	20	40	4,8
2111L9IC10R	C			6	132,8	42,5	39,5	13,5	30	13,5	30	3,2
2111L12IC10R				8	136	44,6	41,6	15	30	20	40	3,2
2111L16IC10R				10,6	140,6	49	46	15	30	20	40	3,5
2111L22IC10R				14,6	147,3	49	46	15	30	20	40	3,9
2111L27IC10R				18	153	49	46	15	30	20	40	4,3
2111L35IC10R				23,3	162	56,5	53,5	15	30	20	40	4,8

Roquet

>>> Bombas de engranajes

Bombas de engranajes. Serie L0 - Tipo 01

Eje de forma C

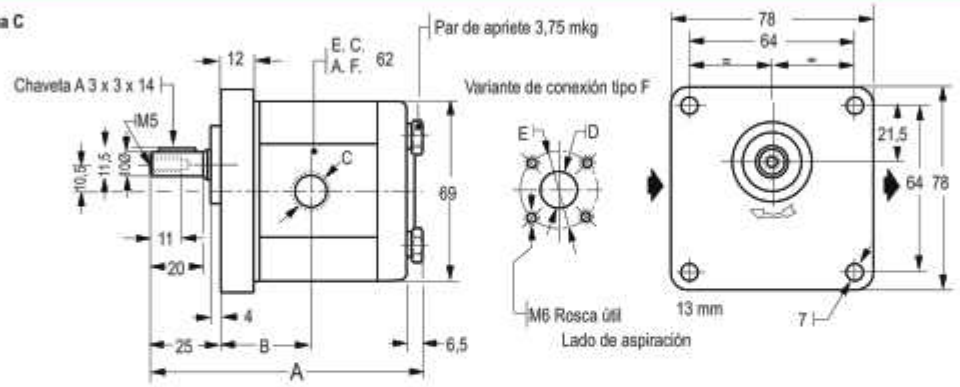

Eje de forma B

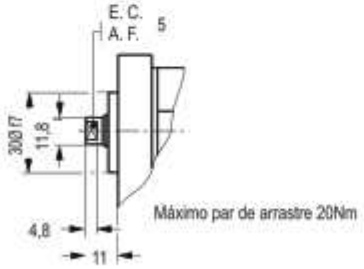

Código	Forma EJE	Toma	GIRO	Cilindrada cm³	A	B	Presión C	Presión D	Presión E	Aspiración C	Aspiración D	Aspiración E	Peso kg
2111L015DC01R	C	ROSCA	DERECHO	1	92,8	31	1/4''BSP	11	30	3/8'' BSP	14	30	1,350
2111L03DC01R				2	97,8	31	1/4''BSP	11	30	3/8'' BSP	14	30	1,436
2111L05DC01R				3,3	104,8	34,5	1/4''BSP	11	30	3/8'' BSP	14	30	1,518
2111L075DC01R				5	113,25	37,5	3/8'' BSP	11	30	1/2''BSP	14	30	1,640
2111L010DC01R				6,6	121,8	42,8	3/8'' BSP	11	30	1/2''BSP	14	30	1,766
2111L015DB01R	B			1	92,8	31	1/4''BSP	11	30	3/8'' BSP	14	30	1,350
2111L03DB01R				2	97,8	31	1/4''BSP	11	30	3/8'' BSP	14	30	1,436
2111L05DB01R				3,3	104,8	34,5	1/4''BSP	11	30	3/8'' BSP	14	30	1,518
2111L075DB01R				5	113,25	37,5	3/8'' BSP	11	30	1/2''BSP	14	30	1,640
2111L010DB01R				6,6	121,8	42,8	3/8'' BSP	11	30	1/2''BSP	14	30	1,766
2111L015DC01B	C	BRIDA		1	92,8	31	1/4''BSP	11	30	3/8'' BSP	14	30	1,350
2111L03DC01B				2	97,8	31	1/4''BSP	11	30	3/8'' BSP	14	30	1,436
2111L05DC01B				3,3	104,8	34,5	1/4''BSP	11	30	3/8'' BSP	14	30	1,518
2111L075DC01B				5	113,25	37,5	3/8'' BSP	11	30	1/2''BSP	14	30	1,640
2111L010DC01B				6,6	121,8	42,8	3/8'' BSP	11	30	1/2''BSP	14	30	1,766
2111L015DB01B	B			1	92,8	31	1/4''BSP	11	30	3/8'' BSP	14	30	1,350
2111L03DB01B				2	97,8	31	1/4''BSP	11	30	3/8'' BSP	14	30	1,436
2111L05DB01B				3,3	104,8	34,5	1/4''BSP	11	30	3/8'' BSP	14	30	1,518
2111L075DB01B				5	113,25	37,5	3/8'' BSP	11	30	1/2''BSP	14	30	1,640
2111L010DB01B				6,6	121,8	42,8	3/8'' BSP	11	30	1/2''BSP	14	30	1,766
2111L015IC01R	C	ROSCA	IZQUIERDO	1	92,8	31	1/4''BSP	11	30	3/8'' BSP	14	30	1,350
2111L03IC01R				2	97,8	31	1/4''BSP	11	30	3/8'' BSP	14	30	1,436
2111L05IC01R				3,3	104,8	34,5	1/4''BSP	11	30	3/8'' BSP	14	30	1,518
2111L075IC01R				5	113,25	37,5	3/8'' BSP	11	30	1/2''BSP	14	30	1,640
2111L010IC01R				6,6	121,8	42,8	3/8'' BSP	11	30	1/2''BSP	14	30	1,766
2111L015IB01R	B			1	92,8	31	1/4''BSP	11	30	3/8'' BSP	14	30	1,350
2111L03IB01R				2	97,8	31	1/4''BSP	11	30	3/8'' BSP	14	30	1,436
2111L05IB01R				3,3	104,8	34,5	1/4''BSP	11	30	3/8'' BSP	14	30	1,518
2111L075IB01R				5	113,25	37,5	3/8'' BSP	11	30	1/2''BSP	14	30	1,640
2111L010IB01R				6,6	121,8	42,8	3/8'' BSP	11	30	1/2''BSP	14	30	1,766
2111L015IC01B	C	BRIDA		1	92,8	31	1/4''BSP	11	30	3/8'' BSP	14	30	1,350
2111L03IC01B				2	97,8	31	1/4''BSP	11	30	3/8'' BSP	14	30	1,436
2111L05IC01B				3,3	104,8	34,5	1/4''BSP	11	30	3/8'' BSP	14	30	1,518
2111L075IC01B				5	113,25	37,5	3/8'' BSP	11	30	1/2''BSP	14	30	1,640
2111L010IC01B				6,6	121,8	42,8	3/8'' BSP	11	30	1/2''BSP	14	30	1,766
2111L015IB01B	B			1	92,8	31	1/4''BSP	11	30	3/8'' BSP	14	30	1,350
2111L03IB01B				2	97,8	31	1/4''BSP	11	30	3/8'' BSP	14	30	1,436
2111L05IB01B				3,3	104,8	34,5	1/4''BSP	11	30	3/8'' BSP	14	30	1,518
2111L075IB01B				5	113,25	37,5	3/8'' BSP	11	30	1/2''BSP	14	30	1,640

>>> Bombas de engranajes

Roquet

Bombas de engranajes. Serie L0 - Tipo 10

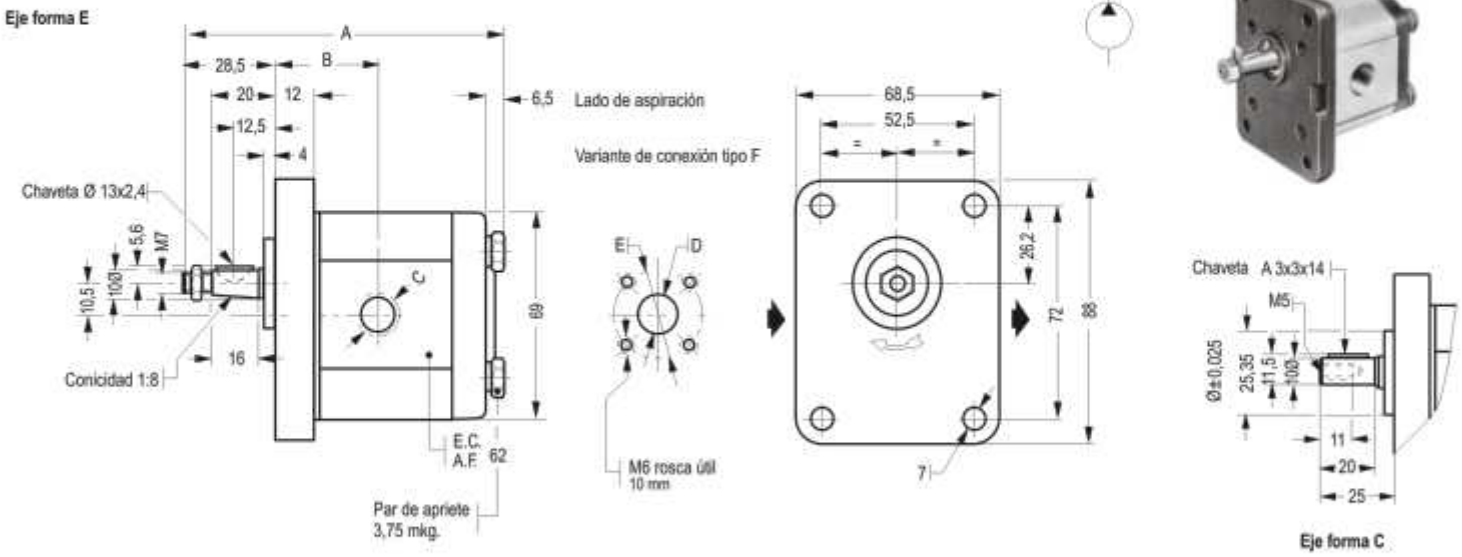

Código	Forma EJE	Toma	GIRO	Cilindrada cm³	A	B	Presión C	Presión D	Presión E	Aspiración C	Aspiración D	Aspiración E	Peso kg
2111L015DC10R	C	ROSCA	DERECHO	1	96,3	31	1/4´´BSP	11	30	3/8´´ BSP	14	30	1,378
2111L03DC10R				2	101,3	31	1/4´´BSP	11	30	3/8´´ BSP	14	30	1,464
2111L05DC10R				3,3	108,3	34,5	1/4´´BSP	11	30	3/8´´ BSP	14	30	1,546
2111L075DC10R				5	116,75	37,5	3/8´´ BSP	11	30	1/2´´BSP	14	30	1,664
2111L010DC10R				6,6	125,3	42,8	3/8´´ BSP	11	30	1/2´´BSP	14	30	1,790
2111L015DE10R	E			1	96,3	31	1/4´´BSP	11	30	3/8´´ BSP	14	30	1,378
2111L03DE10R				2	101,3	31	1/4´´BSP	11	30	3/8´´ BSP	14	30	1,464
2111L05DE10R				3,3	108,3	34,5	1/4´´BSP	11	30	3/8´´ BSP	14	30	1,546
2111L075DE10R				5	116,75	37,5	3/8´´ BSP	11	30	1/2´´BSP	14	30	1,664
2111L010DE10R				6,6	125,3	42,8	3/8´´ BSP	11	30	1/2´´BSP	14	30	1,790
2111L015DC10B	C	BRIDA		1	96,3	31	1/4´´BSP	11	30	3/8´´ BSP	14	30	1,378
2111L03DC10B				2	101,3	31	1/4´´BSP	11	30	3/8´´ BSP	14	30	1,464
2111L05DC10B				3,3	108,3	34,5	1/4´´BSP	11	30	3/8´´ BSP	14	30	1,546
2111L075DC10B				5	116,75	37,5	3/8´´ BSP	11	30	1/2´´BSP	14	30	1,664
2111L010DC10B				6,6	125,3	42,8	3/8´´ BSP	11	30	1/2´´BSP	14	30	1,790
2111L015DE10B	E			1	96,3	31	1/4´´BSP	11	30	3/8´´ BSP	14	30	1,378
2111L03DE10B				2	101,3	31	1/4´´BSP	11	30	3/8´´ BSP	14	30	1,464
2111L05DE10B				3,3	108,3	34,5	1/4´´BSP	11	30	3/8´´ BSP	14	30	1,546
2111L075DE10B				5	116,75	37,5	3/8´´ BSP	11	30	1/2´´BSP	14	30	1,664
2111L010DE10B				6,6	125,3	42,8	3/8´´ BSP	11	30	1/2´´BSP	14	30	1,790
2111L015IC10R	C	ROSCA	IZQUIERDO	1	96,3	31	1/4´´BSP	11	30	3/8´´ BSP	14	30	1,378
2111L03IC10R				2	101,3	31	1/4´´BSP	11	30	3/8´´ BSP	14	30	1,464
2111L05IC10R				3,3	108,3	34,5	1/4´´BSP	11	30	3/8´´ BSP	14	30	1,546
2111L075IC10R				5	116,75	37,5	3/8´´ BSP	11	30	1/2´´BSP	14	30	1,664
2111L010IC10R				6,6	125,3	42,8	3/8´´ BSP	11	30	1/2´´BSP	14	30	1,790
2111L015IE10R	E			1	96,3	31	1/4´´BSP	11	30	3/8´´ BSP	14	30	1,378
2111L03IE10R				2	101,3	31	1/4´´BSP	11	30	3/8´´ BSP	14	30	1,464
2111L05IE10R				3,3	108,3	34,5	1/4´´BSP	11	30	3/8´´ BSP	14	30	1,546
2111L075IE10R				5	116,75	37,5	3/8´´ BSP	11	30	1/2´´BSP	14	30	1,664
2111L010IE10R				6,6	125,3	42,8	3/8´´ BSP	11	30	1/2´´BSP	14	30	1,790
2111L015IC10B	C	BRIDA		1	96,3	31	1/4´´BSP	11	30	3/8´´ BSP	14	30	1,378
2111L03IC10B				2	101,3	31	1/4´´BSP	11	30	3/8´´ BSP	14	30	1,464
2111L05IC10B				3,3	108,3	34,5	1/4´´BSP	11	30	3/8´´ BSP	14	30	1,546
2111L075IC10B				5	116,75	37,5	3/8´´ BSP	11	30	1/2´´BSP	14	30	1,664
2111L010IC10B				6,6	125,3	42,8	3/8´´ BSP	11	30	1/2´´BSP	14	30	1,790
2111L015IE10B	E			1	96,3	31	1/4´´BSP	11	30	3/8´´ BSP	14	30	1,378
2111L03IE10B				2	101,3	31	1/4´´BSP	11	30	3/8´´ BSP	14	30	1,464
2111L05IE10B				3,3	108,3	34,5	1/4´´BSP	11	30	3/8´´ BSP	14	30	1,546
2111L075IE10B				5	116,75	37,5	3/8´´ BSP	11	30	1/2´´BSP	14	30	1,664
2111L010IE10B				6,6	125,3	42,8	3/8´´ BSP	11	30	1/2´´BSP	14	30	1,790

Roquet

>>> Bombas de engranajes

Bombas de engranajes. Serie PLC - Tipo 01

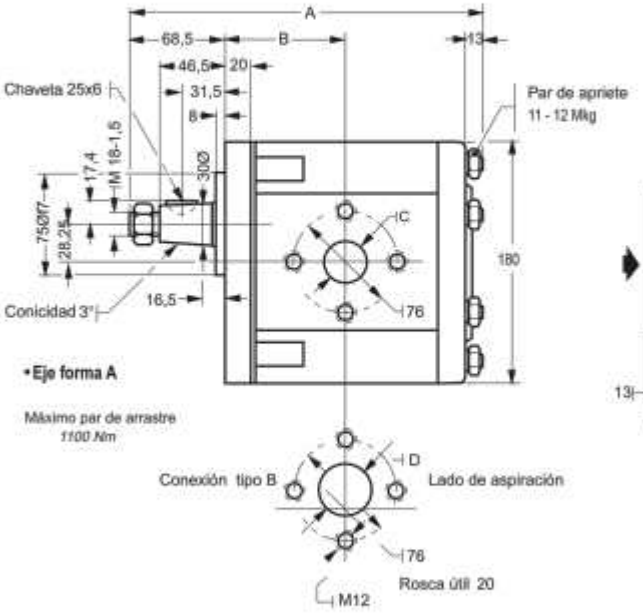

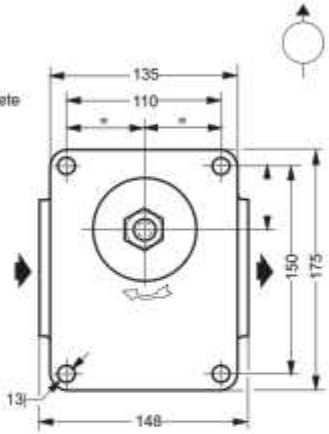

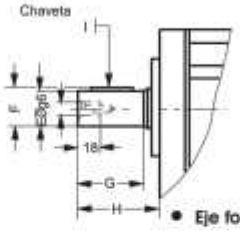

Máximo par de arrastre 400 Nm

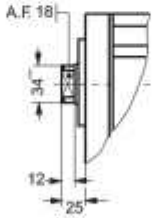

Máximo par de arrastre 200Nm

Código	Forma EJE	Toma	GIRO	Cilindrada cm³	A	B	Presión C	Aspiración D	Medidas que difieren según caudal para eje forma "C" E	F	G	H	I	Peso kg
2111PLC80DA01B	A	BRIDA	DERECHO	53,3	248,5	87	32	38	28	29,9	52	68,5	5x8x32	17,4
2111PLC100DA01B				66,5	255	87	32	38	28	29,9	52	68,5		17,9
2111PLC125DA01B				83,3	263	87	32	38	28	29,9	52	68,5		18,4
2111PLC150DA01B				100	271,5	96	38	50-19	30	31,9	70	86,5	5x8x50	19
2111PLC175DA01B				116,6	279,5	96	38	50-19	30	31,9	70	86,5		19,8
2111PLC200DA01B				133,3	288	96	38	50-19	30	31,9	70	86,5		20,6
2111PLC225DA01B				150	296	96	38	50-19	30	31,9	70	86,5		21,3
2111PLC80DB01B	B			53,3	248,5	87	32	38	28	29,9	52	68,5	5x8x32	17,4
2111PLC100DB01B				66,5	255	87	32	38	28	29,9	52	68,5		17,9
2111PLC125DB01B				83,3	263	87	32	38	28	29,9	52	68,5		18,4
2111PLC150DB01B				100	271,5	96	38	50-19	30	31,9	70	86,5	5x8x50	19
2111PLC175DB01B				116,6	279,5	96	38	50-19	30	31,9	70	86,5		19,8
2111PLC200DB01B				133,3	288	96	38	50-19	30	31,9	70	86,5		20,6
2111PLC225DB01B				150	296	96	38	50-19	30	31,9	70	86,5		21,3
2111PLC80DC01B	C			53,3	248,5	87	32	38	28	29,9	52	68,5	5x8x32	17,4
2111PLC100DC01B				66,5	255	87	32	38	28	29,9	52	68,5		17,9
2111PLC125DC01B				83,3	263	87	32	38	28	29,9	52	68,5		18,4
2111PLC150DC01B				100	271,5	96	38	50-19	30	31,9	70	86,5	5x8x50	19
2111PLC175DC01B				116,6	279,5	96	38	50-19	30	31,9	70	86,5		19,8
2111PLC200DC01B				133,3	288	96	38	50-19	30	31,9	70	86,5		20,6
2111PLC225DC01B				150	296	96	38	50-19	30	31,9	70	86,5		21,3
2111PLC80IA01B	A		IZQUIERDO	53,3	248,5	87	32	38	28	29,9	52	68,5	5x8x32	17,4
2111PLC100IA01B				66,5	255	87	32	38	28	29,9	52	68,5		17,9
2111PLC125IA01B				83,3	263	87	32	38	28	29,9	52	68,5		18,4
2111PLC150IA01B				100	271,5	96	38	50-19	30	31,9	70	86,5	5x8x50	19
2111PLC175IA01B				116,6	279,5	96	38	50-19	30	31,9	70	86,5		19,8
2111PLC200IA01B				133,3	288	96	38	50-19	30	31,9	70	86,5		20,6
2111PLC225IA01B				150	296	96	38	50-19	30	31,9	70	86,5		21,3
2111PLC80IB01B	B			53,3	248,5	87	32	38	28	29,9	52	68,5	5x8x32	17,4
2111PLC100IB01B				66,5	255	87	32	38	28	29,9	52	68,5		17,9
2111PLC125IB01B				83,3	263	87	32	38	28	29,9	52	68,5		18,4
2111PLC150IB01B				100	271,5	96	38	50-19	30	31,9	70	86,5	5x8x50	19
2111PLC175IB01B				116,6	279,5	96	38	50-19	30	31,9	70	86,5		19,8
2111PLC200IB01B				133,3	288	96	38	50-19	30	31,9	70	86,5		20,6
2111PLC225IB01B				150	296	96	38	50-19	30	31,9	70	86,5		21,3
2111PLC80IC01B	C			53,3	248,5	87	32	38	28	29,9	52	68,5	5x8x32	17,4
2111PLC100IC01B				66,5	255	87	32	38	28	29,9	52	68,5		17,9
2111PLC125IC01B				83,3	263	87	32	38	28	29,9	52	68,5		18,4
2111PLC150IC01B				100	271,5	96	38	50-19	30	31,9	70	86,5	5x8x50	19
2111PLC175IC01B				116,6	279,5	96	38	50-19	30	31,9	70	86,5		19,8
2111PLC200IC01B				133,3	288	96	38	50-19	30	31,9	70	86,5		20,6
2111PLC225IC01B				150	296	96	38	50-19	30	31,9	70	86,5		21,3

>>> Bombas de engranajes

Roquet

Bombas de engranajes. Serie PLC - Tipo 10

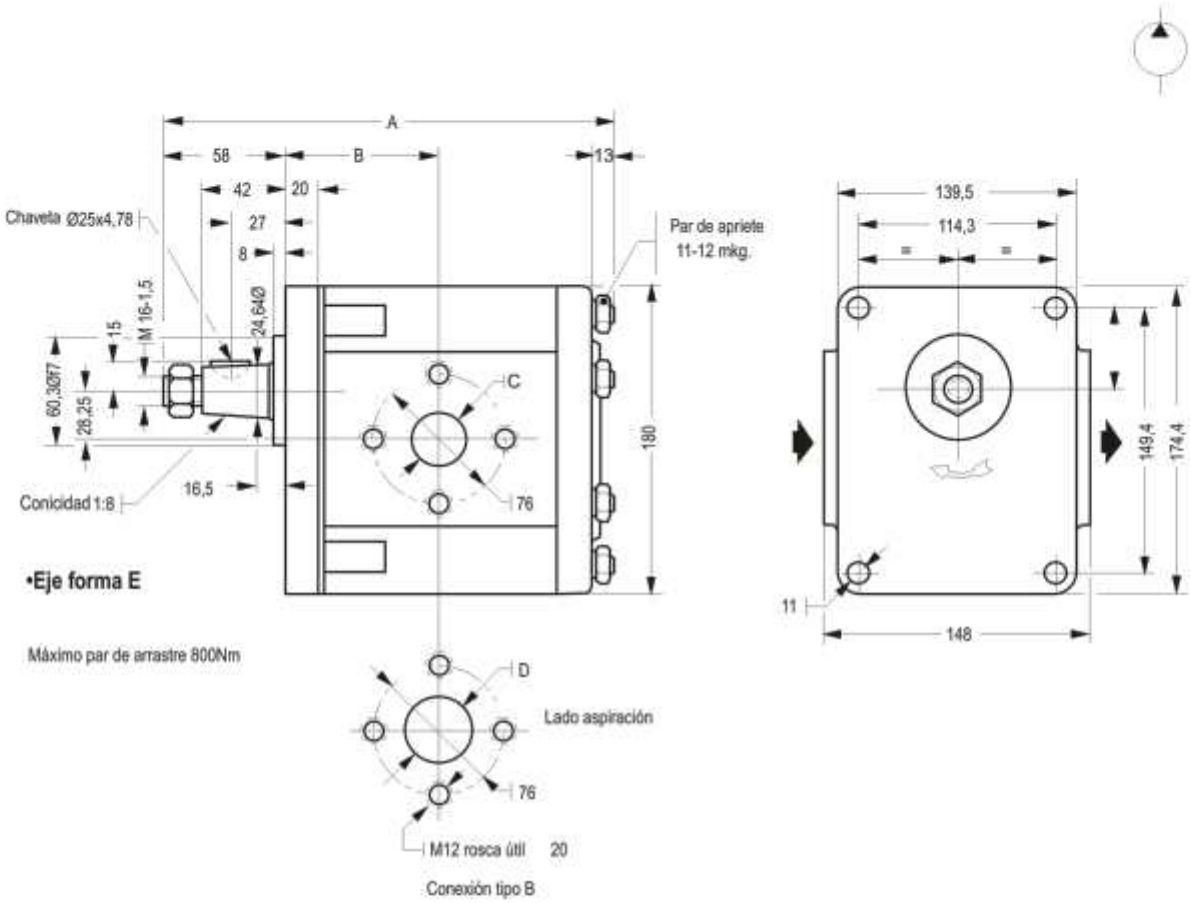

Código	Tipo EJE	Toma	Giro	Cilindrada cm³	A	B	Presión C	Aspiración D	Peso kg
2111PLC80DE10B	E	BRIDA	DERECHO	53,3	238	87	32	38	17,5
2111PLC100DE10B				66,6	244,5	87	32	38	18
2111PLC125DE10B				83,3	252,5	87	32	38	18,5
2111PLC150DE10B				100	261	96	38	50/19	19,1
2111PLC80IE10B			IZQUIERDO	53,3	238	87	32	38	17,5
2111PLC100IE10B				66,6	244,5	87	32	38	18
2111PLC125IE10B				83,3	252,5	87	32	38	18,5
2111PLC150IE10B				100	261	96	38	50/19	19,1

Roquet

>>> Bombas de engranajes

Bombas de engranajes. Serie PLA-Tipo 01

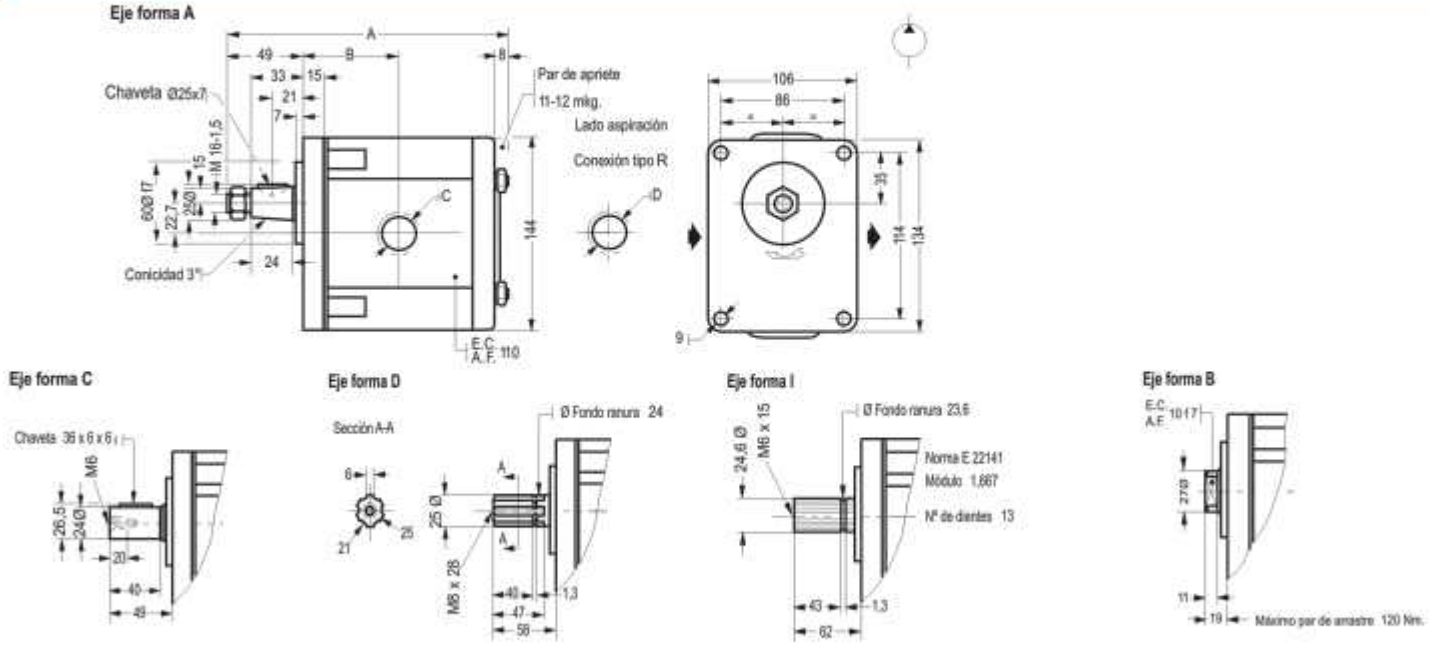

Código	EJE	Cilindrada cm³		Toma A	B	Presión C	Aspiración D	Peso kg	Código	EJE	Cilindrada cm³		Toma A	B	Presión C	Aspiración D	Peso kg
2111PLA36DA01R	A	24	ROSCA	176,5	66	1/2''	3/4''	8,4	2111PLA36IA01R	A	24	ROSCA	176,5	66	1/2''	3/4''	8,4
2111PLA45DA01R		30		181,5	71			8,6	2111PLA45IA01R		30		181,5	71			8,6
2111PLA54DA01R		36		186,5	71			8,85	2111PLA54IA01R		36		186,5	71			8,85
2111PLA66DA01R		44		193	71	3/4''	1''	9,1	2111PLA66IA01R		44		193	71	3/4''	1''	9,1
2111PLA84DA01R		56		202,2	71			9,5	2111PLA84IA01R		56		202,2	71			9,5
2111PLA36DC01R	C	24		176,5	66	1/2''	3/4''	8,4	2111PLA36IC01R	C	24		176,5	66	1/2''	3/4''	8,4
2111PLA45DC01R		30		181,5	71			8,6	2111PLA45IC01R		30		181,5	71			8,6
2111PLA54DC01R		36		186,5	71			8,85	2111PLA54IC01R		36		186,5	71			8,85
2111PLA66DC01R		44		193	71	3/4''	1''	9,1	2111PLA66IC01R		44		193	71	3/4''	1''	9,1
2111PLA84DC01R		56		202,2	71			9,5	2111PLA84IC01R		56		202,2	71			9,5
2111PLA36DI01R	I	24		176,5	66	1/2''	3/4''	8,4	2111PLA36II01R	I	24		176,5	66	1/2''	3/4''	8,4
2111PLA45DI01R		30		181,5	71			8,6	2111PLA45II01R		30		181,5	71			8,6
2111PLA54DI01R		36		186,5	71			8,85	2111PLA54II01R		36		186,5	71			8,85
2111PLA66DI01R		44		193	71	3/4''	1''	9,1	2111PLA66II01R		44		193	71	3/4''	1''	9,1
2111PLA84DI01R		56		202,2	71			9,5	2111PLA84II01R		56		202,2	71			9,5
2111PLA36DB01R	B	24		176,5	66	1/2''	3/4''	8,4	2111PLA36IB01R	B	24		176,5	66	1/2''	3/4''	8,4
2111PLA45DB01R		30		181,5	71			8,6	2111PLA45IB01R		30		181,5	71			8,6
2111PLA54DB01R		36		186,5	71			8,85	2111PLA54IB01R		36		186,5	71			8,85
2111PLA66DB01R		44		193	71	3/4''	1''	9,1	2111PLA66IB01R		44		193	71	3/4''	1''	9,1
2111PLA84DB01R		56		202,2	71			9,5	2111PLA84IB01R		56		202,2	71			9,5
2111PLA36DA01B	A	24	GIRO DERECHA	176,5	66	1/2''	3/4''	8,4	2111PLA36IA01B	A	24	GIRO IZQUIERDA	176,5	66	1/2''	3/4''	8,4
2111PLA45DA01B		30		181,5	71			8,6	2111PLA45IA01B		30		181,5	71			8,6
2111PLA54DA01B		36		186,5	71			8,85	2111PLA54IA01B		36		186,5	71			8,85
2111PLA66DA01B		44		193	71	3/4''	1''	9,1	2111PLA66IA01B		44		193	71	3/4''	1''	9,1
2111PLA84DA01B		56		202,2	71			9,5	2111PLA84IA01B		56		202,2	71			9,5
2111PLA36DC01B	C	24		176,5	66	1/2''	3/4''	8,4	2111PLA36IC01B	C	24		176,5	66	1/2''	3/4''	8,4
2111PLA45DC01B		30		181,5	71			8,6	2111PLA45IC01B		30		181,5	71			8,6
2111PLA54DC01B		36		186,5	71			8,85	2111PLA54IC01B		36		186,5	71			8,85
2111PLA66DC01B		44		193	71	3/4''	1''	9,1	2111PLA66IC01B		44		193	71	3/4''	1''	9,1
2111PLA84DC01B		56		202,2	71			9,5	2111PLA84IC01B		56		202,2	71			9,5
2111PLA36DI01B	I	24	BRIDA	176,5	66	1/2''	3/4''	8,4	2111PLA36II01B	I	24	BRIDA	176,5	66	1/2''	3/4''	8,4
2111PLA45DI01B		30		181,5	71			8,6	2111PLA45II01B		30		181,5	71			8,6
2111PLA54DI01B		36		186,5	71			8,85	2111PLA54II01B		36		186,5	71			8,85
2111PLA66DI01B		44		193	71	3/4''	1''	9,1	2111PLA66II01B		44		193	71	3/4''	1''	9,1
2111PLA84DI01B		56		202,2	71			9,5	2111PLA84II01B		56		202,2	71			9,5
2111PLA36DB01B	B	24		176,5	66	1/2''	3/4''	8,4	2111PLA36IB01B	B	24		176,5	66	1/2''	3/4''	8,4
2111PLA45DB01B		30		181,5	71			8,6	2111PLA45IB01B		30		181,5	71			8,6
2111PLA54DB01B		36		186,5	71			8,85	2111PLA54IB01B		36		186,5	71			8,85
2111PLA66DB01B		44		193	71	3/4''	1''	9,1	2111PLA66IB01B		44		193	71	3/4''	1''	9,1
2111PLA84DB01B		56		202,2	71			9,5	2111PLA84IB01B		56		202,2	71			9,5

>>> Bombas de engranaje

Roquet

Bombas de engranajes. Serie PLA-Tipo 10

•Eje forma E

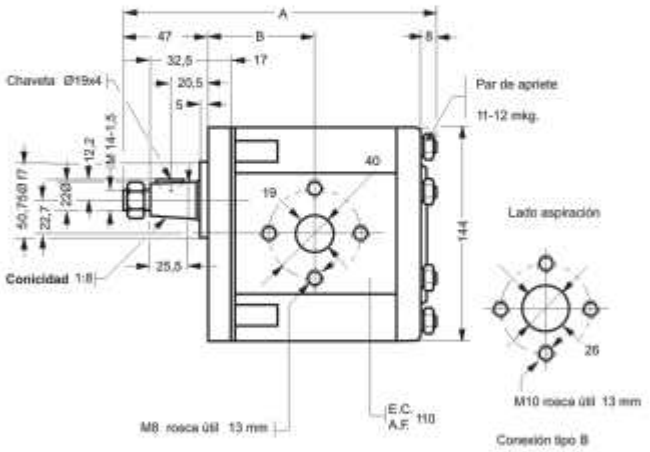

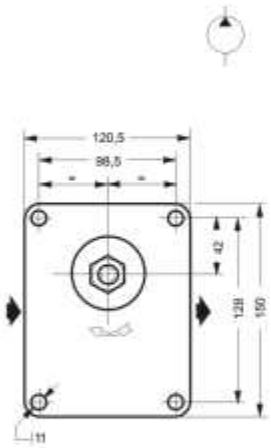

•Eje forma C

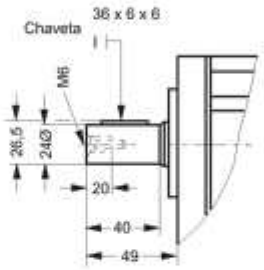

Código	EJE			Toma Cilindrada cm³	A	B	Peso kg
2111PLA36DE10B	E	GIRO DERECHA	BRIDA	24	174,5	66	8,7
2111PLA45DE10B				30	179,5	71	8,9
2111PLA54DE10B				36	184,5	71	9,15
2111PLA66DE10B				44	191	71	9,4
2111PLA84DE10B				56	200,5	71	9,8
2111PLA36DC10B	C			24	174,5	66	8,7
2111PLA45DC10B				30	179,5	71	8,9
2111PLA54DC10B				36	184,5	71	9,15
2111PLA66DC10B				44	191	71	9,4
2111PLA84DC10B				56	200,5	71	9,8
2111PLA36DE10B	E			24	174,5	66	8,7
2111PLA45DE10B				30	179,5	71	8,9
2111PLA54DE10B				36	184,5	71	9,15
2111PLA66DE10B				44	191	71	9,4
2111PLA84DE10B				56	200,5	71	9,8
2111PLA36DC10B	C			24	174,5	66	8,7
2111PLA45DC10B				30	179,5	71	8,9
2111PLA54DC10B				36	184,5	71	9,15
2111PLA66DC10B				44	191	71	9,4
2111PLA84DC10B				56	200,5	71	9,8
2111PLA36DE10R	E		ROSCA	24	174,5	66	8,7
2111PLA45DE10R				30	179,5	71	8,9
2111PLA54DE10R				36	184,5	71	9,15
2111PLA66DE10R				44	191	71	9,4
2111PLA84DE10R				56	200,5	71	9,8
2111PLA36DC10R	C			24	174,5	66	8,7
2111PLA45DC10R				30	179,5	71	8,9
2111PLA54DC10R				36	184,5	71	9,15
2111PLA66DC10R				44	191	71	9,4
2111PLA84DC10R				56	200,5	71	9,8
2111PLA36DE10R	E			24	174,5	66	8,7
2111PLA45DE10R				30	179,5	71	8,9
2111PLA54DE10R				36	184,5	71	9,15
2111PLA66DE10R				44	191	71	9,4
2111PLA84DE10R				56	200,5	71	9,8
2111PLA36DC10R	C			24	174,5	66	8,7
2111PLA45DC10R				30	179,5	71	8,9
2111PLA54DC10R				36	184,5	71	9,15
2111PLA66DC10R				44	191	71	9,4
2111PLA84DC10R				56	200,5	71	9,8

Código	EJE			Toma Cilindrada cm³	A	B	Peso kg
2111PLA36IE10B	E	GIRO IZQUIERDA	BRIDA	24	174,5	66	8,7
2111PLA45IE10B				30	179,5	71	8,9
2111PLA54IE10B				36	184,5	71	9,15
2111PLA66IE10B				44	191	71	9,4
2111PLA84IE10B				56	200,5	71	9,8
2111PLA36IC10B	C			24	174,5	66	8,7
2111PLA45IC10B				30	179,5	71	8,9
2111PLA54IC10B				36	184,5	71	9,15
2111PLA66IC10B				44	191	71	9,4
2111PLA84IC10B				56	200,5	71	9,8
2111PLA36IE10B	E			24	174,5	66	8,7
2111PLA45IE10B				30	179,5	71	8,9
2111PLA54IE10B				36	184,5	71	9,15
2111PLA66IE10B				44	191	71	9,4
2111PLA84IE10B				56	200,5	71	9,8
2111PLA36IC10B	C			24	174,5	66	8,7
2111PLA45IC10B				30	179,5	71	8,9
2111PLA54IC10B				36	184,5	71	9,15
2111PLA66IC10B				44	191	71	9,4
2111PLA84IC10B				56	200,5	71	9,8
2111PLA36IE10R	E		ROSCA	24	174,5	66	8,7
2111PLA45IE10R				30	179,5	71	8,9
2111PLA54IE10R				36	184,5	71	9,15
2111PLA66IE10R				44	191	71	9,4
2111PLA84IE10R				56	200,5	71	9,8
2111PLA36IC10R	C			24	174,5	66	8,7
2111PLA45IC10R				30	179,5	71	8,9
2111PLA54IC10R				36	184,5	71	9,15
2111PLA66IC10R				44	191	71	9,4
2111PLA84IC10R				56	200,5	71	9,8
2111PLA36IE10R	E			24	174,5	66	8,7
2111PLA45IE10R				30	179,5	71	8,9
2111PLA54IE10R				36	184,5	71	9,15
2111PLA66IE10R				44	191	71	9,4
2111PLA84IE10R				56	200,5	71	9,8
2111PLA36IC10R	C			24	174,5	66	8,7
2111PLA45IC10R				30	179,5	71	8,9
2111PLA54IC10R				36	184,5	71	9,15
2111PLA66IC10R				44	191	71	9,4
2111PLA84IC10R				56	200,5	71	9,8

>>> Bombas de engranaje

Dimensiones para ayudar a identificar ejes y cuerpos de bomba

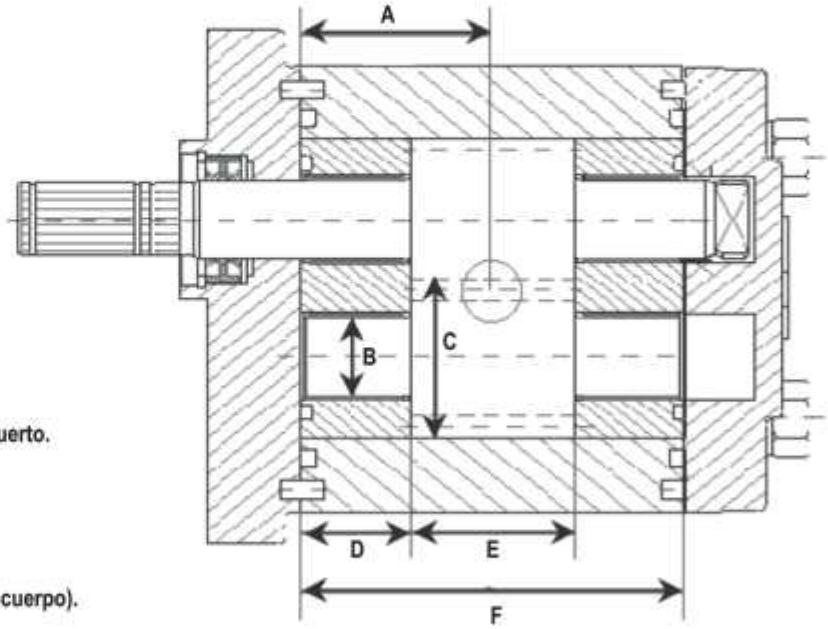

A = Longitud desde el frente del cuerpo hasta el centro del puerto.
B = Eje O/D
C = Engranaje O/D
D = Ancho de rodamiento
E = Longitud de engranaje
F = Longitud del cuerpo
(la bomba tendrá impreso un número en alguna parte del cuerpo).

Tipo	Flujo	A	B	C	D	E	F
M	0,5	15	8	17	11	4	26
M	0,75	16	8	17	11	6	28
M	1	16,5	8	17	11	8	30
M	1,25	16,5	8	17	11	10	32
M	1,5	19	8	17	11	12	34
M	2	19	8	17	11	16	38
L0	1,5	17,7	12	24	16	5	37
L0	3	17,7	12	24	16	10	42
L0	5	21,2	12	24	16	17	49
L0	7,5	24,2	12	24	16	25,5	57,5
L0	10	29,5	12	24	16	34	66
L	6	23,5	18	37,4	20	6,75	46,8
L	9	23,5	18	37,4	20	10,25	50,3
L	12	25,6	18	37,4	20	13,5	53,55
L	16	30	18	37,4	20	18	58
L	22	30	18	37,4	20	24,75	64,8
L	27	30	18	37,4	20	30,5	70,55
L	35	37,5	18	37,4	20	39,5	79,55
L	40	45	18	37,4	20	43,5	83,55
PLA	36	46	28	54	30	19,5	79,55
PLA	45	51	28	54	30	24,5	84,55
PLA	54	51	28	54	30	29,5	89,55
PLA	66	51	28	54	30	36	96
PLA	84	51	28	54	30	45,5	405,55
PLC	80	65	35	68	49	27	125
PLC	100	65	35	68	49	33,5	131,5
PLC	125	65	35	68	49	41,5	139,5
PLC	150	74	35	68	49	50	148
PLC	175	74	35	68	49	58	156
PLC	200	74	35	68	49	66,5	164,5
PLC	225	74	35	68	49	74,5	172,5

>>> Bombas manuales

Roquet

Bombas manuales

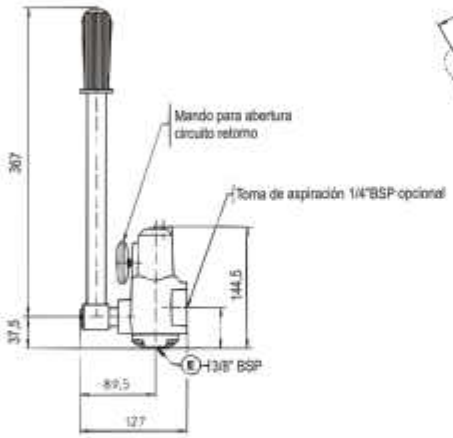

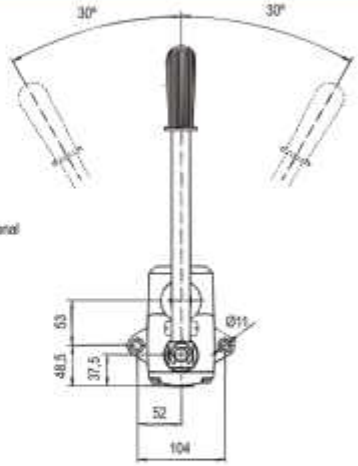

DATOS TÉCNICOS HIDRÁULICOS

Código	211376	211377
Presión máxima (bares)	125	250
Volumen por embolada (cm^3)	7,3	8,3
Esfuerzo en palanca a 125 bares (kg)	30	15
Esfuerzo en palanca a 250 bares (kg)	-	30
Peso aproximado (kg)	4,1	4,1

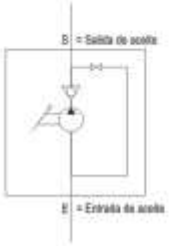

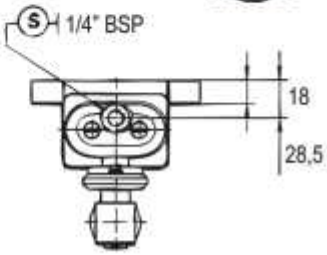

Bombas manuales con depósito

DATOS TÉCNICOS HIDRÁULICOS

Presión máxima de trabajo (bares)	250
Esfuerzo en palanca	27 kg
Diámetro de émbolo	20 mm
Carrera	30 mm
Caudal	9,4 cm^3 por embolada
Taraje válvula de seguridad	225 bares
Gama de temperaturas	20 - 80 °C
Gama de viscosidades	1,5 - 8 °E

Situación depósito

Derecha Código	Izquierda Código	C	D	E	Accionamiento	Capacidad depósito (litros)	Peso (kg)
21127903	21128003	155	185	205	SIN PALANCA	1,3	4,7
21127906	21128006	155	185	205	CON PALANCA	1,3	4,7
21127901	21128001	95	125	145	SIN PALANCA	0,8	4,2
21127905	21128005	95	125	145	CON PALANCA	0,8	4,2

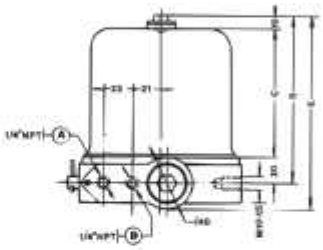

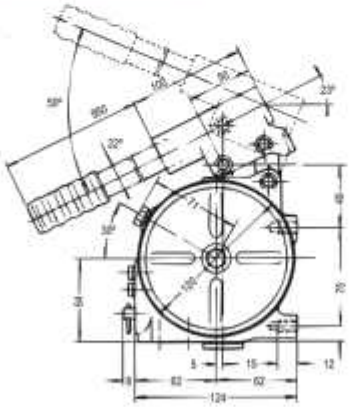

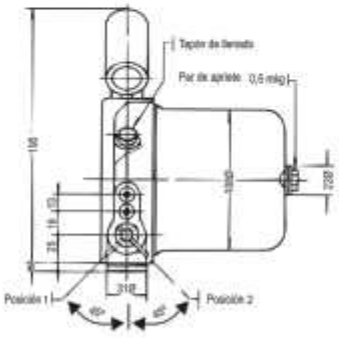

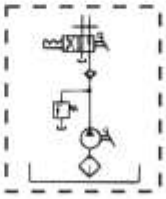

LARZEP

>>> Cilindros hidráulicos

Cilindros simple efecto retorno por muelle. Serie SM: 5 - 220 TM

CILINDROS HIDRÁULICOS

Cilindros para usos generales en la industria. Diseñados para trabajar en cualquier posición. Provistos de roscas en el exterior del cuerpo, en la parte superior del émbolo y en la base para poder amarrarlos fácilmente.
El émbolo cromado y el rascador alargan la vida del cilindro.

Código	Capacidad TN	Carrera mm	Volumen cm^3	A mm	Peso kg
702SM00502	5	25	18	110	1
702SM00508		76	54	168	1,5
702SM00513		127	90	219	1,9
702SM00518		180	128	276	2,4
702SM00523		232	164	328	2,8
702SM01002	10	25	40	90	1,8
702SM01005		54	86	121	2,4
702SM01010		105	137	172	3,3
702SM01015		155	247	247	4,7
702SM01020		205	326	301	5,7
702SM01025		257	409	352	6,6
702SM01030		307	489	402	7,4
702SM01035		355	565	454	8,4
702SM01502	15	25	60	127	4,2
702SM01505		54	129	155	5
702SM01510		105	250	205	6,4
702SM01515		155	369	275	8,5
702SM01520		205	487	327	10
702SM01525		257	611	379	11,5
702SM01530		307	730	426	12,8
702SM01535		355	844	477	14,2
702SM02302	23	25	83	140	6
702SM02305		51	170	166	7
702SM02310		102	339	217	8,9
702SM02315		159	528	277	11,2
702SM02321		210	697	327	13
702SM02326		261	866	379	15
702SM02331		310	1029	430	16,9
702SM02336		362	1201	480	18,8
702SM03006	30	60	265	165	93
702SM03015		150	663	270	14,6
702SM03021		210	928	340	18,2
702SM05006	50	60	426	176	16,4
702SM05010		102	723	227	20,7
702SM05016		160	1134	285	25,5
702SM05034		339	2402	465	40,4
702SM07516	75	160	1661	285	32
702SM07533		330	3426	495	54
702SM010006	100	60	767	180	32
702SM010015		150	1991	300	53
702SM010026		260	3451	449	78,5
702SM014006	140	60	1206	190	52
702SM014015		150	3015	320	85,7
702SM014026		260	5226	470	124,5
702SM022015	220	150	4710	340	116,5

Se diseñan y fabrican cilindros y amarres especiales bajo demanda.

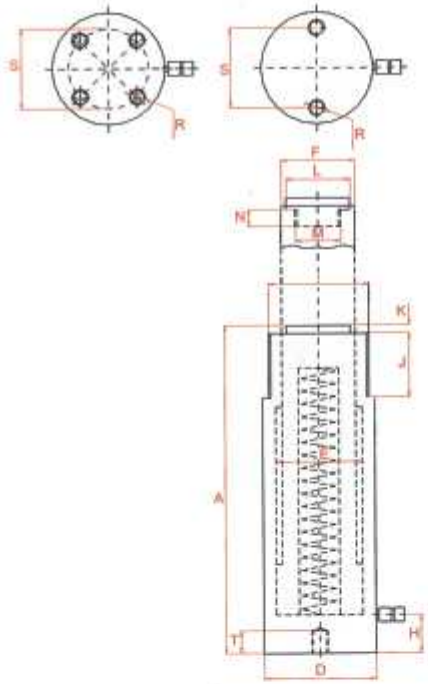

Capacidad Tn	Capacidad kN	Área cm^2	D mm	E mm	F mm	H mm	I	J mm	K mm	L mm	M	N mm	R	S mm	T mm
5	49	7	40	30	25	19	1 1/2"-16	28	6	25	3/4" - 16	14	1/4" - 20	25	14
10	109	16	60	45	36	20	2 1/4"-14	32	6	28	1" - 8	19	5/16" - 18	39	12
15	163	24	75	55	45	20	2 3/4"-16	32	8	35	1" - 8	25	3/8" - 16	47	12
23	228	33	85	65	56	25	3 5/16"-12	45	10	45	1 1/2" - 16	25	1/2" - 13	58	19
30	303	44	100	75	60	30	3 7/8"-12	48	10	45	1 1/2" - 16	25	1/2" - 13	74	19
50	487	71	127	95	80	35	5"-12	55	5	61			1/2" - 13	95	19
75	713	104	146	115	90	35	5 3/4"-12	55	5	61			3/4" - 10 (4)	115	19
100	911	133	177	130	110	40	6 7/8"-12	55	5	88			3/4" - 10 (4)	139	25
140	1380	201	216	160	140	40	8 1/2"-12	55	5	111			3/4" - 10 (4)	165	25
220	2156	314	250	200	160	40				131					

>>> Cilindros hidráulicos

LARZEP

Cilindros de émbolo hueco

Disponibles tanto en simple como en doble efecto.
Diseñados para realizar trabajos de empuje y tracción.
Tensado de cables, barras y pernos, etc. Extracción de casquillos, rodamientos, etc.

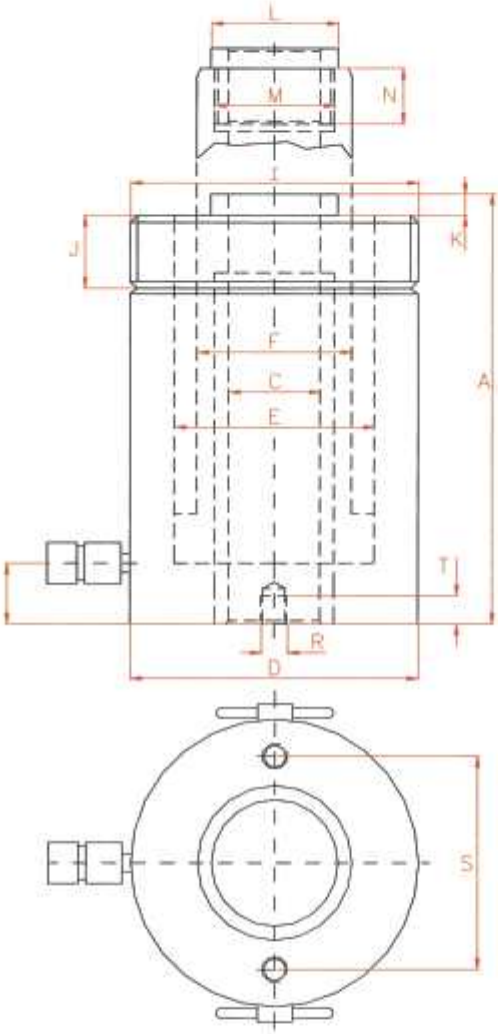

Código	Capacidad TN	Carrera mm	Volumen cm³	A mm	Peso kg
702SH01204	12	40	70	124	4
702SH01208		76	134	176	5
702SH01215		150	264	300	8,5
702SH02205	22	50	158	165	9,5
702SH02215		150	474	318	18
702SH03005	30	50	220	180	14
702SH03015		150	660	322	23,5
702SH06008	60	76	640	253	35
702SH06015	100	153	1288	341	44
702SH10008		80	1187	306	73

Capacidad Tn	kN	Área cm²	C mm	D mm	E mm	F mm	H mm	I	J mm	K mm	L mm	M	N mm	R	S mm	T mm
12	121	18	21	75	55	40	19	2 3/4"-16	30	3	34	M28x1,5	18	5/16" - 18	51	12
22	217	32	27	105	75	56	23	3 7/8"-12	38	3	48	1 9/16" - 16	20	3/8" - 16	83	15
30	302	44	33	120	90	68	26	4 1/2"-12	42	4	55	1 13/16" - 16	22	3/8" - 16	92	17
60	578	84	54	165	125	95	31	6 1/4"-12	48	4	80	2 3/4" - 16	22	1/2" - 13	130	14
100	1018	148	80	220	170	130	37	8 3/8"-12	60	5	116	4" - 16	25	5/8" - 11	178	19

Aplicaciones especiales.

Roquet

>>> Distribuidores

Distribuidores manuales

102-1102

402-1402

406-1406

504-1504

407

1408

Datos técnicos

Tipo distribuidor		102	1102	402	1402	504	1504	406	1406	407	1408
Tomas A y B (BSP)		3/8"	1/2"	3/8"	1/2"	3/8"	1/2"	1/2"	3/4"	3/4"	1"
Número elementos[1]		6	2	7		4		7		6	
Diámetro corredera (mm)		15				16		18		22	28
Carrera corredera (mm)		5,5				6		7		9	11
Alimentación tipo		Serie				Paralelo					
Caudal nominal (l/min.)		40	60	50		80				150	300
Presión máxima de trabajo (bar)		350									
Presión máx. retorno (bar)	Corredera estática	80									
	Durante acc. corredera	20									
Fuerza acc. directamente en corredera (kg)		16		18						27	35
Fluido recomendado		ISO 6743 Tipo HM, HV, HG ISO 3448 Cat. VG32, VG46									
Gama de temperaturas		-20°C ... +80°C									
Viscosidades		4 — 500 cSt									
Grado de limpieza del aceite		19/16 s/ISO 4406 - RP70H									

1) Para nº de elementos superior, consulten el D.T.

>>> Distribuidores

Roquet

Distribuidores manuales

Código	Tipo	Forma retorno	Tipo accionam.	Tipo palanca	Pos. Valvula	Taraje válvula	Distribución
211102N1CA12DDDS	102	N	1	C	A	12	DDDS
211102N1CA12DDDSS		N	1	C	A	12	DDDSS
211102N1CA12DDS		N	1	C	A	12	DDS
211102N1CA12DDSS		N	1	C	A	12	DDSS
211102N1CA12DDV		N	1	C	A	12	DDV
211102N1PA12DDDD		N	1	P	A	12	DDDD
211102N1PA12DDDDD		N	1	P	A	12	DDDDD
211102N1PA12DDDDDD		N	1	P	A	12	DDDDDD
211102N1PA12DDDDDI		N	1	P	A	12	DDDDDI
211102N1PA12DDDDDS		N	1	P	A	12	DDDDDS
211102N1PA12DDDDI		N	1	P	A	12	DDDDI
211102N1PA12DDDDS		N	1	P	A	12	DDDDS
211102N1PA12DDDDSS		N	1	P	A	12	DDDDSS
211102N1PA12DDDI		N	1	P	A	12	DDDI
2111102N1PA12A	1102	N	1	P	A	12	A
2111102N1PA12D		N	1	P	A	12	D
2111102N1PA12DD		N	1	P	A	12	DD
2111102N1PA12DI		N	1	P	A	12	DI
2111102N1PA12DL		N	1	P	A	12	DL
2111102N1PA12DS		N	1	P	A	12	DS
2111102N1PA12S		N	1	P	A	12	S
2111102N1PA12SD		N	1	P	A	12	SD
2111102N1PA12SS		N	1	P	A	12	SS
2111102N1PA12V		N	1	P	A	12	V
2111102N1PA12VV		N	1	P	A	12	VV
211402N1PA12I	402	N	1	P	A	12	I
211402N1PA12ID		N	1	P	A	12	ID
211402N1PA12S		N	1	P	A	12	S
211402N1PA12SD		N	1	P	A	12	SD
211402N1PA12SDD		N	1	P	A	12	SDD
211402N1PA12SS		N	1	P	A	12	SS
211402N1PA12SSD		N	1	P	A	12	SSD
211402N1PA12SSDD		N	1	P	A	12	SSDD
211402N1PA12SSDDD		N	1	P	A	12	SSDDD
211402N1PA12SSDDDDD		N	1	P	A	12	SSDDDDD
211402N1PA12SSS		N	1	P	A	12	SSS
2111402N1PA12DD	1402	N	1	P	A	12	DD
2111402N1PA12DDD		N	1	P	A	12	DDD
2111402N1PA12DDDD		N	1	P	A	12	DDDD
2111402N1PA12DDDDD		N	1	P	A	12	DDDDD
2111402N1PA12DDDDDD		N	1	P	A	12	DDDDDD
2111402N1PA12I		N	1	P	A	12	I
211406N1PA12D	406	N	1	P	A	12	D
211406N1PA12DD		N	1	P	A	12	DD
211406N1PA12DDD		N	1	P	A	12	DDD
211406N1PA12DDDD		N	1	P	A	12	DDDD
211406N1PA12DDDDD		N	1	P	A	12	DDDDD
211406N1PA12DDDDDD		N	1	P	A	12	DDDDDD
211406N1PA12DDDDDDD		N	1	P	A	12	DDDDDDD
211406N1PA12DDDDDDDD		N	1	P	A	12	DDDDDDDD
211406N1PA12DDDDDDDDD		N	1	P	A	12	DDDDDDDDD
211406N1PA12DDDDDDDSS		N	1	P	A	12	DDDDDDDSS
211406N1PA12DDDDDDS		N	1	P	A	12	DDDDDDS
211406N1PA12DDDDDI		N	1	P	A	12	DDDDDI
211406N1PA12DDDDDS		N	1	P	A	12	DDDDDS
211406N1PA12DDDDI		N	1	P	A	12	DDDDI
211406N1PA12DDDDSS		N	1	P	A	12	DDDDSS
211406N1PA12DDDS		N	1	P	A	12	DDDS
211406N1PA12DDDSS		N	1	P	A	12	DDDSS
2111406N1PA12D	1406	N	1	P	A	12	D
2111406N1PA12DD		N	1	P	A	12	DD
2111406N1PA12DDD		N	1	P	A	12	DDD
2111406N1PA12DS		N	1	P	A	12	DS
2111406N1PA12I		N	1	P	A	12	I
2111406N1PA12II		N	1	P	A	12	II

102-1102

402-1402

406-1406

407

1408

504-1504

Roquet

>>> Distribuidores

Nomenclatura de referencias

406	N	1	P	A	12	D	24	L12

Tipo distribuidor 102-1102-402-1402-504-1504-406-1406-407-1408

Forma de retorno ó sistema de trabajo
- **N** Paso libre
- **Z** Retorno con presión
- **C** Centro cerrado
- **LN** Para uso con bombas "LS" (centro abierto)
- **LC** Para uso con bombas "LS" (centro cerrado)

Con válvula puesta en vacío eléctrica

L12	Eléctrica	12 V - 24 V	Sólo distribuidor 402-1402-406-1406
L24			
H	Pilotage hidráulico		

Accionamiento corredera

		102 1102	402 1402	504 1504	406 1406	407 1407	408 1408
1	Tres posiciones recuperación por muelle 5 — 175 bar	X	X	X	X	X	X
2	Tres posiciones con anclajes	X	X	X	X	X	X
3	Dos posiciones extremas empujando corredera	X			X	X	
4	Dos posiciones intermedia y extrema empujando corredera (406 NO)	X	X		X	X	X
5	Microruptor. Muelle de 5 — 175 bar (1408 NO)	X	X	X	X	X	
6	Doble salida corredera. Muelle de 5 — 175 bar (1408 NO)	X	X	X	X		
7	Dos posiciones con anclajes y la tercera por muelle. (406 y 1408 NO)	X	X	X	X	X	
8	Los sistemas de accionamiento no son iguales	X	X	X	X	X	X
9	Dos posiciones extremas con anclajes	X	X	X	X	X	X
11	Igual que accionamiento 1, muelle 175 — 250 bar	X		X		X	
12	Retorno al punto central por muelle y con palancas tipos: J - U - V - B - R				X		
13	Dos posiciones extremas tirando correderas	X			X		
14	Dos posiciones intermedia y extrema con anclajes empujando corredera (con aro)	X		X			
15	Igual que accionamiento 5, muelle 175 — 250 bar	X		X			
16	Igual que 6, muelle 175 — 250 bar	X		X			
17	Tres posiciones pilotaje hidráulico			X	X	X	X
18	Cuatro posiciones ancladas tirando palanca						X
19	Cuatro posiciones, tres normales y la cuarta anclada empujando corredera						X
20	Cuatro posiciones, tres normales y la cuarta anclada tirando corredera	X	X		X	X	X
22	Tres posiciones pilotaje neumático	X	X	X	X	X	
35	Accionamiento rotativo	X	X	X	X	X	X
36	Igual que accionamiento 7, pero anclaje apretando corredera	X					
37	Accionamiento doble, dos correderas con una palanca			X			
42	Tres posiciones con anclajes (con bolas)	X	X	X			
47	Tres posiciones politaje neumático correderas sensibilizadas		X	X	X	X	
49	Dos posiciones extremas con anclajes (con bolas)			X			
51	Accionamiento eléctrico-hidráulico proporcional alimentación interna (Sólo 402, 1402, 406, 1406)		X		X		
52	Accionamiento eléctrico-hidráulico proporcional alimentación externa (Sólo 402, 1402, 406, 1406)		X		X		
63	Dos posiciones extremas con doble salida corredera	X					
81	Acción. eléctrico-hidráulico todo-nada. Alimentación interna (Sólo 402, 1402, 406, 1406)		X		X		
82	Acción. eléctrico-hidráulico todo-nada. Alimentación externa (Sólo 402, 1402, 406, 1406)		X		X		

504-1504 102-1102 402-1402

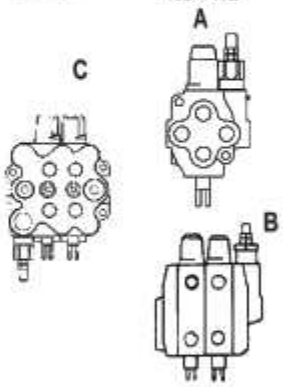

406-1406

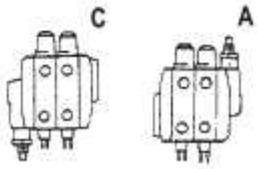

407-1408

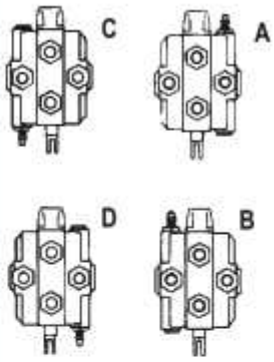

Gama de tensiones para C.C.

12	12 V
24	24 V

Taraje válvula seguridad

(A)	Sólo 102-1102
(B)	Todos los tipos
(C)	Sólo 102-1102
(D)	Sólo 102-1102-402-1402-406-1406

Tipo de palanca mando

C	Tapa con palanca sin protector - Tipos	407-1408
P	Standard (palanca con protector) - Tipos	102-1102-402-1402-504-1504-406-1406
H	Igual que tipo "C" pero sin palanca - Tipos	407-1408
X	Cuando lleve palancas diferentes ó múltiples	
Y	Para accionamiento 17 (pilotaje hidráulico)	
Z	Igual que tipo "P" pero sin palanca - Tipos	102-1102-402-1402-504-1504-406-1406
I	Accionamiento por cable **S**	Sin palanca y tapa sin orejas

Taraje válvula seguridad

Tipo regulación				Gama de taraje
Fija (A)	Regulable (B)	Volante (C)	Precinto (D)	
		23		
1	11	21	41	5-80
2	12	22	42	85-175
3	13		43	180-250
4	14	24	44	255-350

>>> Filtros de aspiración

Filtros de aspiración. Conexión por racores

Código	Caudal	Rosca	Capacidad de filtraje	Peso
	L/min	BSP	µ	Kg
2112FA5R125N	5	3/8"	125	0,045
2112FA10R125N	10	3/8"		0,080
2112FA15R125N	15	1/2"		0,105
2112FA25R125N	25	3/4"		0,200
2112FA50R125N	50	1"		0,225
2112FA75R125N	75	1 1/4"		0,345
2112FA100R125N	100	1 1/2"		0,360
2112FA130R125N	130	1 1/2"		0,500
2112FA180R125N	180	2"		0,680
2112FA225R125N	225	2"		0,810
2112FA350R125N	350	2 1/2"		0,980
2112FA500R125N	500	3"		1,150

Tipo: 2FA

Filtros de aceite
Los fabricamos en dos modalidades: de aspiración para caudales de 5 a 500 L/min con una capacidad de filtrado de 125 micrones. Sobre demanda podemos suministrarle modelos antiguos y con distintas capacidades de filtrajes.
De retorno para caudales de 35 a 900 L/min, y con capacidades de filtrajes según se indica en cada uno de los gráficos.

>>> Filtros de presión

Filtros de retorno. Tipos FR y FRA.

Filtro Complemento con Cartucho y Visor Óptico

Código	Caudal	Rosca	Capacidad de filtraje	Peso
	(L/min)	BSP		kg
211FR30R40I	30	1/2''	40	0,6
211FR35R60I	35		60	
211FR40R100I	40		100	
211FR45R180I	45		180	
211FR100R40I	100	1''	40	2,6
211FR120R60I	120		60	
211FR150R100I	150		100	
211FR150R180I	150		180	

Cartucho

Código	Caudal	Rosca	Capacidad de filtraje	Peso
	(L/min)	BSP		kg
211FRA70R40IS	70	3/4''	40	0,85
211FRA85R60IS	85		60	
211FRA100R100IS	100		100	
211FRA110R180IS	110		180	
211FRA200R40IB	200	1 1/4''	40	5,6
211FRA220R60IB	220		60	
211FRA240R100IB	240		100	
211FRA260R180IB	260		180	
211FRA360R40IB	360	1 1/2''	40	6,4
211FRA390R60IB	390		60	
211FRA420R100IB	420		100	
211FRA450R180IB	450		180	
211FRA490P40IB	490	2''	40	7,4
211FRA540P60IB	540		60	
211FRA600P100IB	600		100	
211FRA630P180IB	630		180	
211FRA700P40IB	700	2 1/2''	40	8,5
211FRA770P60IB	770		60	
211FRA840P100IB	840		100	
211FRA900P180IB	900		180	

LARZEP

>>> Gatos hidráulicos de botella

Gatos hidráulicos de botella

Código	Capacidad	A	B	C	D	Husillo	Horquilla		Telescópico	Con manómetro	Dos bombas	Peso
	Tn	mm				E			mm / mm			kg
702A30211	2	170	350	120	107 x 91	60	X		-	X	X	2,8
702AB30220	2	140	395	190	125 x 125	65			95/95			4,3
702A30311	3	170	350	120	107 x 91	60			-			2,8
702AB30420	4	140	395	190	125 x 125	65			95/95			4,3
702AB30421	4	140	395	190	125 x 125	65	X	X	-			4,3
702A30513	5	190	390	130	103 x 114	70			-			3,8
702A30815	8	230	465	155	125 x 125	80			95/95			5,8
702A31015	10	230	465	155	125 x 125	80			95/95			5,8
702AB21027	10	249	519	270	154 x 164	-			-			13
702A21514	15	214	421	142	160 x 168	65			-			9,5
702A22014	20	214	421	142	160 x 168	65			-			9,5
702AC22014	20	214	421	142	160 x 168	65			-	X		9,9
702A22514	25	222	429	142	154 x 164	65			135/135			12,7
702A23014	30	222	429	142	154 x 164	65			-			12,7
702AC23014	30	222	429	142	154 x 164	65			-	X		13,2
702A24014	40	215	360	145	165 x 175	-			-			16,4
702A25014	50	216	361	145	180 x 190	-			-			19,9
702A25015	50	223	373	150	225 x 192	-			-		X	21,8
702AC25015	50	223	373	150	225 x 192	-			-	X	X	22,3

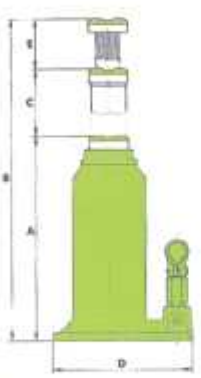

LARZEP

>>> Gatos hidráulicos de carretilla

Gatos hidráulicos de carretilla

Código	Capacidad	A	B	C	D	E	F	Avance	Peso	Carrera
	Tn	mm						rápido	kg	mm
702B02047	2	110	580	1250	160	300	920	X	45	470
702B03044	3	120	560	1220	185	340	920	X	53	440
702B07044	7	160	3600	1600	220	380	1000	X	90	440
702B10044	10	160	600	1740	265	400	980	X	120	440
702B115042	15	180	600	1910	370	400	980	X	155	420
702B220042	20	180	600	1910	290	430	1000	X	180	420

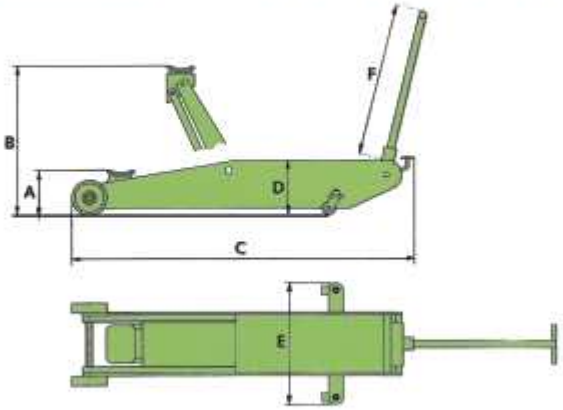

>>> Mesas elevadoras

LARZEP

Mesas elevadoras

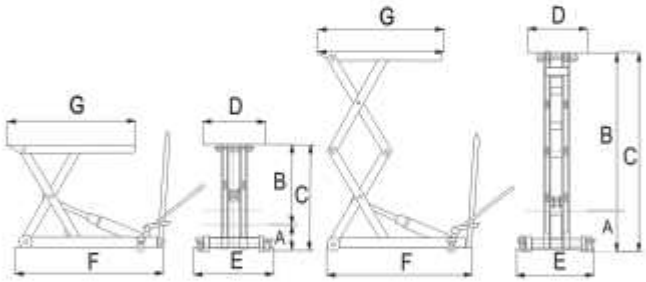

Código	Capacidad	A	B	C	D	E	F	G	Peso
	kg	mm							kg
702F005119	500kg	270	1285	1555	520	666	1242	1080	182
702F01568	1500kg	235	675	910	520	666	1242	1080	141

>>> Grúas plegables

LARZEP

Grúas hidráulicas portátiles

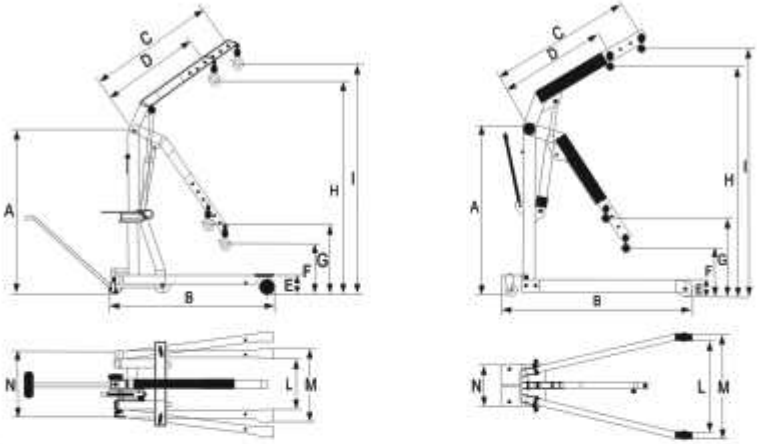

Código	Capacidad	A	B	C	D	E	F	G	H	I	L	M	N	X	Cadena	Peso
	kg	mm													mm	kg
702DLG005	500	1600	1260	1310	1010	140	410	650	2160	2340	750	885	665	100	-	73
702DLG010	1000	1700	1520	1550	1250	170	520	700	2160	2340	950	1060	750	100	-	97
702DL015	1500	1920	1690	1450	1120	165	490	760	2220	2390	940	1120	590	95	-	118
702DL020	2000	2000	1930	1570	1240	210	500	800	2300	2500	700/1150	970/1420	700	110	1000	190

SAUER DANFOSS

>>> Motores hidráulicos

Motor hidráulico OMP

Referencia	Tipo	Tamaño	Tipo de eje	Peso
091151000000	OMP-50	1''	Cilíndrico	5,6 kg
091151002800	OMP-50	25 mm	Cilíndrico	5,6 kg
091151003500	OMP-50		Estriado	5,6 kg
091151000100	OMP-80	1''	Cilíndrico	5,7 kg
091151002900	OMP-80	25 mm	Cilíndrico	5,7 kg
091151003600	OMP-80		Estriado	5,7 kg
091151000200	OMP-100	1''	Cilíndrico	5,9 kg
091151003000	OMP-100	25 mm	Cilíndrico	5,9 kg
091151003700	OMP-100		Estriado	5,9 kg
091151000300	OMP-160	1''	Cilíndrico	6,2 kg
091151003100	OMP-160	25 mm	Cilíndrico	6,2 kg
091151003800	OMP-160		Estriado	6,2 kg
091151000400	OMP-200	1''	Cilíndrico	6,4 kg
091151003200	OMP-200	25 mm	Cilíndrico	6,4 kg
091151003900	OMP-200		Estriado	6,4 kg
091151000500	OMP-315	1''	Cilíndrico	6,9 kg
091151003300	OMP-315	25 mm	Cilíndrico	6,9 kg
091151004000	OMP-315		Estriado	6,9 kg

CARACTERÍSTICAS TÉCNICAS			OMP 50	OMP 80	OMP 100	OMP 160	OMP 200	OMP 315
Desplazamiento geométrico	(pulg.³)		48,6	77,8	97,3	155,7	194,6	306,1
Velocidad máx.	(r/min)	cont.	800	750	600	400	310	205
		int.[1]	1000	940	750	500	390	255
Par máx.	(daNm)	cont.	6	9,5	12	19,5	24	26
		int.[1]	8,5	13,5	17	26	34	37
		punta[2]	13,5	21,5	27	43	54	60
Potencia de salida máx.	(kW)	cont.	5	6	7	7	6	4
		int.[1]	6	9	10	10	9	6
		punta[2]	8	12	12	12	12	8,5
Pérdida de carga máx.	(bar)	cont.	100	100	100	100	100	70
		int.[1]	140	140	140	140	140	100
		punta[2]	225	225	225	225	225	160
Caudal de aceite máx.	(l/min)	cont.	40	60	60	60	60	60
		int.[1]	50	75	75	75	75	75
Presión de entrada máx.	(bar)	cont.	140	140	140	140	140	140
		int.[1]	175	175	175	175	175	175
		punta[2]	225	225	225	225	225	225
Presión máxima con tubería de drenaje[4]	(bar)	cont.	140	140	140	140	140	140
		int.[1]	175	175	175	175	175	175
		punta[2]	225	225	225	225	225	225
Presión máxima en tubería de drenaje[4]	(bar)	cont.	50[3]	50[3]	50[3]	50[3]	50[3]	50[3]
		int.[1]	75	75	75	75	75	75
Presión de arranque máx. con eje no cargado	(bar)		10	10	10	10	10	10
Par de arranque mín.	(daNm)	A pérdida de carga máx. cont.	5	7,5	10,5	15,5	16	18
		A pérdida de carga máx. int.	7	11	13,5	22	25	29

[1] Funcionamiento intermitente: los valores admisibles pueden producirse como máximo durante 10% de cada minuto.
[2] Carga de punta. Los valores admisibles pueden producirse como máximo durante 1% de cada minuto, véase "Carga de punta/funcionamiento continuo/intermitente".
[3] A 100-300 r/min.
[4] Véase "Presión admisible en la junta del eje" y "Tubería de drenaje".

>>> Motores hidráulicos

SAUER DANFOSS

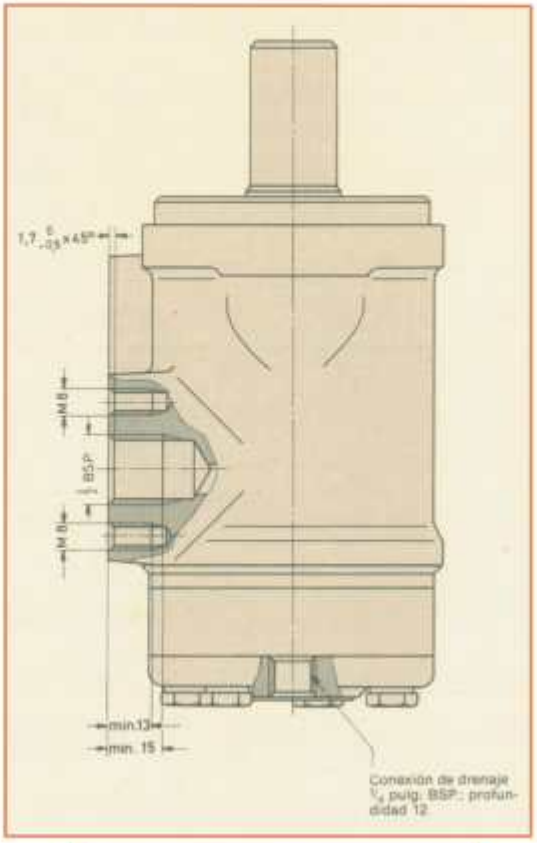

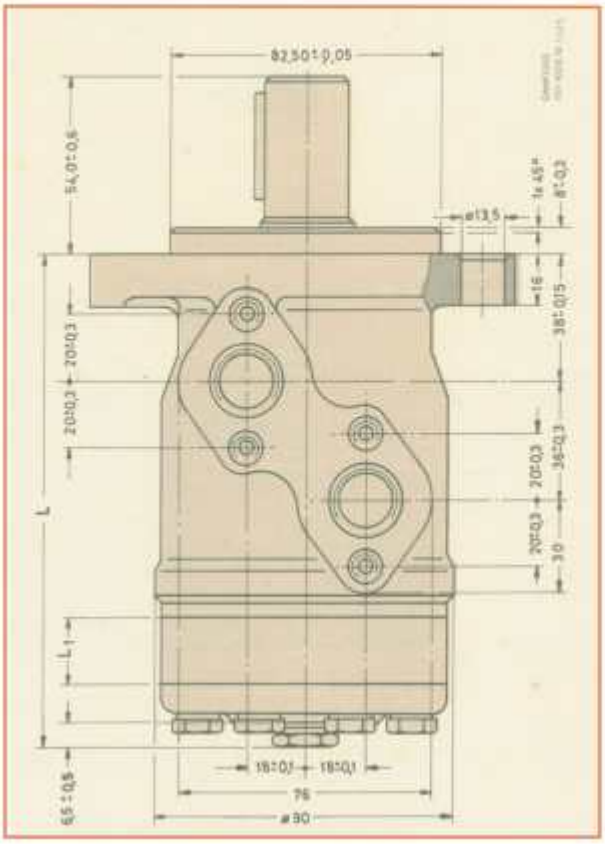

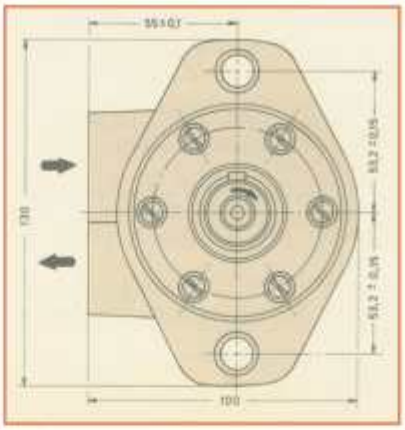

Tipo	L	L_1
OMP50	135,5±1,0	6,5
OMP80	139,0±1,0	10,4
OMP100	142,0±1,0	13,0
OMP160	150,0±1,0	20,8
OMP200	155,0±1,0	26,0
OMP315	170,0±1,0	40,9

Motor hidráulico OMR

Código	Tipo	Tamaño	Tipo de eje	Peso
091151020100	OMR-80	1''	Cilíndrico	6,9 kg
091151021100	OMR-80	25 mm	Cilíndrico	6,9 kg
091151024200	OMR-80	32 mm	Cilíndrico	6,9 kg
091151023600	OMR-80		Estriado	6,9 kg
091151026600	OMR-80		Cónico	6,9 kg
091151020200	OMR-100	1''	Cilíndrico	7,0 kg
091151021200	OMR-100	25 mm	Cilíndrico	7,0 kg
091151024300	OMR-100	32 mm	Cilíndrico	7,0 kg
091151023700	OMR-100		Estriado	7,0 kg
091151026700	OMR-100		Cónico	7,0 kg
091151020300	OMR-160	1''	Cilíndrico	7,5 kg
091151021300	OMR-160	25 mm	Cilíndrico	7,5 kg
091151024400	OMR-160	32 mm	Cilíndrico	7,5 kg

Código	Tipo	Tamaño	Tipo de eje	Peso
091151023800	OMR-160		Estriado	7,5 kg
091151026800	OMR-160		Cónico	7,5 kg
091151020400	OMR-200	1''	Cilíndrico	8,0 kg
091151021400	OMR-200	25 mm	Cilíndrico	8,0 kg
091151024500	OMR-200	32 mm	Cilíndrico	8,0 kg
091151023900	OMR-200		Estriado	8,0 kg
091151026900	OMR-200		Cónico	8,0 kg
091151020500	OMR-315	1''	Cilíndrico	9,0 kg
091151021500	OMR-315	25 mm	Cilíndrico	9,0 kg
091151024600	OMR-315	32 mm	Cilíndrico	9,0 kg
091151024000	OMR-315		Estriado	9,0 kg
091151027000	OMR-315		Cónico	9,0 kg

SAUER DANFOSS

>>> Motores hidráulicos

CARACTERÍSTICAS TÉCNICAS

			OMR 80	OMR 100	OMR 160		OMR 200		OMR 315	
					Con eje cilíndrico	Con eje cónico, ranurado o Ø32	Con eje cilíndrico	Con eje cónico, ranurado o Ø32	Con eje cilíndrico	Con eje cónico, ranurado o Ø32
Desplazamiento geométrico	(cm^3)		80,3	99,8	159,6	159,6	199,8	199,8	315,7	315,7
Velocidad máx.	(r/min)	cont.	750	600	375	375	300	300	190	190
		int.[1]	940	750	470	470	375	375	240	240
Par máx.	(daNm)	cont.	15,5	20	28	31,5	29	34	28	34
		int.[1]	19,5	25	39	39	39	47,5	38	54
		punta[2]	23	29	46	46	57	57	84	84
Potencia de salida máx.	(kW)	cont.	10	10	9	10,5	7,5	9	4,5	5,5
		int.[1]	12,5	12,5	12,5	12,5	9,5	12,5	6	9
		punta[2]	13,5	13,5	13,5	13,5	13,5	13,5	12,5	12,5
Pérdida de carga máx.	(bar)	cont.	140	140	120	140	100	120	65	80
		int.[1]	175	175	175	175	140	175	90	125
		punta[2]	225	225	225	225	225	225	210	210
Caudal de aceite máx.	(l/min)	cont.	60	60	60	60	60	60	60	60
		int.[1]	75	75	75	75	75	75	75	75
Presión de entrada máx.	(bar)	cont.	140	140	140	140	140	140	140	140
		int.[1]	175	175	175	175	175	175	175	175
		punta[2]	225	225	225	225	225	225	225	225
Presión de retorno máx. sin tubería de drenaje[4]	(bar)	cont.	50[3]	50[3]	50[3]	50[3]	50[3]	50[3]	50[3]	50[3]
		int.[1]	75	75	75	75	75	75	75	75
Presión retorno máx. con tubería de retorno[4]	(bar)	cont.	140	140	140	140	140	140	140	140
		int.[1]	175	175	175	175	175	175	175	175
		punta[2]	225	225	225	225	225	225	225	225
Presión máx. en tubería de drenaje[4]	(bar)	cont.	50[3]	50[3]	50[3]	50[3]	50[3]	50[3]	50[3]	50[3]
		int.[1]	75	75	75	75	75	75	75	75
Presión de arranque máx. con eje no cargado	(bar)		10	10	7	7	5	5	5	5
Par de arranque mín.	(daNm)	A pérdida de carga máx. cont.	13	17	24	27	24,5	29	24	29
		A pérdida de carga máx. int.	16,5	21	33	33	33	40	32	42,5

[1] Funcionamiento intermitente: los valores admisibles pueden producirse como máximo durante 10% de cada minuto.
[2] Carga de punta. Los valores admisibles pueden producirse como máximo durante 1% de cada minuto, véase "Carga de punta/funcionamiento continuo/intermitente".
[3] A 100-300 r/min.
[4] Véase "Presión admisible en la junta del eje" y "Tubería de drenaje".

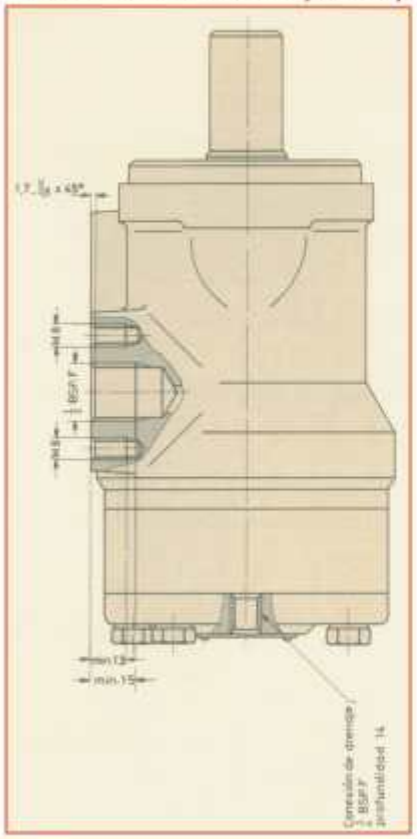

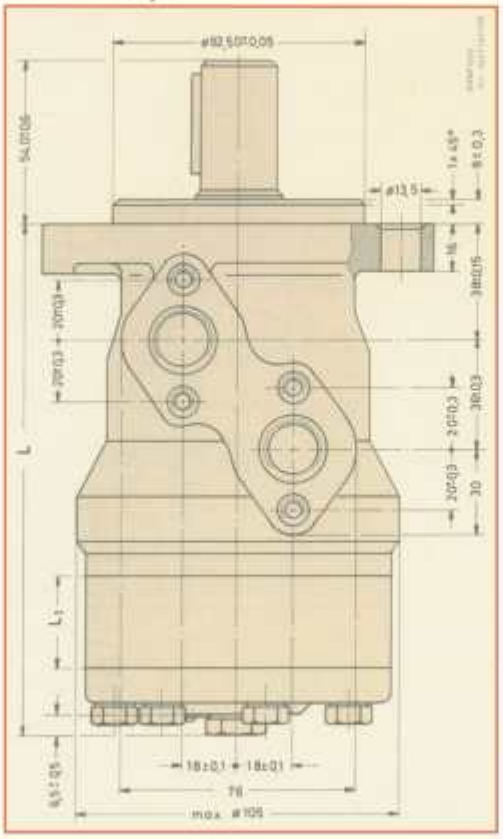

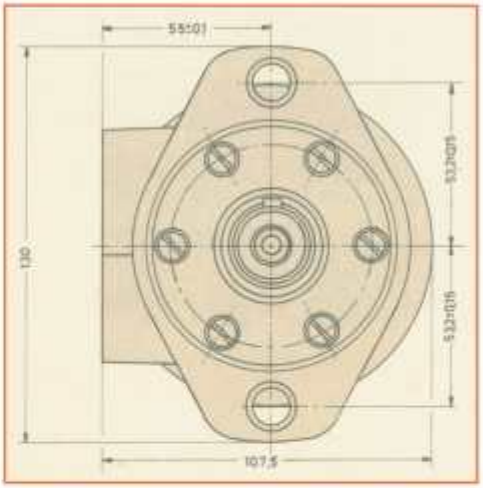

Tipo	L	L_1
OMR80	144,5±1,0	14,0
OMR100	148,0±1,0	17,4
OMR160	158,5±1,0	27,8
OMR200	165,5±1,0	34,8
OMR315	185,5±1,0	54,8

>>> Racores

legris connectic

Codos machos BSP cónica (según norma DIN 2353/ISO 8434-1)

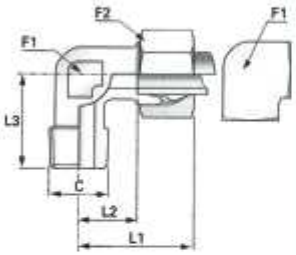

Códigos

Cuerpo desnudo	anillo de 1 arista	anillo de doble arista	PN	ØD	C	F1*	F2	L1	L2	L3	Kg
2098009E0410	2098109E0410		LL 100	4	R1/8	11	10	21	11	18	0,022
2098009E0510	2098109E0510			5	R1/8	11	12	22	10	17	0,023
2098009E0610	2098109E0610			6	R1/8	11	12	22	10	17	0,023
2098009E0810	2098109E0810			8	R1/8	12	14	23	11,5	20	0,032
2098009E1013	2098109E1013			10	R1/4	14	17	27	15,5	26	0,049
2098009E1213	2098109E1213			12	R1/4	17	19	27	15	27	0,073
2098009L0610		2098209L0610	L 315	6	R1/8	12	14	26	11,5	20	0,040
2098009L0613		2098209L0613		6	R1/4	14	14	28,5	14	26	0,057
2098009L0813		2098209L0813		8	R1/4	14	17	29	14	27	0,063
2098009L0817		2098209L0817		8	R3/8	17	17	31,5	17	28	0,068
2098009L1013		2098209L1013		10	R1/4	17	19	30	15	27	0,088
2098009L1017		2098209L1017		10	R3/8	17	19	31,5	17	28	0,070
2098009L1213		2098209L1213		12	R1/4	17	22	31,5	17	28	0,072
2098009L1217		2098209L1217		12	R3/8	19	22	32	17	28	0,118
2098009L1221		2098209L1221		12	R1/2	19	22	35,5	21	34	0,114
2098009L1517		2098209L1517		15	R3/8	19	27	35,5	21	34	0,127
2098009L1521		2098209L1521		15	R1/2	19	27	36	21	34	0,130
2098009L1821		2098209L1821		18	R1/2	24	32	40	23,5	36	0,166
2098009S0613		2098209S0613	S 400	6	R1/4	14	17	31	16	27	0,070
2098009S0813		2098209S0813		8	R1/4	17	19	32	17	27	0,094
2098009S1017		2098209S1017		10	R3/8	19	22	34	17,5	28	0,133
2098009S1217		2098209S1217		12	R3/8	22	24	38	21,5	28	0,168
2098009S1421		2098209S1421		14	R1/2	19	27	40	22	32	0,153
2098009S1621		2098209S1621		16	R1/2	24	30	43	24,5	32	0,189

*Modelos ØD 4 a 12 mm de acero perfilado.

Codos machos métrica cónica (según norma DIN 2353/ISO 8434-1)

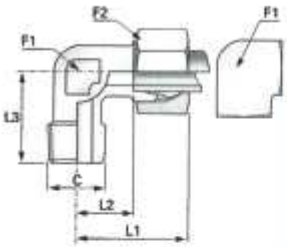

Códigos

Cuerpo desnudo	anillo de 1 arista	anillo de doble arista	PN	ØD	C	F1*	F2	L1	L2	L3	Kg
2098009E0456	2098109E0456		LL 100	4	M8x1	9	10	21	11	17	0,020
2098009E0556	2098109E0556			5	M8x1	11	12	21	9,5	17	0,023
2098009E0660	2098109E0660			6	M10x1	11	12	21	9,5	17	0,023
2098009E0860	2098109E0860			8	M10x1	12	14	23	11,5	20	0,032
2098009L0660		2098209L0660	L 315	6	M10x1	12	14	27	12	20	0,040
2098009L0867		2098209L0867		8	M12x1,5	14	17	29	14	26	0,063
2098009L1071		2098209L1071		10	M14x1,5	17	19	30	15	27	0,088
2098009L1275		2098209L1275		12	M16x1,5	19	22	32	17	28	0,118
2098009L1578		2098209L1578		15	M18x1,5	19	27	36	21	32	0,120
2098009L1882		2098209L1882		18	M22x1,5	24	32	40	23,5	36	0,166
2098009S0667		2098209S0667	S 400	6	M12x1,5	14	17	31	16	26	0,070
2098009S0871		2098209S0871		8	M14x1,5	17	19	32	17	27	0,094
2098009S1075		2098209S1075		10	M16x1,5	19	22	34	17,5	28	0,133
2098009S1278		2098209S1278		12	M18x1,5	22	24	38	21,5	28	0,168
2098009S1480		2098209S1480		14	M20x1,5	19	27	40	22	32	0,153
2098009S1682		2098209S1682		16	M22x1,5	24	30	43	24,5	36	0,189

*Modelos ØD 4 a 12 mm de acero perfilado.

legris connectic

>>> Racores

Codos iguales (según norma DIN 2353/ISO 8434-1)

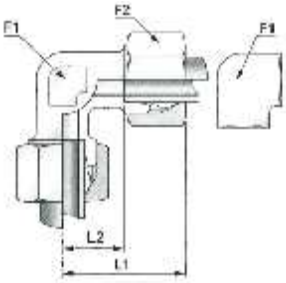

Códigos

Cuerpo desnudo	anillo de 1 arista	anillo de doble arista	anillo DiNova		PN	ØD	F1*	F2	L1	L2	Kg
2098002E0400	2098102E0400			LL	100	4	9	10	21	11	0,023
2098002E0500	2098102E0500					5	11	12	21	9,5	0,028
2098002E0600	2098102E0600					6	11	12	21	9,5	0,027
2098002E0800	2098102E0800					8	12	14	23	11,5	0,037
2098002E1000	2098102E1000					10	14	17	27	15,5	0,051
2098002E1200	2098102E1200					12	17	19	27	15	0,072
2098002L0600		2098202L0600	2098302L0600	L	400	6	12	14	27	12	0,051
2098002L0800		2098202L0800	2098302L0800			8	14	17	29	14	0,075
2098002L1000		2098202L1000	2098302L1000			10	17	19	30	15	0,106
2098002L1200		2098202L1200	2098302L1200			12	19	22	32	17	0,137
2098002L1500		2098202L1500	2098302L1500			15	19	27	36	21	0,158
2098002L1800		2098202L1800	2098302L1800		315	18	24	32	40	23,5	0,239
2098002L2200		2098202L2200	2098302L2200			22	27	36	44	27,5	0,317
2098002L9800		2098202L2800	2098302L2800		250	28	36	41	47	30,5	0,420
2098002L3500		2098202L3500	2098302L3500			35	41	50	56	34,5	0,759
2098002L4200		2098202L4200	2098302L4200			42	50	60	63	40	1,078
2098002S0600		2098202S0600	2098302S0600	S	630	6	14	17	31	16	0,086
2098002S0800		2098202S0800	2098302S0800			8	17	19	32	17	0,112
2098002S1000		2098202S1000	2098302S1000			10	19	22	34	17,5	0,165
2098002S1200		2098202S1200	2098302S1200			12	22	24	38	21,5	0,216
2098002S1400		2098202S1400	2098302S1400			14	19	27	40	22	0,207
2098002S1600		2098202S1600	2098302S1600		400	16	24	30	43	24,5	0,258
2098002S2000		2098202S2000	2098302S2000			20	27	36	48	26,5	0,407
2098002S2500		2098202S2500	2098302S2500			25	36	46	54	30	0,776
2098002S3000		2098202S3000	2098302S3000			30	41	50	62	35,5	0,974
2098002S3800		2098202S3800	2098302S3800		315	38	50	60	72	41	1,318

*Modelos ØD 4 a 12 mm de acero perfilado.

Tes iguales (según norma DIN 2353/ISO 8434-1)

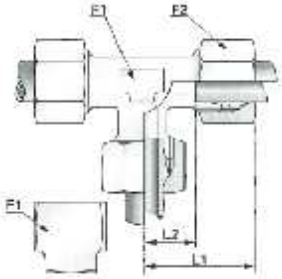

Códigos

Cuerpo desnudo	anillo de 1 arista	anillo de doble arista	anillo DiNova		PN	ØD	F1*	F2	L1	L2	Kg
2098004E0400	2098104E0400			LL	100	4	9	10	21	11	0,031
2098004E0500	2098104E0500					5	11	12	21	9,5	0,038
2098004E0600	2098104E0600					6	11	12	21	9,5	0,036
2098004E0800	2098104E0800					8	12	14	23	11,5	0,052
2098004E1000	2098104E1000					10	14	17	27	15,5	0,070
2098004E1200	2098104E1200					12	17	19	27	15	0,090
2098004L0600		2098204L0600	2098304L0600	L	400	6	12	14	27	12	0,071
2098004L0800		2098204L0800	2098304L0800			8	14	17	29	14	0,101
2098004L1000		2098204L1000	2098304L1000			10	17	19	30	15	0,137
2098004L1200		2098204L1200	2098304L1200			12	19	22	32	17	0,174
2098004L1500		2098204L1500	2098304L1500			15	19	27	36	21	0,244
2098004L1800		2098204L1800	2098304L1800		315	18	24	32	40	23,5	0,353
2098004L2200		2098204L2200	2098304L2200			22	27	36	44	27,5	0,473
2098004L2800		2098204L2800	2098304L2800		250	28	36	41	47	30,5	0,737
2098004L3500		2098204L3500	2098304L3500			35	41	50	56	34,5	0,901
2098004L4200		2098204L4200	2098304L4200			42	50	60	63	40	1,484
2098004S0600		2098204S0600	2098304S0600	S	630	6	14	17	31	16	0,118
2098004S0800		2098204S0800	2098304S0800			8	17	19	32	17	0,148
2098004S1000		2098204S1000	2098304S1000			10	19	22	34	17,5	0,215
2098004S1200		2098204S1200	2098304S1200			12	22	24	38	21,5	0,284
2098004S1400		2098204S1400	2098304S1400			14	19	27	40	22	0,295
2098004S1600		2098204S1600	2098304S1600		400	16	24	30	43	24,5	0,387
2098004S2000		2098204S2000	2098304S2000			20	27	36	48	26,5	0,590
2098004S2500		2098204S2500	2098304S2500			25	36	46	54	30	1,096
2098004S3000		2098204S3000	2098304S3000			30	41	50	62	35,5	1,313
2098004S3800		2098204S3800	2098304S3800		315	38	50	60	72	41	2,027

*Modelos ØD 4 a 12 mm de acero perfilado.

>>> Racores

Tes de reducción (según norma DIN 2353/ISO 8434-1)

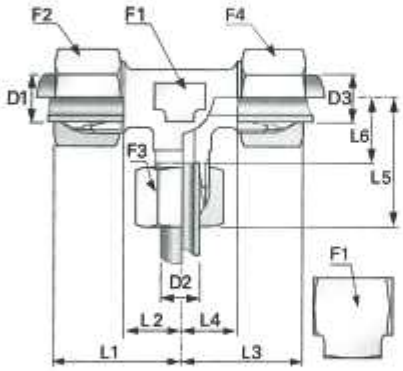

Códigos

Cuerpo desnudo	anillo de 1 arista	anillo de doble arista	anillo DiNova
2098004E0604	2098104E0404		
2098004E0408	2098104E0408		
2098004L0608		2098204L0608	2098304L0608
2098004L0806		2098204L0806	2098304L0806
2098004L0610		2098204L0610	2098304L0610
2098004L0810		2098204L0810	2098304L0810
2098004L1006		2098204L1006	2098304L1006
2098004L1008		2098204L1008	2098304L1008
2098004L0812		2098204L0812	2098304L0812
2098004L1206		2098204L1206	2098304L1206
2098004L1208		2098204L1208	2098304L1208
2098004L1210		2098204L1210	2098304L1210
2098004L1015		2098204L1015	2098304L1015
2098004L1215		2098204L1215	2098304L1215
2098004L1506		2098204L1506	2098304L1506
2098004L1508		2098204L1508	2098304L1508
2098004L1510		2098204L1510	2098304L1510
2098004L1512		2098204L1512	2098304L1512
2098004L1218		2098204L1218	2098304L1218
2098004L1518		2098204L1518	2098304L1518
2098004L1808		2098204L1808	2098304L1808
2098004L1810		2098204L1810	2098304L1810
2098004L1812		2098204L1812	2098304L1812
2098004L1815		2098204L1815	2098304L1815
2098004L2210		2098204L2210	2098304L2210
2098004L2212		2098204L2212	2098304L2212
2098004L2215		2098204L2215	2098304L2215
2098004L2218		2098204L2218	2098304L2218
2098004L2228		2098204L2228	2098304L2228
2098004L2810		2098204L2810	2098304L2810
2098004L2812		2098204L2812	2098304L2812
2098004L2815		2098204L2815	2098304L2815
2098004L2818		2098204L2818	2098304L2818
2098004L2822		2098204L2822	2098304L2822
2098004L3522		2098204L3522	2098304L3522
2098004L3528		2098204L3528	2098304L3528

	PN	ØD1	ØD2	ØD3	F1*	F2	F3	F4	L1	L2	L3	L4	L5	L6	Kg
LL	100	6	4	6	11	12	10	12	21	9,5	21	9,5	21	11	0,031
		4	8	4	12	10	14	10	23	13	23	13	23	11,5	0,048
L	400	6	8	6	14	14	17	14	26	11	26	11	29	14	0,090
		8	6	8	14	17	14	17	29	14	29	14	29	14	0,099
		6	10	6	17	14	19	14	30	15	30	15	30	15	0,108
		8	10	8	17	17	19	17	30	15	30	15	30	15	0,127
		10	6	10	17	19	14	19	30	15	30	15	30	15	0,122
		10	8	10	17	19	17	19	30	15	30	15	30	15	0,128
		8	12	8	19	17	22	17	32	17	32	17	32	17	0,154
		12	6	12	19	22	14	22	32	17	32	17	32	17	0,160
		12	8	12	19	22	17	22	32	17	32	17	32	17	0,161
		12	10	12	19	22	19	22	32	17	32	17	32	17	0,163
		10	15	10	19	19	27	19	36	21	36	21	36	21	0,225
		12	15	12	19	22	27	22	36	21	36	21	36	21	0,193
		15	6	15	19	27	14	27	36	21	36	21	36	21	0,210
		15	8	15	19	27	17	27	36	21	36	21	36	21	0,224
		15	10	15	19	27	19	27	36	21	36	21	36	21	0,225
		15	12	15	19	27	22	27	36	21	36	21	36	21	0,235
	315	12	18	12	24	22	32	22	39	24	39	24	40	23,5	0,264
		15	18	15	24	27	32	27	39	24	39	24	40	23,5	0,327
		18	8	18	24	32	17	32	40	23,5	40	23,5	39	24	0,315
		18	10	18	24	32	19	32	40	23,5	40	23,5	39	24	0,316
		18	12	18	24	32	22	32	40	23,5	40	23,5	39	24	0,317
		18	15	18	24	32	27	32	40	23,5	40	23,5	39	24	0,343
		22	10	22	27	36	19	36	44	27,5	44	27,5	43	28	0,435
		22	12	22	27	36	22	36	44	27,5	44	27,5	43	28	0,430
		22	15	22	27	36	27	36	44	27,5	44	27,5	43	28	0,472
		22	18	22	27	36	32	36	44	27,5	44	27,5	44	27,5	0,470
	250	22	28	22	36	36	41	36	47	30,5	47	30,5	47	30,5	0,607
		28	10	28	36	41	19	41	47	30,5	47	30,5	46	31	0,530
		28	12	28	36	41	22	41	47	30,5	47	30,5	46	31	0,542
		28	15	28	36	41	27	41	47	30,5	47	30,5	46	31	0,562
		28	18	28	36	41	32	41	47	30,5	47	30,5	47	30,5	0,586
		28	22	28	36	41	36	41	47	30,5	47	30,5	47	30,5	0,558
		35	22	35	41	50	36	50	56	34,5	56	34,5	54	37,5	0,842
		35	28	35	41	50	41	50	56	34,5	56	34,5	54	37,5	0,870

*Modelos ØD 4 a 12 mm de acero perfilado.

legris connectic

>>> Racores

Tes de reducción (según norma DIN 2353/ISO 8434-1)

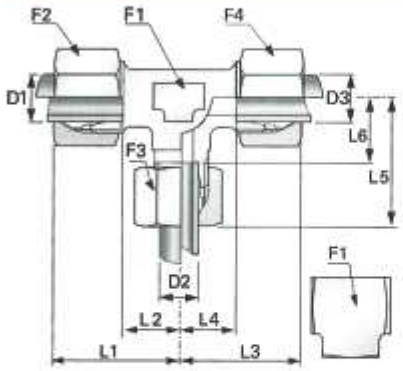

Códigos

Cuerpo desnudo	anillo de doble arista	anillo DiNova
2098004S1006	2098204S1006	2098304S1006
2098004S1206	2098204S1206	2098304S1206
2098004S1208	2098204S1208	2098304S1208
2098004S1210	2098204S1210	2098304S1210
2098004S1410	2098204S1410	2098304S1410
2098004S1216	2098204S1216	2098304S1216
2098004S1606	2098204S1606	2098304S1606
2098004S1608	2098204S1608	2098304S1608
2098004S1610	2098204S1610	2098304S1610
2098004S1612	2098204S1612	2098304S1612
2098004S1620	2098204S1620	2098304S1620
2098004S2010	2098204S2010	2098304S2010
2098004S2012	2098204S2012	2098304S2012
2098004S2016	2098204S2016	2098304S2016
2098004S2025	2098204S2025	2098304S2025
2098004S2516	2098204S2516	2098304S2516
2098004S2520	2098204S2520	2098304S2520
2098004S2530	2098204S2530	2098304S2530
2098004S3016	2098204S3016	2098304S3016
2098004S3020	2098204S3020	2098304S3020
2098004S3025	2098204S3025	2098304S3025

	PN	ØD1	ØD2	ØD3	F1*	F2	F3	F4	L1	L2	L3	L4	L5	L6	Kg
S	630	10	6	10	19	22	17	22	34	17,5	34	17,5	33	18	0,198
		12	6	12	22	24	17	24	38	21,5	38	21,5	37	22	0,260
		12	8	12	22	24	19	24	38	21,5	38	21,5	37	22	0,265
		12	10	12	22	24	22	24	38	21,5	38	21,5	38	21,5	0,280
		14	10	14	19	27	22	27	40	22	40	22	39	22,5	0,266
	400	12	16	12	24	24	30	24	42	25,5	42	25,5	43	24,5	0,328
		16	6	16	24	30	17	30	43	24,5	43	24,5	41	26	0,330
		16	8	16	24	30	19	30	43	24,5	43	24,5	41	26	0,334
		16	10	16	24	30	22	30	43	24,5	43	24,5	42	25,5	0,344
		16	12	16	24	30	24	30	43	24,5	43	24,5	42	25,5	0,360
		16	20	16	27	30	36	30	47	28,5	48	28,5	48	26,5	0,545
		20	10	20	27	36	22	36	48	26,5	48	26,5	46	29,5	0,500
		20	12	20	27	36	24	36	48	26,5	48	26,5	46	29,5	0,510
		20	16	20	27	36	30	36	48	26,5	48	26,5	47	28,5	0,540
		20	25	20	36	36	46	36	53	31,5	53	31,5	54	30	0,940
		25	16	25	36	46	30	46	54	30	54	30	52	33,5	0,980
		25	20	25	36	46	36	46	54	30	54	30	53	31,5	1,030
		25	30	25	41	46	50	46	61	37	61	37	62	35,5	1,371
		30	16	30	41	50	30	50	62	35,5	62	35,5	59	40,5	1,160
		30	20	30	41	50	36	50	62	35,5	62	35,5	60	38,5	1,210
		30	25	30	41	50	46	50	62	25,5	62	25,5	61	37	1,390

*Modelos ØD 4 a 12 mm de acero perfilado.

>>> Racores

legris connectic

Uniones machos BSP cilíndrica (según norma DIN 2353/ISO 1)

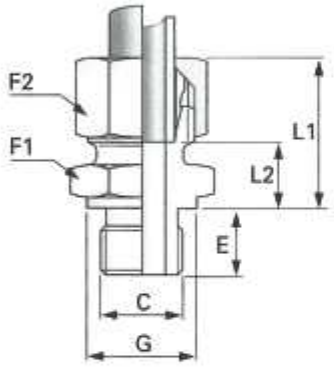

Códigos

Cuerpo desnudo	anillo de 1 arista	anillo de doble arista
2098001E0610	2098101E0610	
2098001E0810	2098101E0810	
2098001L0610		2098201L0610
2098001L0613		2098201L0613
2098001L0617		2098201L0617
2098001L0810		2098201L0810
2098001L0813		2098201L0813
2098001L0817		2098201L0817
2098001L0821		2098201L0821
2098001L1013		2098201L1013
2098001L1017		2098201L1017
2098001L1021		2098201L1021
2098001L1213		2098201L1213
2098001L1217		2098201L1217
2098001L1221		2098201L1221
2098001L1227		2098201L1227
2098001L1517		2098201L1517
2098001L1521		2098201L1521
2098001L1527		2098201L1527
2098001L1821		2098201L1821
2098001L1827		2098201L1827
2098001L2221		2098201L2221
2098001L2227		2098201L2227
2098001L2234		2098201L2234
2098001L2827		2098201L2827
2098001L2834		2098201L2834
2098001L3534		2098201L3534
2098001L3542		2098201L3542
2098001L4249		2098201L4249
2098001S0613		2098201S0613
2098001S0813		2098201S0813
2098001S1013		2098201S1013
2098001S1017		2098201S1017
2098001S1021		2098201S1021
2098001S1213		2098201S1213
2098001S1217		2098201S1217
2098001S1221		2098201S1221
2098001S1421		2098201S1421
2098001S1617		2098201S1617
2098001S1621		2098201S1621
2098001S1627		2098201S1627
2098001S2021		2098201S2021
2098001S2027		2098201S2027
2098001S2527		2098201S2527
2098001S2534		2098201S2534
2098001S3042		2098201S3042
2098001S3849		2098201S3849

	PN	ØD	C	E	F1	F2	G	L1	L2	Kg
LL	100	6	G1/8	8	14	12	14	20	8	0,018
		8	G1/8	8	14	14	14	21	9	0,020
L	315	6	G1/8	8	14	14	14	23	8,5	0,025
		6	G1/4	12	19	14	18	25	10	0,040
		6	G3/8	12	22	14	22	26	11,5	0,047
		8	G1/8	8	14	17	14	24	9,5	0,034
		8	G1/4	12	19	17	18	25	10	0,045
		8	G3/8	12	22	17	22	26	11,5	0,062
		8	G1/2	14	27	17	26	28	13	0,095
		10	G1/4	12	19	19	18	26	11	0,047
		10	G3/8	12	22	19	22	27	12,5	0,063
		10	G1/2	14	27	19	26	28	13	0,095
		12	G1/4	12	19	22	18	26	11	0,060
		12	G3/8	12	22	22	22	27	12,5	0,069
		12	G1/2	14	27	22	26	28	13	0,098
		12	G3/4	16	32	22	32	28,5	14	0,146
		15	G3/8	12	22	27	22	29	13,5	0,100
		15	G1/2	14	27	27	26	29	14	0,115
		15	G3/4	16	32	27	32	30	15	0,167
		18	G1/2	14	27	32	26	31	14,5	0,129
		18	G3/4	16	32	32	32	31	14,5	0,190
	250	22	G1/2	14	32	36	26	32,5	16,5	0,220
		22	G3/4	16	32	36	32	33	16,5	0,176
		22	G1	18	41	36	39	33,5	17,5	0,283
		28	G3/4	16	41	41	32	34	17,5	0,251
		28	G1	18	41	41	39	34	17,5	0,247
		35	G1	18	50	50	39	39	17,5	0,340
		35	G1"1/4	20	50	50	49	39	17,5	0,407
		42	G1"1/2	22	55	60	55	42	19	0,456
S	PB630*	6	G1/4	12	19	17	18	28	13	0,050
		8	G1/4	12	19	19	18	30	15	0,055
		10	G1/4	12	19	22	18	30,5	14,5	0,070
		10	G3/8	12	22	22	22	31	15	0,082
		10	G1/2	14	27	22	26	33,5	17,5	0,110
		12	G1/4	12	22	24	18	32,5	16,5	0,090
		12	G3/8	12	22	24	22	33	17	0,095
		12	G1/2	14	27	24	26	34	17,5	0,125
		14	G1/2	14	27	27	26	37	19	0,148
	400	16	G3/8	12	24	30	22	36	18	0,146
		16	G1/2	14	27	30	26	37	18,5	0,154
		16	G3/4	16	32	30	32	39	20,5	0,223
		20	G1/2	14	32	36	26	40	18,5	0,205
		20	G3/4	16	32	36	32	42	20,5	0,253
		25	G3/4	16	41	46	32	47	23	0,378
		25	G1	18	41	46	39	47	23	0,465
	250	30	G1"1/4	20	50	50	49	50	23,5	0,645
		38	G1"1/2	22	55	60	55	57	26	0,889

*Coeficiente de seguridad 3.

legris connectic

>>> Racores

Uniones machos, métrica cilíndrica (según norma DIN 2353/ISO 1)

Códigos: Cuerpo desnudo	Códigos: anillo de doble arista		PN	ØD	C	E	F1	F2	G	L1	L2	Kg
2098001L0660	2098201L0660	L	315	6	M10x1	8	14	14	14	23	8.5	0,025
2098001L0867	2098201L0867			8	M12x1,5	12	17	17	17	25	10	0,040
2098001L0871	2098201L0871			8	M14x1,5	12	19	17	19	24,5	10	0,048
2098001L0875	2098201L0875			8	M16x1,5	12	22	17	21	26	11.5	0,058
2098001L0878	2098201L0878			8	M18x1,5	12	24	17	23	26	11.5	0,070
2098001L1067	2098201L1067			10	M12x1,5	12	17	19	17	25,5	11	0,047
2098001L1071	2098201L1071			10	M14x1,5	12	19	19	19	26	11	0,047
2098001L1075	2098201L1075			10	M16x1,5	12	22	19	21	27	12.5	0,066
2098001L1078	2098201L1078			10	M18x1,5	12	24	19	23	27	12.5	0,075
2098001L1082	2098201L1082			10	M22x1,5	14	27	19	27	28,5	14	0,106
2098001L1271	2098201L1271			12	M14x1,5	12	19	22	19	27	12.5	0,064
2098001L1275	2098201L1275			12	M16x1,5	12	22	22	21	27	12.5	0,063
2098001L1278	2098201L1278			12	M18x1,5	12	24	22	23	27	12.5	0,080
2098001L1282	2098201L1282			12	M22x1,5	14	27	22	27	28,5	14	0,110
2098001L1578	2098201L1578			15	M18x1,5	12	24	27	23	29	13.5	0,095
2098001L1582	2098201L1582			15	M22x1,5	14	27	27	27	30	15	0,124
2098001L1882	2098201L1882			18	M22x1,5	14	27	32	27	31	14.5	0,129
2098001L2289	2098201L2289		250	22	M26x1,5	16	32	36	31	33	16.5	0,176
2098001L2891	2098201L2891			28	M33x2	18	41	41	39	34	17.5	0,247
2098001L3596	2098201L3596			35	M42x2	20	50	50	49	39	17.5	0,407
2098001L4298	2098201L4298			42	M48x2	22	55	60	55	42	19	0,456
2098001S0667	2098201S0667	S	PB630*	6	M12x1,5	12	17	17	17	28	13	0,045
2098001S0871	2098201S0871			8	M14x1,5	12	19	19	19	30	15	0,055
2098001S1075	2098201S1075			10	M16x1,5	12	22	22	21	31	15	0,082
2098001S1278	2098201S1278			12	M18x1,5	12	24	24	23	33	17	0,105
2098001S1480	2098201S1480			14	M20x1,5	14	27	27	25	37	19	0,148
2098001S1682	2098201S1682		400	16	M22x1,5	14	27	30	27	37	18.5	0,154
2098001S2086	2098201S2086			20	M27x2	16	32	36	32	42	20.5	0,253
2098001S2591	2098201S2591			25	M33x2	18	41	46	39	47	23	0,465
2098001S3096	2098201S3096		250	30	M42x2	20	50	50	49	50	23.5	0,644
2098001S3898	2098201S3898			38	M48x2	22	55	60	55	57	26	0,889

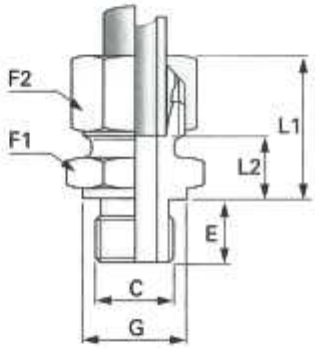

*Coeficiente de seguridad 3.

Uniones dobles (según norma DIN 2353/ISO 1)

Códigos: Cuerpo desnudo	Códigos: anillo de 1 arista	Códigos: anillo de doble arista	Códigos: anillo DiNova		PN	ØD	F1	F2	L1	L2	Kg
2098006E0400	2098106E0400			LL	100	4	9	10	31	12	0,014
2098006E0500	2098106E0500					5	11	12	32	9	0,019
2098006E0600	2098106E0600					6	11	12	32	9	0,021
2098006E0800	2098106E0800					8	12	14	35	12	0,026
2098006E1000	2098106E1000					10	14	17	35	12	0,035
2098006E1200	2098106E1200					12	17	19	35	11	0,042
2098006L0600		2098206L0600	2098306L0600	L	400	6	12	14	39	10	0,035
2098006L0800		2098206L0800	2098306L0800			8	14	17	40	11	0,049
2098006L1000		2098206L1000	2098306L1000			10	17	19	42	13	0,069
2098006L1200		2098206L1200	2098306L1200			12	19	22	43	14	0,085
2098006L1500		2098206L1500	2098306L1500			15	24	27	46	16	0,138
2098006L1800		2098206L1800	2098306L1800		315	18	27	32	48	16	0,195
2098006L2200		2098206L2200	2098306L2200			22	32	36	52	20	0,262
2098006L2800		2098206L2800	2098306L2800		250	28	41	41	54	21	0,315
2098006L3500		2098206L3500	2098306L3500			35	46	50	63	20	0,494
2098006L4200		2098206L4200	2098306L4200			42	55	60	66	21	1,728
2098006S0600		2098206S0600	2098306S0600	S	630	6	14	17	45	16	0,059
2098006S0800		2098206S0800	2098306S0800			8	17	19	47	18	0,078
2098006S1000		2098206S1000	2098306S1000			10	19	22	49	17	0,110
2098006S1200		2098206S1200	2098306S1200			12	22	24	51	19	0,136
2098006S1400		2098206S1400	2098306S1400			14	24	27	57	22	0,182
2098006S1600		2098206S1600	2098306S1600			16	27	30	57	21	0,223
2098006S2000		2098206S2000	2098306S2000		400	20	32	36	66	23	0,347
2098006S2500		2098206S2500	2098306S2500			25	41	46	74	26	0,669
2098006S3000		2098206S3000	2098306S3000			30	46	50	80	27	0,809
2098006S3800		2098206S3800	2098306S3800		315	38	55	60	90	29	1,194

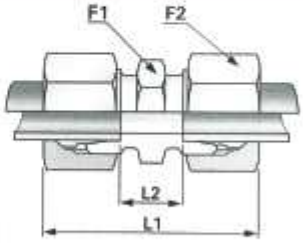

>>> Racores

Uniones dobles de reducción (según norma DIN 2353/ISO 1)

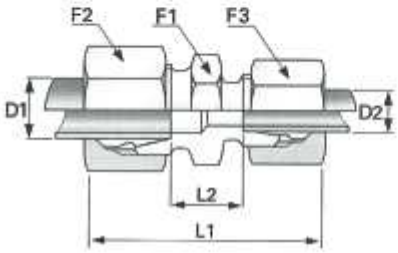

Códigos

Cuerpo desnudo	anillo de 1 arista	anillo de doble arista	anillo DiNova			PN	ØD	F1	F2	F3	L1	L2	Kg
2098006E0604	2098106E0604			LL	100	6	4	11	12	10	31,5	10,5	0,021
2098006E0804	2098106E0804					8	4	12	14	10	33,5	12,5	0,022
2098006E0806	2098106E0806					8	6	12	14	12	34	11	0,024
2098006L0806		2098206L0806	2098306L0806	L	400	8	6	14	17	14	40	11	0,042
2098006L1006		2098206L1006	2098306L1006			10	6	17	19	14	41	12	0,052
2098006L1008		2098206L1008	2098306L1008			10	8	17	19	17	41	12	0,058
2098006L1206		2098206L1206	2098306L1206			12	6	19	22	14	42	13	0,063
2098006L1208		2098206L1208	2098306L1208			12	8	19	22	17	42	13	0,070
2098006L1210		2098206L1210	2098306L1210			12	10	19	22	19	43	14	0,077
2098006L1506		2098206L1506	2098306L1506			15	6	24	27	14	43,5	14	0,095
2098006L1508		2098206L1508	2098306L1508			15	8	24	27	17	43,5	14	0,110
2098006L1510		2098206L1510	2098306L1510			15	10	24	27	19	44,5	15	0,115
2098006L1512		2098206L1512	2098306L1512			15	12	24	27	22	44,5	15	0,120
2098006L1808		2098206L1808	2098306L1808		315	18	8	27	32	17	45	14,5	0,145
2098006L1810		2098206L1810	2098306L1810			18	10	27	32	19	46	15,5	0,150
2098006L1812		2098206L1812	2098306L1812			18	12	27	32	22	46	15,5	0,190
2098006L1815		2098206L1815	2098306L1815			18	15	27	32	27	47,5	16,5	0,175
2098006L2212		2098206L2212	2098306L2212			22	12	32	36	22	48	17,5	0,188
2098006L2215		2098206L2215	2098306L2215			22	15	32	36	27	49,5	18,5	0,225
2098006L2218		2098206L2218	2098306L2218			22	18	32	36	32	50	18	0,250
2098006L2810		2098206L2810	2098306L2810		250	28	10	41	41	19	49,5	18,5	0,250
2098006L2815		2098206L2815	2098306L2815			28	15	41	41	27	51	19,5	0,256
2098006L2818		2098206L2818	2098306L2818			28	18	41	41	32	51,5	19	0,307
2098006L2822		2098206L2822	2098306L2822			28	22	41	41	36	53,5	21	0,309
2098006L3522		2098206L3522	2098306L3522			35	22	46	50	36	58,5	21	0,421
2098006L3528		2098206L3528	2098306L3528			35	28	46	50	41	59	21	0,455
2098006S0806		2098206S0806	2098306S0806	S	630	8	6	17	19	17	47	18	0,068
2098006S1006		2098206S1006	2098306S1006			10	6	19	22	17	48	17,5	0,090
2098006S1008		2098206S1008	2098306S1008			10	8	19	22	19	48	17,5	0,093
2098006S1206		2098206S1206	2098306S1206			12	6	22	24	17	50	19,5	0,107
2098006S1208		2098206S1208	2098306S1208			12	8	22	24	19	50	19,5	0,112
2098006S1210		2098206S1210	2098306S1210			12	10	22	24	22	51	19	0,128
2098006S1410		2098206S1410	2098306S1410			14	10	24	27	22	54	20,5	0,154
2098006S1412		2098206S1412	2098306S1412			14	12	24	27	24	54	20,5	0,159
2098006S1610		2098206S1610	2098306S1610		400	16	10	27	30	22	54	20	0,186
2098006S1612		2098206S1612	2098306S1612			16	12	27	30	24	54	20	0,187
2098006S1614		2098206S1614	2098306S1614			16	14	27	30	27	57	21,5	0,206
2098006S2010		2098206S2010	2098306S2010			20	10	32	36	22	59,5	22	0,261
2098006S2012		2098206S2012	2098306S2012			20	12	32	36	24	63,5	26	0,301
2098006S2014		2098206S2014	2098306S2014			20	14	32	36	27	62,5	23,5	0,302
2098006S2016		2098206S2016	2098306S2016			20	16	32	36	30	62,5	23	0,303
2098006S2516		2098206S2516	2098306S2516			25	16	41	46	30	67,5	25,5	0,552
2098006S2520		2098206S2520	2098306S2520			25	20	41	46	36	71	25,5	0,564
2098006S3020		2098206S3020	2098306S3020			30	20	46	50	36	74	26	0,628
2098006S3025		2098206S3025	2098306S3025			30	25	46	50	46	77	26,5	0,755
2098006S3830		2098206S3830	2098306S3830		315	38	30	55	60	50	86,5	29,5	1,088