ACCESORIOS DE VACÍO
VACUUM ACCESSORIES

REGULADORES DE VACÍO
VACUUM REGULATORS

G3/4"

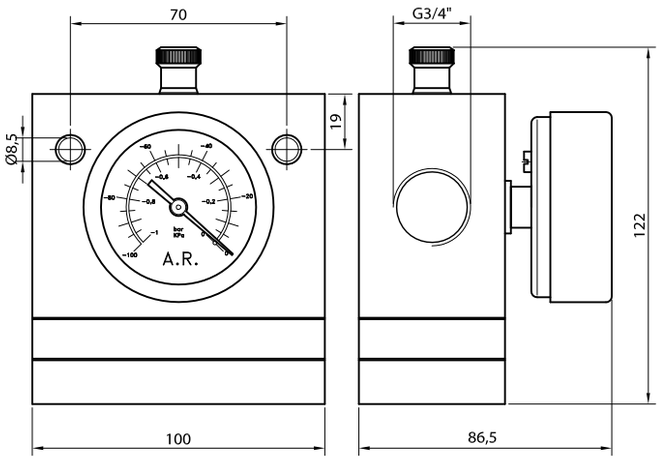

CARACTERÍSTICAS • *CHARACTERISTICS*

Tipo de funcionamiento *Mechanism Type*	[mm]	Membr-piston
Posición de montaje *Mounting Position*		Indiferente *Indifferent*
Máximo caudal de aspiración *Max air suction flow*	[m3/h]	50
Rango de regulación *Setting range*	[mbar]	-1 ... -866
Temperatura de trabajo *Working Temperature*	[ºC]	-7 ... +90
Materiales *Materials*		Al, Latón, NBR *Al, Brass, NBR*
Conexión *Connection*		G3/4"
Peso *Weight*	[g]	1514

CÓMO PEDIR • *HOW TO ORDER*

Regulador de vacío *Vacuum regulator*	ECONRED3/4

AR