Carros

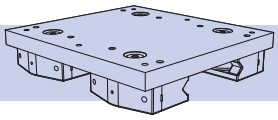

Los carros ensamblados con todos los tamaños de rodamientos se pueden acoplar en las guías montadas en las esquinas en todos los tamaños de viga. Los carros también se pueden montar en las guías de doble canto. Los carros se suministran con rodamientos con agujeros de fijación pasantes para facilitar su extracción directa de la guía. Las caperuzas de retén 📖32 y lubricadores 📖34 son suministrados como opciones.

Los carros están totalmente mecanizados y están fabricados de una aleación de aluminio de alta resistencia con un anodizado transparente y tienen agujeros roscados en posiciones adecuadas para permitir añadir otros elementos.

Los carros ensamblados se pueden ajustar en fábrica para ser montados al ensamblaje correspondiente de viga 📖24. Podemos suministrar carros especiales, por ejemplo con menos material para reducir el peso.

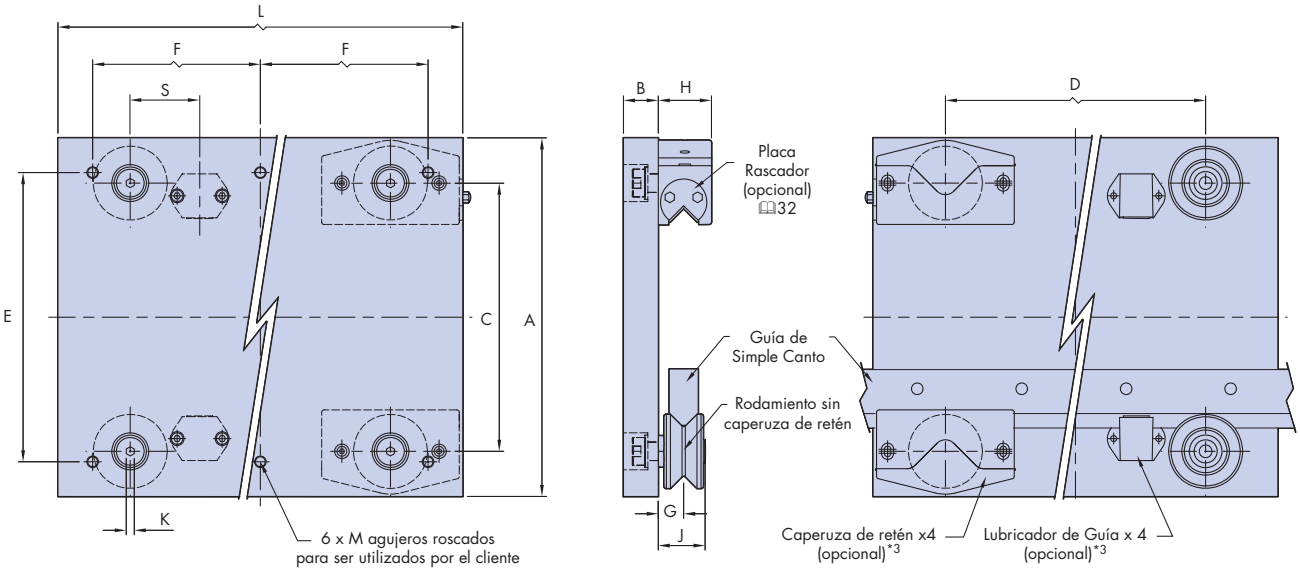

Capacidades de carga de los carros ensamblados 📖42

Nº de Pieza	Para usar con la guía		Para usar con la viga			Posición*1	Rodamiento	A	B	C	D
AU 64 25 D...		HSD 25				-	Ø64	230	30	143.7	205
AU 64 25 C...	HSS 25		HB 25 C			AB o CD	Ø64	310	30	231.9	225
AU 64 25 N...	HSS 25			HB 25		AB o EF	Ø64	300	30	213.9	205
AU 64 25 W...	HSS 25			HB 25		CD o GH	Ø64	390	30	303.9	265
AU 95 25 D...		HSD 25				-	Ø95	290	30	174.7	230
AU 95 25 C...	HSS 25		HB 25 C			AB o CD	Ø95	375	30	262.9	270
AU 95 25 N...	HSS 25			HB 25		AB o EF	Ø95	360	30	244.9	230
AU 95 25 W...	HSS 25			HB 25		CD o GH	Ø95	450	30	334.9	290
AU 120 25 D...		HSD 25				-	Ø120	340	30	198.7	235
AU 120 25 C...	HSS 25		HB 25 C			AB o CD	Ø120	430	30	286.9	285
AU 120 25 N...	HSS 25			HB 25		AB o EF	Ø120	410	30	268.9	290
AU 120 25 W...	HSS 25			HB 25		CD o GH	Ø120	500	30	358.9	290
AU 128 33 N...	HSS 33				HB 33	AB o EF	Ø128	480	30	335.9	350
AU 128 33 W...	HSS 33				HB 33	CD o GH	Ø128	580	30	435.9	440
AU 150 33 N...	HSS 33				HB 33	AB o EF	Ø150	530	50	357.9	385
AU 150 33 W...	HSS 33				HB 33	CD o GH	Ø150	630	50	457.9	435

Para otras opciones con caperuzas visite **www.HepcoMotion.com/hdsdatauk** y seleccione la hoja informativa nº 9 HDS2 opciones de Caperuzas

Notas:

1. Para información sobre las posiciones de las guías, ver 📖24.
2. El carro AU12025D necesita el espaciador de tipo alto HHW25, 📖16-17.
3. El acceso a los tornillos de fijación de las caperuzas de retén y lubricadores es por encima del carro para facilitar el ajuste y la extracción.
4. Los detalles de pedido mostrados enfrente se refieren únicamente a los carros ensamblados. Para detalles sobre cómo pedir vigas ensambladas con guías y especificar un carro ensamblado, ajustado y montado, ver las 📖24-25.
5. En la versión inoxidable, los rodamientos y todos los tornillos de fijación son en acero inoxidable. Las placas de carro son de aluminio con un acabado anodizado transparente. Hay disponible, previa petición, un acabado especial de superficies aprobado por la USDA para aumentar considerablemente la resistencia a la corrosión.
6. Esta tabla indica las dimensiones para las guías en grado precisión. Para las dimensiones de los ensamblajes del grado comercial añada 0.2 mm a las dimensiones N y O. Las otras dimensiones son iguales.

Carros

Los dibujos de abajo muestran los carros HDS2 de Hepco ensamblados conjuntamente con las vigas y guías en las posibles combinaciones básicas. Se incluyen las caperuzas para mostrar las dimensiones máximas. Con sólo los rodamientos o lubricadores las dimensiones serán ligeramente menores. 📖18, 19 y 34.

AU..D – Doble Canto*2

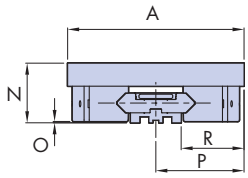

AU..N – Estrecho

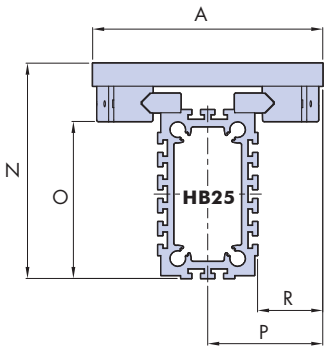

AU..W - Ancho

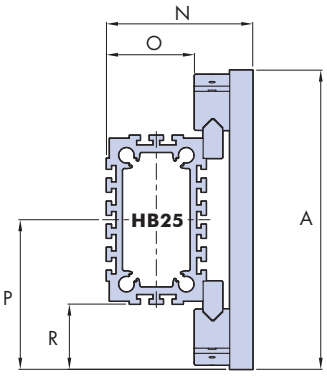

AU..W – Ancho

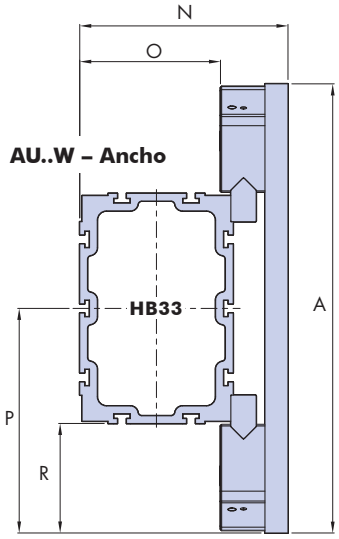

AU..N – Estrecho

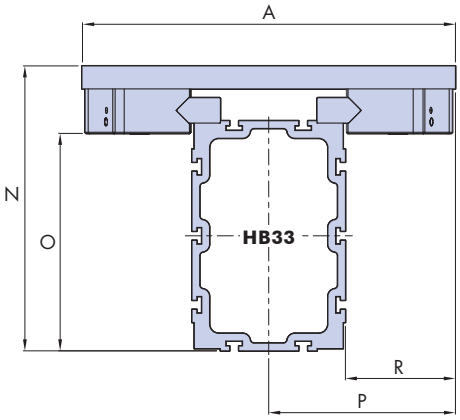

AU..C – Compacto

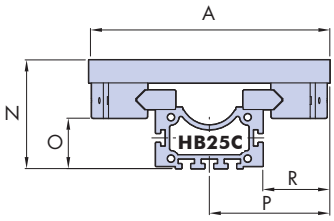

	E	F	G	H	J	K	L	M tamaño rosca x profundidad	N*6	O*6	P	R	S	kg
	190	135	22	46	40.5	8	330	M10x20	77.5	1.5	115	82	60	9.0
	250	145	22	46	40.5	8	350	M10x20	141.5	65.5	155	85	60	11.6
	240	135	22	46	40.5	8	330	M10x20	280.5	204.5	150	85	60	10.1
	330	165	22	46	40.5	8	390	M10x20	190.5	114.5	195	85	60	14.0
	250	165	22	46	40.5	10	390	M10x20	77.5	1.5	145	112	70	14.7
	315	185	22	46	40.5	10	430	M10x20	141.5	65.5	187.5	117.5	70	18.2
	300	165	22	46	40.5	10	390	M10x20	280.5	204.5	180	115	70	16.7
	390	195	22	46	40.5	10	450	M10x20	190.5	114.5	225	115	70	22.7
	280	205	28	58	50	14	470	M12x20	105	17	170	135	84	28.5
	370	230	28	58	50	14	520	M12x20	147.5	59.5	215	145	85	33.6
	350	235	28	58	50	14	530	M12x20	286.5	198.5	205	140	85	33.1
	440	235	28	58	50	14	530	M12x20	196.5	108.5	250	140	85	37.0
	420	265	28	58	50	14	590	M12x20	370.5	286.5	240	140	100	39.1
	520	310	28	58	50	14	680	M12x20	270.5	186.5	290	140	100	48.2
	470	300	40	85	80	22	660	M16x30	402.5	267.5	265	165	110	79.8
	570	325	40	85	80	22	710	M16x30	302.5	167.5	315	165	110	93.0

Ejemplo de Pedido*4 **SS AU 64 25C LB CW**

- SS: Versión en acero inoxidable*5 (Dejar en blanco si no se requiere)
- AU: Número de pieza
- 64: Tamaño del rodamiento
- 25C: Tipo de carro
- LB: Lubricadores de guía
- CW: Dejar en blanco si no se requiere
  - **CW** = Caperuzas de retén
  - **CW4S** = Caperuzas de retén + rascadores externos

Guías 📖 14-15
Rodamientos 📖 18-21
Vigas 📖 22-23
Vigas ensambladas 📖 24-25
Sistemas Ensamblados 📖 40-41
Carros Accionados por Cremallera 📖 28-29
Lubricacíon 📖 32-34
Tuercas en T 📖 38
Info Técnica 📖 42-45

Polígono Indutrial O Rebullón s/n. 36416 - Mos - España - rodavigo@rodavigo.com

Carros Accionados por Cremallera

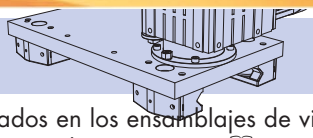

Los carros accionados por cremallera HDS2 de Hepco están disponibles para ser montados en los ensamblajes de vigas de construcción o en cualquier otro tipo de montaje con guías separados a espacios equivalentes entre si 📖27. Están diseñados para encajar con las guías de simple canto en V con cremallera en versión de precisión, acero inoxidable y versión comercial. Tienen todos los beneficios de los carros ensamblados 📖26-27, con la facilidad de accionamiento añadida de la cremallera y el piñón de alto rendimiento.

Podemos suministrar los carros accionados por cremallera con un mecanismo de lubricación automática que proporcionará una cantidad controlada de grasa directamente a los dientes del piñón 📖36.

Nº de Pieza	Para usar con					Opciones de cremallera*1					A	B	C	D	E
	Viga			Guía	Rodamiento	2.5,3,4,5=mod, S=Recto, H=Helicoidal									
						2.5S	2.5H	3.0S	4.0H	5.0S					
AURD 64 25 C..	HB 25C			HSS 25	Ø64	✓	✓	✗	✗	✗	310	250	231.9	385	62.5
AURD 64 25 C..3	HB 25C			HSS 25	Ø64	✗	✗	✓	✗	✗	310	250	231.9	385	62.5
AURD 64 25 N..		HB 25		HSS 25	Ø64	✓	✓	✗	✗	✗	300	240	213.9	365	62.5
AURD 64 25 W..		HB 25		HSS 25	Ø64	✓	✓	✗	✗	✗	390	330	303.9	425	62.5
AURD 95 25 C..	HB 25C			HSS 25	Ø95	✗	✓	✓	✗	✗	375	315	262.9	430	80
AURD 95 25 N..		HB 25		HSS 25	Ø95	✗	✓	✓	✗	✗	360	300	244.9	390	80
AURD 95 25 W..		HB 25		HSS 25	Ø95	✗	✓	✓	✗	✗	450	390	334.9	450	80
AURD 120 25 C..	HB 25C			HSS 25	Ø120	✗	✓	✓	✗	✗	430	370	286.9	465	117.5
AURD 120 25 N..		HB 25		HSS 25	Ø120	✗	✓	✓	✗	✗	410	350	268.9	415	117.5
AURD 120 25 W..		HB 25		HSS 25	Ø120	✗	✓	✓	✗	✗	500	440	358.9	415	117.5
AURD 128 33 N..			HB 33	HSS 33	Ø128	✗	✗	✗	✓	✓	480	420	335.9	525	122.5
AURD 128 33 W..			HB 33	HSS 33	Ø128	✗	✗	✗	✓	✓	580	520	435.9	555	122.5
AURD 150 33 N..			HB 33	HSS 33	Ø150	✗	✗	✗	✓	✓	530	470	357.9	575	137.5
AURD 150 33 W..			HB 33	HSS 33	Ø150	✗	✗	✗	✓	✓	630	570	457.9	675	137.5

Capacidades de Carga de los Carros accionados por cremallera 📖42

Para procesos de instalación y ajueste visite **www.HepcoMotion.com/hdsdatauk** y seleccione la hoja informativa nº 8 HDS2 Carros accionados por cremallera

Para ver dimensiones y especificaciones del ensamblaje de la brida de accionamiento y motorreductores de CA 📖30-31

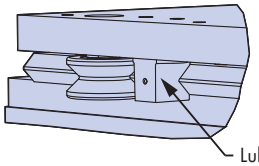

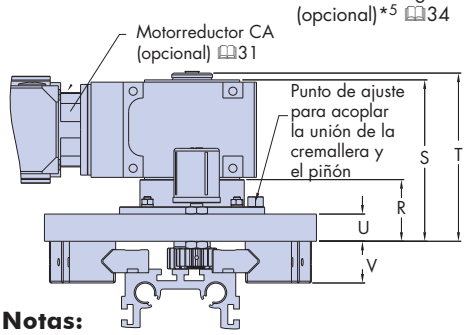

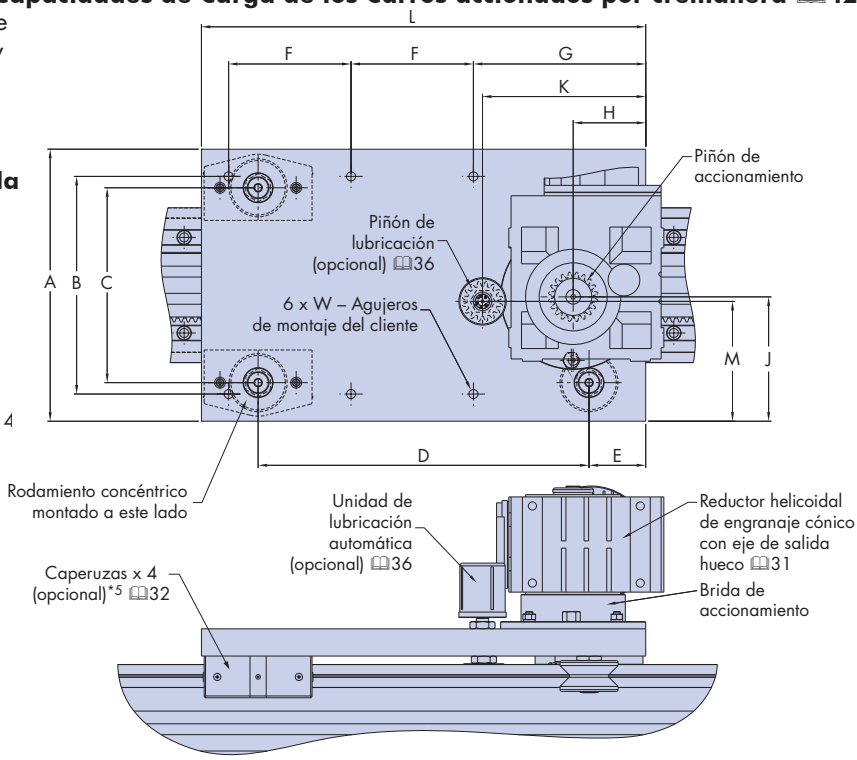

Notas:

1. Las cremalleras rectas de módulo 2.5 y 4, tienen un ángulo hélice de izquierdas de 30º, disponible como una opción estándar en las guías HSS25HR y HSS33HR, respectivamente.
2. El peso de los carros ensamblados no incluye el peso del motor ni reductor, 📖31 para más detalles.
3. Las posiciones de montaje 3, 4, 5 y 8 no son compatibles con la posición de montaje estándar de la unidad de lubricación automática. Se disponen de posiciones alternativas de montaje para la lubricación automática.
4. Las versiones SS tienen todos los componentes en acero inoxidable, excepto la placa de carro y el cuerpo de la brida de accionamiento que son de aluminio con anodizado transparente (una protección anticorrosiva adicional está disponible previa petición). Las caperuzas de retén son de plástico, el motorreductor es estándar.
5. Para las posiciones de los agujeros de montaje de las caperuzas de retén, ver 📖32. Para las posiciones de los agujeros de montaje de los lubricadores, ver 📖36 y 34.

Carros Accionados por Cremallera

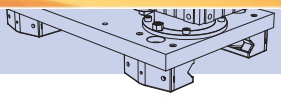

Los carros accionados por cremallera incorporan un fuerte ensamblaje de eje de accionamiento con una facilidad de micro ajuste para conseguir un correcto engranaje entre el piñón y la cremallera 📖30. El diseño estándar está indicado para conectar un motor de CA suministrado por Hepco 📖31, siendo la forma más económica de conseguir un movimiento lineal de punta a punta. La velocidad y la aceleración también se pueden controlar mediante un controlador de velocidad CA que Hepco también puede suministrar.

Podemos suministrar una brida de accionamiento especial o modificada para los clientes que incorporen su propio motorreductor, incluyendo motores de tipo servo o paso a paso.

F	G	H		J		K	L	M		R		S		T		U	V	W	kg*2
		Recta	Helicoidal	Recta	Helicoidal			Recta	Helicoidal	Recta	Helicoidal	Recta	Helicoidal	Recta	Helicoidal			W – Tamaño de rosca x profundidad	
145	190	80		133.5	137.4	180	510	128.5	131.6	68		179		187		30	46	M10x20	18.0
145	190	90		138	-	200	510	132	-	69.5		205		214		30	46	M10x20	18.3
135	190	80		137.5	141.4	180	490	132.5	135.6	68		179		187		30	46	M10x20	17.2
165	190	80		137.5	141.4	180	550	132.5	135.6	68		179		187		30	46	M10x20	22.6
185	200	90	80	170.5	169.9	200	590	164.5	164.1	69.5	68	205	179	214	187	30	46	M10x20	26.9
165	200	90	80	172	171.4	200	550	166	165.6	69.5	68	205	179	214	187	30	46	M10x20	25.0
195	200	90	80	172	171.4	200	610	166	165.6	69.5	68	205	179	214	187	30	46	M10x20	31.2
220	230	90	80	198	197.4	220	700	192	191.6	69.5	68	205	179	214	187	30	58	M10x20	42.6
195	230	90	80	197	196.4	220	650	191	190.6	69.5	68	205	179	214	187	30	58	M10x20	39.8
195	230	90	80	197	196.4	220	650	191	190.6	69.5	68	205	179	214	187	30	58	M10x20	44.6
245	250	110		232.5	228.9	240	770	212.5	210.5	68		221		236		30	58	M12x20	52.3
260	250	110		232.5	228.9	240	800	212.5	210.5	68		221		236		30	58	M12x20	60.0
295	240	110		257.5	253.9	240	850	237.5	235.5	88		241		256		50	85	M16x30	101.2
345	240	110		257.5	253.9	240	950	237.5	235.5	88		241		256		50	85	M16x30	124.7

Se pueden suministrar carros de formas y tamaños especiales, así como carros que se adapten a espacios entre guías distintos.

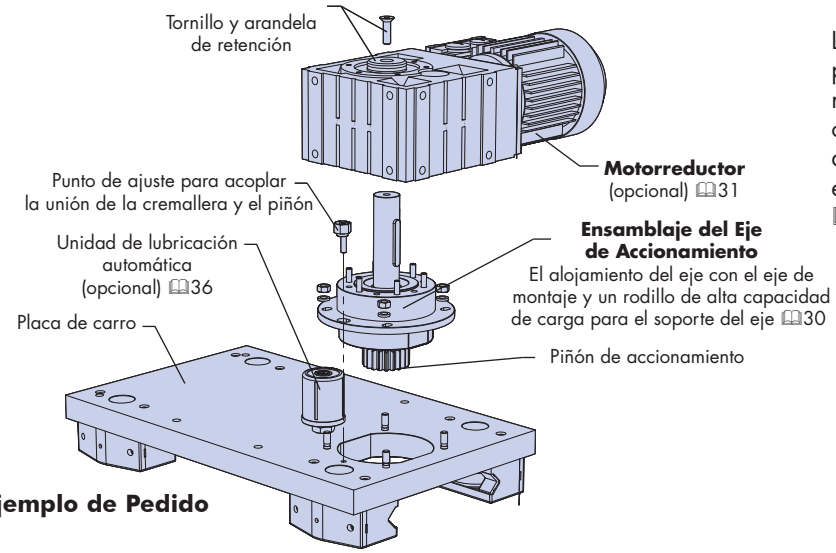

Los clientes que soliciten carros accionados por cremallera donde se incorpore un motorreductor, deberán especificar la orientación requerida (1-8)*3, y la posición de la caja de bornas (A-D), indicándolas en los detalles de pedido del motorreductor 📖31.

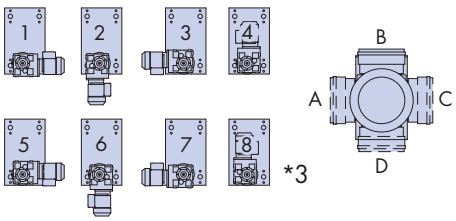

Ejemplo de Pedido

SS AURD 64 25C 3S LB CW L — Dejar en blanco si no se requiere

- **SS** — Versión en acero inoxidable*4. Dejar en blanco si no se requiere
- **AURD** — Número de pieza
- **64** — Tamaño del rodamiento
- **25C** — Tipo de carro 📖26 y 27 para gama disponible
- **3S** — Tipo de Cremallera
  2.5S = Módulo 2.5 Recta, **2.5H** = Módulo 2.5 Helicoidal
  3S = Módulo 3 Recta, **4H** = Módulo 4 Helicoidal, **5S** = Módulo 5 Recta
- **LB** — = Lubricadores para guía
- **CW** — = Caperuzas de retén
- **CW4S** = Caperuzas de retén + rascadores exteriores
- **L** — Ensamblaje del piñón de lubricación

El motorreductor se deberá solicitar como una pieza individual 📖31.

Guías 📖 14-15
Rodamientos 📖 18-21
Vigas 📖 22-23
Vigas ensambladas 📖 24-25
Carros Ensamblados 📖 26-27
Ensamblaje de la brida de accionamiento 📖 30
Piñones 📖 35
Lubricacion Automática 📖 36
Lubricacion 📖 32-34
Motorre-ductores CA 📖 31
Info Técnica 📖 42-45

Polígono Indutrial O Rebullón s/n. 36416 - Mos - España - rodavigo@rodavigo.com