Esta hoja informativa se relaciona con el
Catálogo **HDS2**
7

HepcoMotion®

Nº 1 HDCS transmisión compacta de carga pesada por husillo

La unidad HDCS utiliza la robusta y compacta viga de construcción HB25C. La cara superior concava de la viga aloja el husillo, minimizando la altura del sistema. Esta unidad se puede utilizar como un eje horizontal independiente, o como eje vertical, con el carro o la viga como elementos móviles. A la placa del extremo se puede montar una pinza.

Las guías que van acopladas a la unidad son las de simple canto del sistema de Carga Pesada, con rodamientos de diámetro 64 ó 95mm, dependiendo de los requisitos de carga. La lubricación de las guías se proporciona mediante las caperuzas de retén de bajo mantenimiento, que llevan un punto de re-lubricación para el husillo. El husillo es de diámetro 25 mm, con un paso de 5 mm ó 10 mm. La unidad se puede suministrar con fuelles, si así se requiere. Hay dos tamaños de carros accionados por un husillo de Ø 25. Las unidades son compatibles con otros productos de la gama de accionamientos de Hepco, incluyendo los sistemas HDLS, HDFS y DLS.

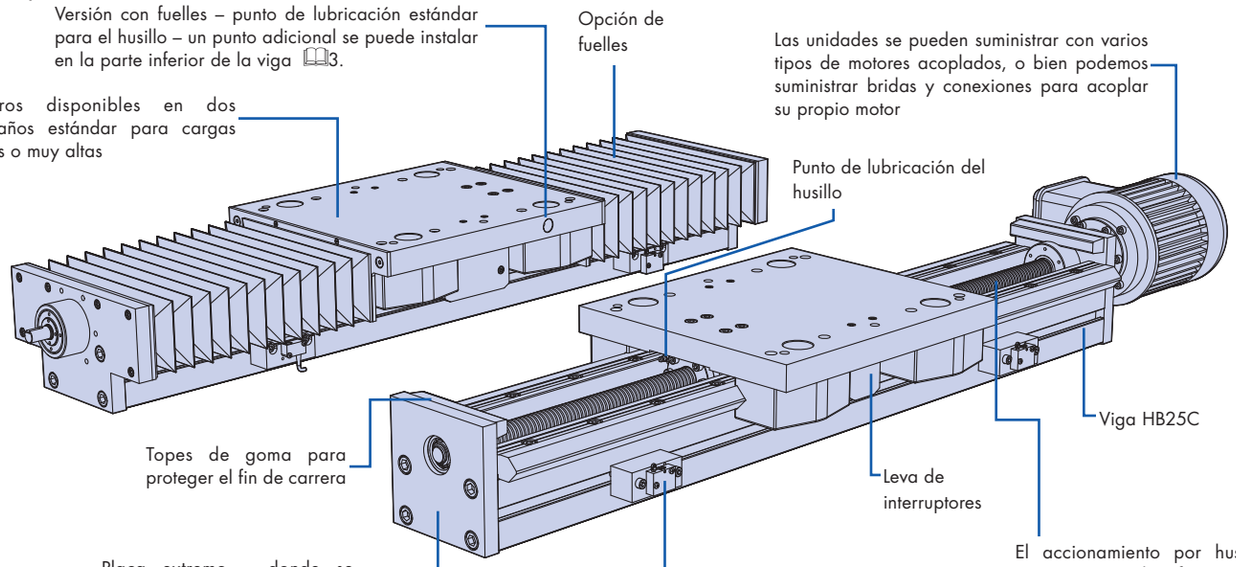

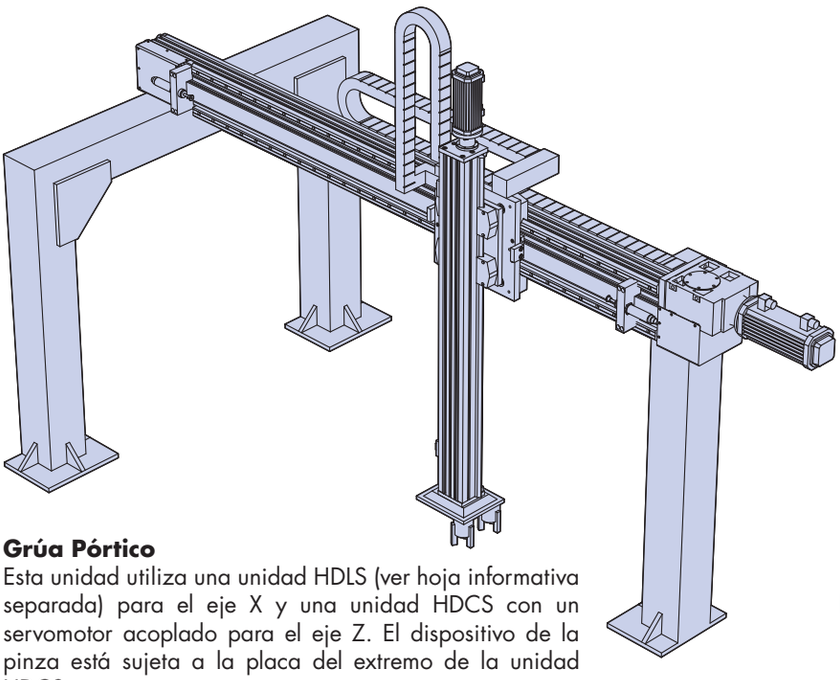

- Sección de viga compacta de aluminio de alto rendimiento
- Longitudes de hasta 2900 mm como estándar
- Disponible versión con fuelles
- Rodamientos de alta capacidad de carga de diámetros 64 mm ó 95 mm proporcionan una buena rigidez bajo carga
- Las ranuras en T de la viga son compatibles con la sección HDS para facilitar el montaje

Grúa Pórtico
Esta unidad utiliza una unidad HDLS (ver hoja informativa separada) para el eje X y una unidad HDCS con un servomotor acoplado para el eje Z. El dispositivo de la pinza está sujeta a la placa del extremo de la unidad HDCS.

HEPCO®
www.HepcoMotion.com

Información y Dimensiones

El sistema HDCS de Hepco se ha construido utilizando una robusta y compacta viga de construcción HB25C y ensamblada con guías de simple canto en V CHSS25. Hay disponibles dos tamaños de carro, uno utiliza los rodamientos en V de Ø64 para cargas pesadas y el otro lleva los rodamientos en V de mayor capacidad de carga de Ø95 para cargas muy pesadas. El accionamiento se realiza mediante un husillo de Ø25 mm, con opción de pasos de 5 mm ó 10 mm. Las unidades HDCS están disponibles con fuelles como opción estándar y proporcionan un alto nivel de protección contra la entrada de suciedad y polvo. También disponemos de sistemas accionados por correa. Consulte el catálogo del sistema HDLS de transmisión lineal para más detalles.

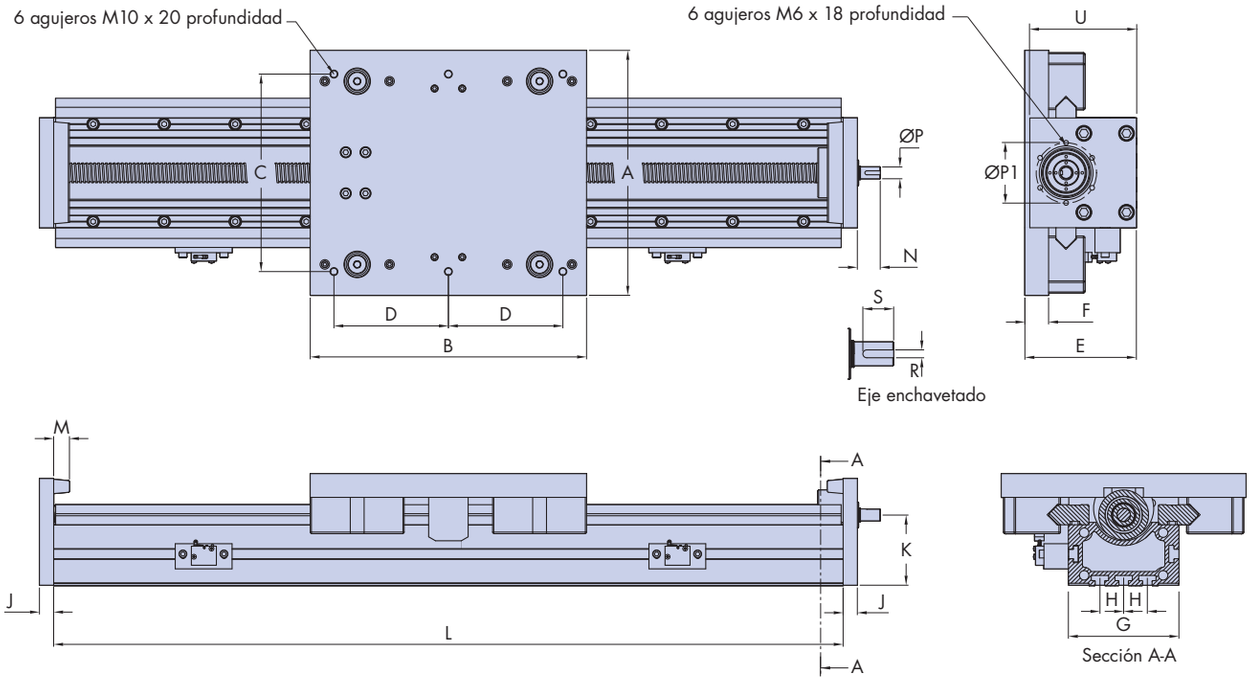

Número de Pieza	A	B*2	C	D	E*3	F	G	H	J	K	L*1	M	N	N1	
HDCS 64	310	350	250	145	141.5	30	140	30	18	89.5	up to 2930	20	29	-	
HDCS B 64	310	360	250	145	141.5	30	140	30	18	89.5	up to 2900	-	29	61	
HDCS 95	375	430	315	185	141.5	30	140	30	18	89.5	up to 2930	20	29	-	
HDCS B 95	375	440	315	185	141.5	30	140	30	18	89.5	up to 2900	-	29	61	

Unidad estándar – La longitud de carrera nominal se calcula con el carro posicionado contra los topes de goma de fin de carrera. En la práctica se debería proporcionar un margen de seguridad entre el carro y los topes, en cualquier de los dos extremos, por si hay sobrecarrera. Longitud de la viga (L) = Longitud de carrera (B) + 40.

Rendimiento

La máxima velocidad lineal de la unidad HDCS se determina por la velocidad crítica del husillo y el tamaño del paso. La velocidad lineal para los distintos pasos del husillo y la máxima velocidad rotacional del husillo se muestran en la gráfica de abajo.

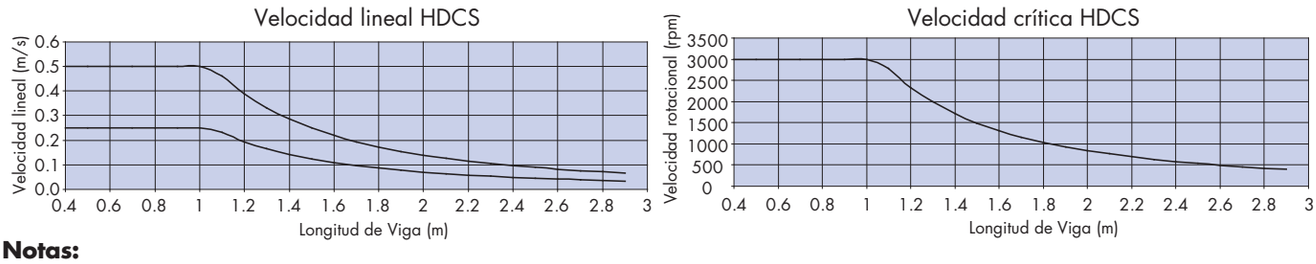

Notas:

1. Longitudes de viga según se muestra en la figura tienen un plazo de entrega más rápido. Se pueden suministrar longitudes de viga de hasta 5900 mm, contacte con Hepco para más detalles.
2. La dimensión 'B' en la opción con fuelles – HDCS 64/95 B – es 10mm más larga que la opción estándar, debido a las placas adicionales de montaje de los fuelles. Las dimensiones de los carros son iguales en ambas versiones.
3. La dimensión 'E' de la tabla se corresponde a la precisión de guía P1. La dimensión 'E' de la guía de precisión P3 = 141,7mm.

Polígono Indutrial O Rebullón s/n. 36416 - Mos - España - rodavigo@rodavigo.com

Información y Dimensiones

La unidad HDCS con la opción con fuelles ofrece protección contra la entrada de suciedad y polvo. Las placas de los extremos de la unidad se han extendido y el rodamiento del extremo de accionamiento se ha desplazado hacia fuera de la unidad para acomodar los fuelles. Por este motivo las dimensiones son ligeramente distintos comparados con la unidad estándar. Al especificar la longitud de la viga, se deberá tener en cuenta la longitud de cierre de los fuelles, ver la nota de más abajo. Los fuelles están fabricados en Poliéster 4528, pero hay otros materiales disponibles previa petición. El punto de lubricación está localizado a un lado del carro y hay disponible un 'punto de lubricación de la viga' adicional donde la tuerca del husillo es accesible a través la viga.

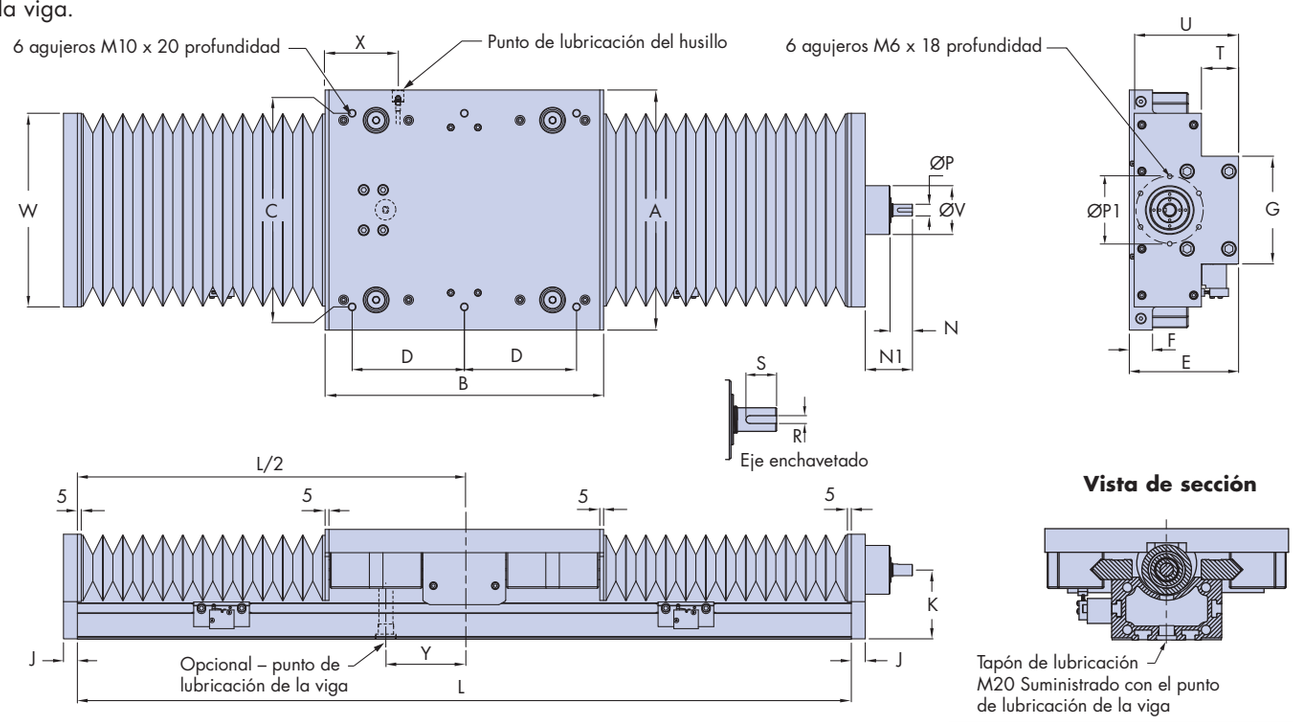

	ØP h7	ØP1	R	S	T	U	ØV h6	W	Paso 5mm		Paso 10mm		Máxima Fuerza de Accionamiento kN Paso 5mm		Paso 10mm	
									X	Y	X	Y	C_a	Co_a	C_a	Co_a
	15	76	5	19.5	-	135.5	-	-	-	-	-	-	12.8	31.1	19.4	38.7
	15	87	5	19.5	48.5	135.5	63	250	93	103	93	71	12.8	31.1	19.4	38.7
	15	76	5	19.5	-	135.5	-	-	-	-	-	-	12.8	31.1	19.4	38.7
	15	87	5	19.5	48.5	135.5	63	250	110	143	110	111	12.8	31.1	19.4	38.7

Unidad con fuelles – No se instalan los topes de goma en la versión con fuelles, ya que éstos desempeñan la misma tarea. La longitud de carrera nominal se calcula con el carro posicionado en contra de los fuelles en posición cerrada. En la práctica se debería proporcionar un margen de seguridad entre el carro y los topes, en cualquiera de los dos extremos, por si hay sobrecarrera. Al calcular la longitud total de la viga se deberá utilizar la siguiente formula: Longitud de viga (L) = Longitud de carrera x 1,22 + longitud del carro (B) + 10. Contacte con Hepco en los casos de aplicaciones que requieren longitudes de viga críticas.

Capacidad de Carga

La tabla de abajo muestra la carga máxima para cada carro en cada una de las posibles modalidades de carga. También incluye cargas para una trayectoria de 10.000km. El propósito de esta tabla es tan solo guiarle en su selección inicial. Mande por favor los detalles de su aplicación a Hepco y le calcularemos la carga y la duración del sistema.

Tipo de HDCS	L1	L2	Ms	Mv	M
HDCS 64	máx 10 000N @ 500km	máx 16 000N @ 500km	máx 900Nm @ 500km	máx 1800Nm @ 500km	máx 1125Nm @ 500km
	2820N @ 10 000km	5470N @ 10 000km	308Nm @ 10 000km	615Nm @ 10 000km	384Nm @ 10 000km
HDCS 95	máx 28 000N @ 400km	máx 40 000N @ 400km	máx 2510Nm @ 400km	máx 5400Nm @ 400km	máx 3780Nm @ 400km
	8810N @ 10 000km	12 580N @ 10 000km	790Nm @ 10 000km	1700Nm @ 10 000km	1190Nm @ 10 000km

Polígono Indutrial O Rebullón s/n. 36416 - Mos - España - rodavigo@rodavigo.com

Nº 1 HDCS transmisión compacta de carga pesada por husillo

La unidad HDCS de HepcoMotion se puede suministrar con un motor acoplado que se adapte a la mayoría de aplicaciones. Las conexiones a otros motores y reductores es rápido y simple con el kit de conexión. Los kits de conexión estándar se adaptan a una amplia gama de anchura de motores, incluyendo IEC C80, C90, C105, C120 y NEMA 23 y 24 son piezas de stock. Hepco ofrece una entrega rapida de kits de conexión especiales para acoplar los motores y reductores del cliente.

El motor acoplado es una opción coste efectivo, capaz de alcanzar velocidades altas y fuerzas. Hepco puede suministrar motores CA, paso a paso y sistemas servo, incluyendo frenos, encoders para posicionamiento y accionamientos con invertidores para potencia y control.

Contacte con Hepco para más detalles y sugerencias de aplicación.

Kit de conexión del motor

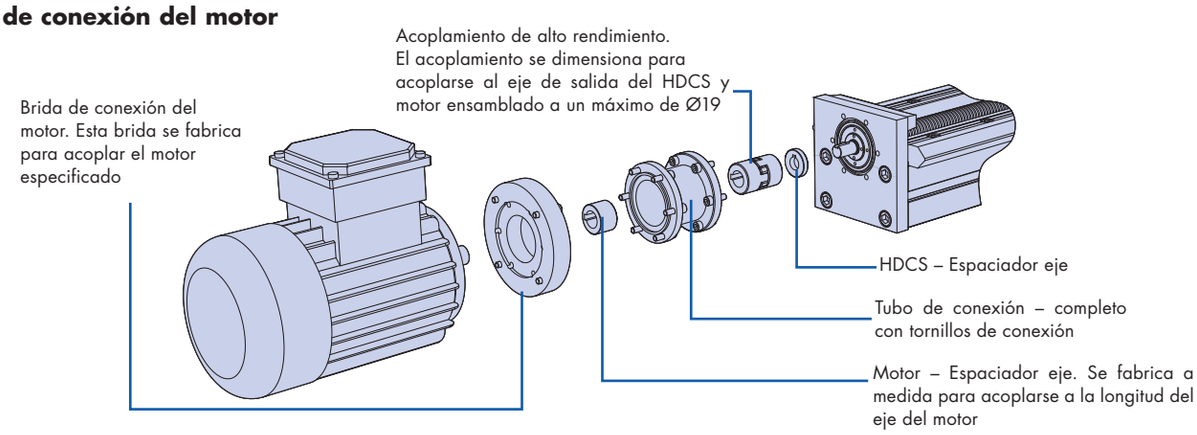

Opciones de interruptores de fin de carrera

Ensamblaje de interruptor HDCS estándar

Interruptor mecánico

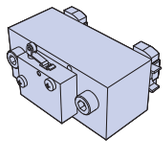

HDCS V3SWA M

Interruptor inductivo

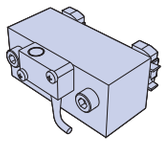

HDCS V3SWA I

Ensamblaje de interruptor de la versión con fuelles

Interruptor mecánico

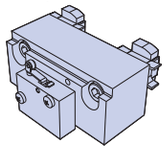

HDCS B V3SWA M

Interruptor inductivo

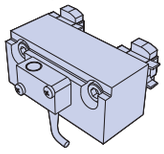

HDCS B V3SWA I

Los ensamblajes de interruptores HDCS opcionales se suministran completos con el interruptor, soporte de montaje, tornillos de fijación y tornillos en T. Indique el número de pieza y cantidad requerida al realizar el pedido. Tome nota que los interruptores no son intercambiables entre las dos versiones estándar y con fuelles.

La información de cómo realizar un pedido de más abajo es tan solo orientativa. Se recomienda a los clientes que discutan su aplicación primero con nosotros, para poder especificar la mejor configuración para las necesidades de su aplicación.

Detalles de Pedido

HDCS B 64 P1 L1850 P10 BLP

Número de Pieza

Opción con fuelles 'B'

Tamaño de los rodamientos
Elija entre los tamaños 64 ó 95 en función de la capacidad de carga

Precisión de la guía
P1 = guías de precisión,
P3 = guías versión comercial

Paso del husillo
P5 = 5mm, P10 = 10mm

Longitud de la viga 'L'

BLP = Punto de lubricación
Dejar en blanco si no se requiere

HepcoMotion®
Alt de Gironella, 36-38 bajos
08017 Barcelona
Tel: 93 205 84 47
Fax: 93 280 62 14
E-mail: info.es@hepcomotion.com

Ref: No. 1 HDCS - 02 - ES

HEPCO®
www.HepcoMotion.com