22000

Tecnología de accionamiento

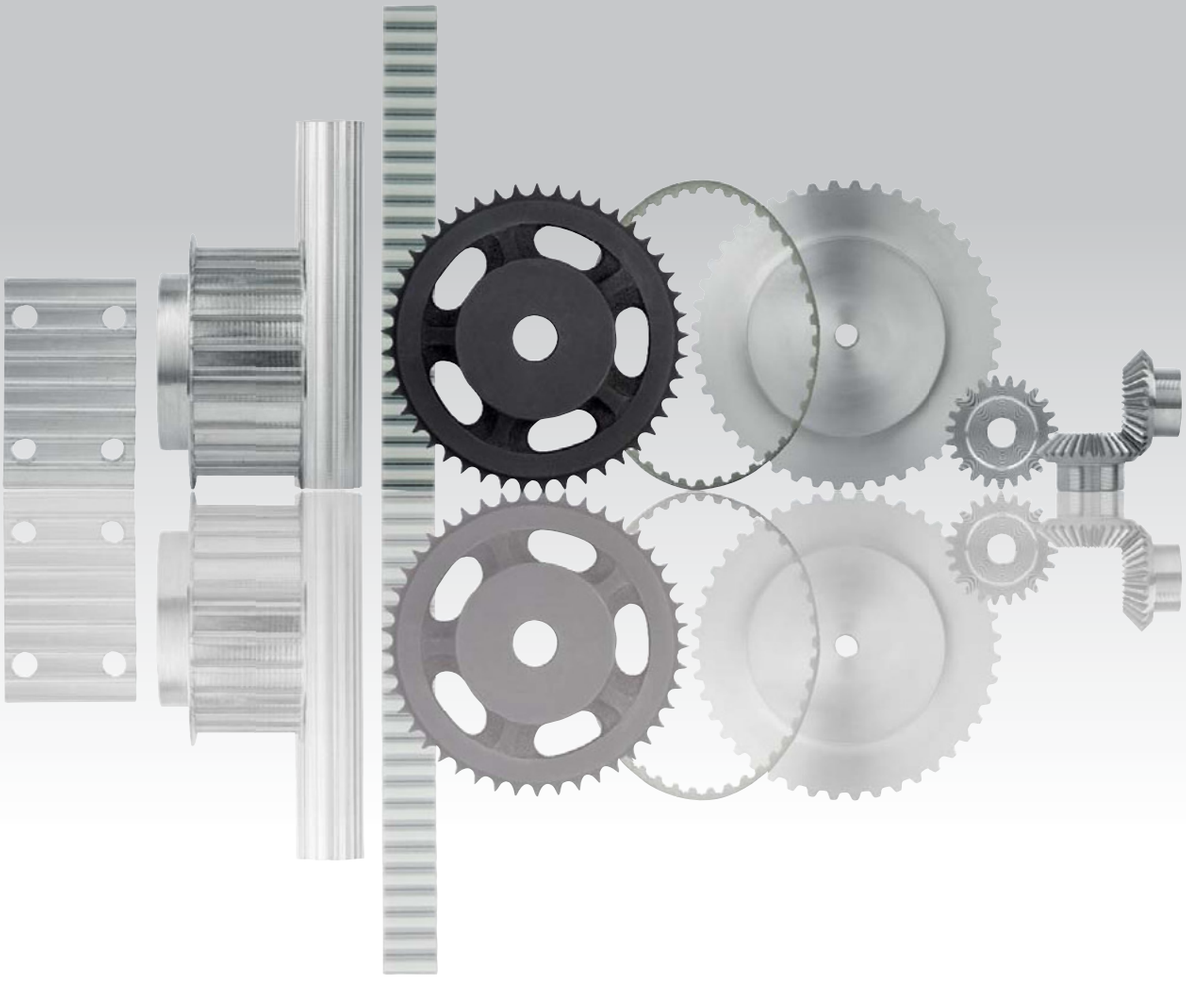

Polígono Industrial O Rebullón s/n. 36416 - Mos - España - rodavigo@rodavigo.com

Indicación técnica para correas dentadas 22052, 22054, 22057 y 22059

Información general
Las correas dentadas de poliuretano se fabrican con poliuretano resistente a la fricción y soportes de tracción de acero de alta resistencia. Estos permiten una transmisión de fuerza suave y sincrónica. No precisan mantenimiento, por lo que resultan muy económicas.

Montaje del accionamiento
Para la selección del tamaño, se han dispuesto diagramas y tablas de potencia en estas páginas. Los ejes deben ser paralelos entre sí. Con la ayuda de una regla de nivelar o de un láser, la arandela dentada se puede alinear con gran precisión. Utilizar el mayor diámetro de arandela posible. Es necesario asegurarse de que, como mínimo, una de las arandelas de correa dentada disponga de coronas. Durante el montaje de las correas dentadas, no hacer nunca palanca a través de las coronas con brusquedad. Para la instalación y el ajuste de la tensión de correa adecuada, se dispone de distintas posibilidades de ajuste.

Tensión de correa
Para garantizar una larga vida útil y un funcionamiento silencioso, la alineación y la tensión previa correctas del accionamiento son muy importantes. Los rodillos tensores se utilizan con frecuencia en accionamientos con distancias entre ejes fijas, con el fin de ajustar la tensión de correa. En el lado libre de la correa, es preferible colocar una arandela dentada a un rodillo tensor trasero liso. Los rodillos tensores traseros lisos generan una contraflexión que reduce la vida útil. Si no se puede evitar, el rodillo debe ser 1,25 veces mayor que la arandela pequeña de la correa dentada del accionamiento como mínimo, y situarse lo más cerca posible de la arandela pequeña de la correa dentada para maximizar el número de dientes de engranaje.

Almacenamiento de las correas
No doblar nunca las correas dentadas. En caso de almacenamiento, evitar pequeños radios de flexión, radiación solar directa e influencias químicas.

Número mínimo de dientes y diámetro mínimo

	Perfil		T5	T10	AT5	AT10
Sin contraflexión 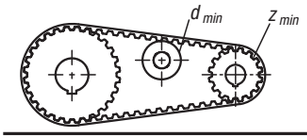	Arandela sincrónica	z_{min}	10	12	15	15
	Rodillo de sujeción interno sobre dentado	d_{min} [mm]	30	60	30	50
Con contraflexión 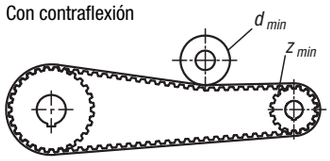	Arandela sincrónica	z_{min}	15	20	25	25
	Rodillo tensor exterior en la parte posterior de la correa	d_{min} [mm]	30	60	60	120

Indicación técnica para correas dentadas 22052 y 22057

Fuerza de diente específica

La potencia „P“ que se vaya a transmitir con las correas y el momento de torsión „M“ se calculan con las fórmulas siguientes:

P = Potencia en [kW]
M = Momento de torsión en [Nm]
P_{spez} = Potencia específica
M_{spez} = Momento de torsión específico
z_e = Número de dientes de engranaje de la pequeña arandela dentada
z_{emax} = 12 para calcular el número de dientes de engranaje máximo admisible
z_k = Número de dientes de la pequeña arandela dentada
b = Anchura de correa en [cm]
A = Distancia entre ejes en [mm]

$P\ [kW] = P_{spez}$

$[Nm] = M_{spez}$

División T 5

Revoluciones [min^{-1}]	M_{spez} [Ncm/cm]	P_{spez} [W/cm]	Revoluciones [min^{-1}]	M_{spez} [Ncm/cm]	P_{spez} [W/cm]	Revoluciones [min^{-1}]	M_{spez} [Ncm/cm]	P_{spez} [W/cm]
0	2,523	0,000	**1200**	1,607	2,019	**3400**	1,248	4,444
20	2,458	0,051	**1300**	1,580	2,151	**3600**	1,229	4,632
40	2,403	0,101	**1400**	1,555	2,279	**3800**	1,209	4,812
60	2,354	0,148	**1440**	1,545	2,330	**4000**	1,191	4,988
80	2,312	0,194	**1500**	1,532	2,406	**4500**	1,149	5,414
100	2,276	0,238	**1600**	1,510	2,529	**5000**	1,111	5,818
200	2,135	0,447	**1700**	1,489	2,651	**5500**	1,078	6,206
300	2,032	0,638	**1800**	1,470	2,770	**6000**	1,046	6,571
400	1,951	0,817	**1900**	1,451	2,888	**6500**	1,017	6,924
500	1,884	0,987	**2000**	1,433	3,001	**7000**	0,991	7,262
600	1,829	1,149	**2200**	1,400	3,226	**7500**	0,966	7,588
700	1,781	1,306	**2400**	1,371	3,445	**8000**	0,943	7,897
800	1,738	1,456	**2600**	1,342	3,654	**8500**	0,920	8,191
900	1,701	1,603	**2800**	1,317	3,860	**9000**	0,900	8,480
1000	1,667	1,745	**3000**	1,306	3,940	**9500**	0,880	8,758
1100	1,635	1,884	**3200**	1,292	4,059	**10000**	0,862	9,027

División T 10

Revoluciones [min^{-1}]	M_{spez} [Ncm/cm]	P_{spez} [W/cm]	Revoluciones [min^{-1}]	M_{spez} [Ncm/cm]	P_{spez} [W/cm]	Revoluciones [min^{-1}]	M_{spez} [Ncm/cm]	P_{spez} [W/cm]
0	8,244	0,000	**1200**	4,808	6,042	**3400**	3,460	12,318
20	8,009	0,168	**1300**	4,708	6,409	**3600**	3,385	12,761
40	7,805	0,327	**1400**	4,614	6,764	**3800**	3,312	13,179
60	7,627	0,479	**1440**	4,577	6,902	**4000**	3,245	13,592
80	7,472	0,626	**1500**	4,526	7,109	**4500**	3,088	14,549
100	7,339	0,768	**1600**	4,444	7,445	**5000**	2,946	15,424
200	6,804	1,425	**1700**	4,366	7,771	**5500**	2,817	16,224
300	6,411	2,014	**1800**	4,292	8,090	**6000**	2,701	16,969
400	6,105	2,557	**1900**	4,222	8,401	**6500**	2,593	17,646
500	5,857	3,066	**2000**	4,157	8,706	**7000**	2,492	18,269
600	5,648	3,549	**2200**	4,033	9,291	**7500**	2,398	18,836
700	5,467	4,007	**2400**	3,920	9,851	**8000**	2,311	19,359
800	5,306	4,445	**2600**	3,815	10,386	**8500**	2,228	19,832
900	5,163	4,866	**2800**	3,718	10,901	**9000**	2,150	20,264
1000	5,034	5,271	**3000**	3,680	11,097	**9500**	2,077	20,661
1100	4,916	5,663	**3200**	3,626	11,389	**10000**	2,007	21,015

División AT 5

Revoluciones [min^{-1}]	M_{spez} [Ncm/cm]	P_{spez} [W/cm]	Revoluciones [min^{-1}]	M_{spez} [Ncm/cm]	P_{spez} [W/cm]	Revoluciones [min^{-1}]	M_{spez} [Ncm/cm]	P_{spez} [W/cm]
0	3,813	0,000	**1200**	2,668	3,352	**3400**	1,993	7,096
20	3,758	0,079	**1300**	2,620	3,566	**3600**	1,954	7,368
40	3,708	0,155	**1400**	2,574	3,773	**3800**	1,917	7,627
60	3,663	0,230	**1440**	2,557	3,855	**4000**	1,881	7,879
80	3,623	0,304	**1500**	2,531	3,975	**4500**	1,799	8,479
100	3,586	0,376	**1600**	2,491	4,173	**5000**	1,725	9,032
200	3,448	0,722	**1700**	2,452	4,365	**5500**	1,658	9,549
300	3,343	1,050	**1800**	2,416	4,554	**6000**	1,596	10,029
400	3,235	1,355	**1900**	2,381	4,737	**6500**	1,539	10,473
500	3,137	1,642	**2000**	2,348	4,918	**7000**	1,485	10,887
600	3,050	1,916	**2200**	2,285	5,265	**7500**	1,436	11,278
700	2,972	2,178	**2400**	2,229	5,601	**8000**	1,389	11,635
800	2,900	2,430	**2600**	2,175	5,923	**8500**	1,346	11,980
900	2,834	2,671	**2800**	2,125	6,231	**9000**	1,304	12,289
1000	2,775	2,905	**3000**	2,106	6,352	**9500**	1,264	12,576
1100	2,719	3,132	**3200**	2,079	6,531	**10000**	1,228	12,854

División AT 10

Revoluciones [min^{-1}]	M_{spez} [Ncm/cm]	P_{spez} [W/cm]	Revoluciones [min^{-1}]	M_{spez} [Ncm/cm]	P_{spez} [W/cm]	Revoluciones [min^{-1}]	M_{spez} [Ncm/cm]	P_{spez} [W/cm]
0	15,903	0,000	**1200**	10,174	12,785	**3400**	7,019	24,898
20	15,670	0,328	**1300**	9,945	13,538	**3600**	6,838	25,778
40	15,452	0,647	**1400**	9,731	14,266	**3800**	6,664	26,516
60	15,246	0,958	**1440**	9,649	14,550	**4000**	6,500	27,225
80	15,053	1,261	**1500**	9,529	14,968	**4500**	6,120	28,837
100	14,870	1,557	**1600**	9,340	15,649	**5000**	5,777	30,248
200	14,103	2,954	**1700**	9,160	16,305	**5500**	5,464	31,470
300	13,483	4,236	**1800**	8,990	16,944	**6000**	5,179	32,536
400	12,927	5,414	**1900**	8,828	17,563	**6500**	4,916	33,460
500	12,439	6,513	**2000**	8,672	18,162	**7000**	4,670	34,232
600	12,008	7,545	**2200**	8,380	19,305	**7500**	4,441	34,878
700	11,626	8,522	**2400**	8,113	20,390	**8000**	4,227	35,409
800	11,282	9,451	**2600**	7,866	21,414	**8500**	4,023	35,808
900	10,969	10,337	**2800**	7,632	22,378	**9000**	3,832	36,113
1000	10,683	11,186	**3000**	7,544	22,751	**9500**	3,651	36,322
1100	10,418	12,000	**3200**	7,416	23,296	**10000**	3,479	36,429

Indicación técnica para correas dentadas 22052 y 22057

b	(cm)	Anchura de correa
L_R	(mm)	Longitud de correa
z_R	-	Número de dientes de la correa
B	(mm)	Anchura de arandela dentada
A	(mm)	Distancia entre ejes
A_{eff}	(mm)	Distancia efectiva entre ejes
d	(mm)	Diámetro de perforación
d_a	(mm)	Diámetro exterior
d_{ak}	(mm)	Diámetro exterior de la arandela pequeña
d_{ag}	(mm)	Diámetro exterior de la arandela grande
d_w	(mm)	Diámetro efectivo
d_{wk}	(mm)	Diámetro efectivo de la arandela pequeña
d_{wg}	(mm)	Diámetro efectivo de la arandela grande
F_{Wsta}	(N)	Fuerza estática del árbol
F_{TV}	(N)	Fuerza de tensión previa por cada lado libre de la correa
F_{Tzul}	(N)	Máxima fuerza admisible del lado libre
F_U	(N)	Fuerza periférica
M	(Nm)	Momento de torsión
P	(kW)	Potencia
t_{ab}	(s)	Tiempo de aceleración
t_{av}	(s)	Tiempo de frenado
v	(m/s)	Velocidad/velocidad periférica
z_e	-	Número de dientes de engranaje
z_k	-	Número de dientes de la arandela pequeña
z_g	-	Número de dientes de la arandela grande
i	-	Relación de transmisión n1 : n2
ρ	(kg/dm3)	Densidad
J	(kgm 2)	Momento de inercia
t	(mm)	División
n	(min-1)	Revoluciones
n_1	(min-1)	Revoluciones de la arandela de accionamiento
ω	(s -1)	Velocidad angular
β	(°)	Ángulo abrazado

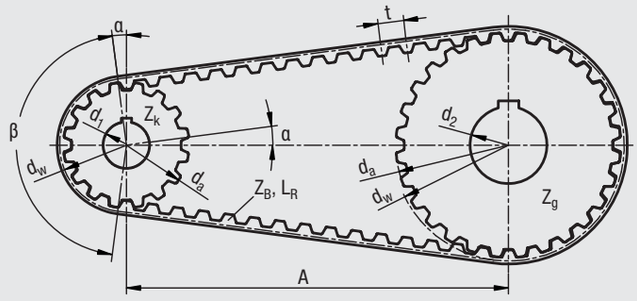

Formulario

Potencia

$$P = \frac{M \cdot n}{9550}$$

$$P = \frac{F_u \cdot d_w \cdot n}{19100 \cdot 10^3}$$

Fuerza periférica

$$F_u = \frac{19100 \cdot P \cdot 10^3}{n \cdot d_w}$$

$$F_u = \frac{2000 \cdot M}{d_w}$$

Momento de torsión

$$M = \frac{F_u \cdot d_w}{2000}$$

$$M = \frac{9550 \cdot P}{n}$$

Velocidad angular

$$\omega = \frac{\pi \cdot n}{30}$$

Velocidad periférica

$$v = \frac{d_w \cdot n}{19100}$$

Par de aceleración

$$M_{ab} = \frac{J \cdot \Delta n}{9{,}55 \cdot t_{ab}}$$

Momento de inercia

$$J = 98{,}2 \cdot 10^{-15} \cdot B \cdot \rho \cdot (d_a^4 - d^4)$$

Revoluciones

$$n = \frac{19100 \cdot v}{d_w}$$

Diámetro efectivo

$$d_w = \frac{z \cdot t}{\pi}$$

Longitud de correa para i = 1

$$L_R = 2 \cdot A + \pi \cdot d_w$$

$$L_R = 2 \cdot A + z \cdot t$$

Longitud de correa para i ≠ 1 (simplificado)

$$L_R \approx \frac{t}{2} \cdot (z_g + z_k) + 2A + \frac{1}{4A} \cdot \left[\frac{(z_g - z_k) \cdot t}{\pi}\right]^2$$

Longitud de correa para i ≠ 1 (para mayor precisión)

$$L_R \approx 2A \cdot \sin \cdot \frac{\beta}{2} + \frac{t}{2} \cdot \left[z_g + z_k + \left(1 - \frac{\beta}{180}\right) \cdot (z_g - z_k)\right]$$

Diagramas de selección

Los diagramas de selección sirven para hacer una selección previa del perfil de correa antes de realizar los trabajos de accionamiento. Para ello, hay que tener en cuenta los factores de seguridad „c“ derivados de la definición del encargo y las revoluciones de la arandela dentada pequeña.

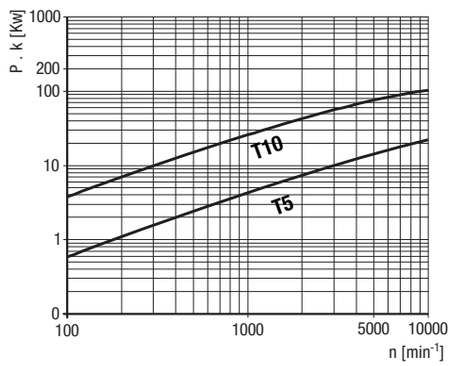

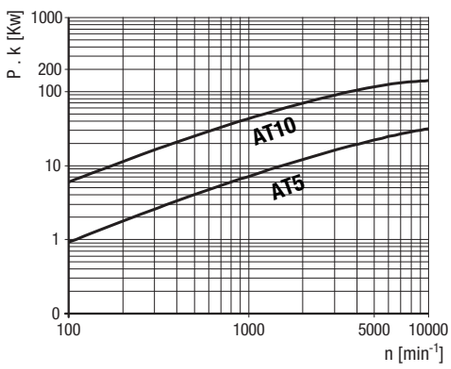

Indicación técnica para correas dentadas 22052 y 22057

Cálculo de accionamiento

Para el cálculo se necesitan los siguientes datos:

- Potencia de accionamiento que se vaya a transmitir = P [kW]
- Revoluciones de accionamiento = n_1 [min-1]
- Par de arranque del motor = M_{ab} [Nm]
- Distancia entre ejes deseada = A [mm]
- Diámetro máx. admisible de la arandela de accionamiento = d_{w1} [mm]

Factor de seguridad

La selección de correa se realiza teniendo en cuenta cargas uniformes. Para picos de carga o cargas pulsátiles, se debe considerar un factor de seguridad c 1.

Accionamiento con carga uniforme c1 = 1,0

Accionamiento con picos de carga o cargas pulsátiles:

Ligero c1 = 1,4
Medio c1 = 1,7
Pesado c1 = 2,0

Para las relaciones de multiplicación, hay que tener en cuenta un factor de aceleración c2:

i = de 0,66 a 1,0	c2 = 1,1
i = de 0,40 a 0,66	c2 = 1,2
i < 0,40	c2 = 1,3

El factor de funcionamiento total es el siguiente:

$c_0 = c_1 \times c_2$

Selección de correas y arandelas

Para seleccionar la correa, sírvase de los diagramas de selección. Como arandela de correa se recomienda seleccionar la mayor arandela admisible.

Cálculo de la relación de transmisión i

$$i = \frac{n_1}{n_2}$$

Cálculo del número de dientes de engranaje

$$z_e = \frac{\beta}{360} \cdot z_k$$

Con β [°] = ángulo abrazado

$$\beta = 2 \cdot \arccos \cdot \left[\frac{t \cdot (z_g - z_k)}{2 \cdot \pi \cdot A} \right]$$

Determinación de la anchura de correa

$$b = \frac{P \cdot 1000 \cdot c_0}{z_k \cdot z_e \cdot P_{spez}} \qquad b = \frac{100 \cdot M \cdot c_0}{z_k \cdot z_e \cdot M_{spez}}$$

Comprobación de la fuerza admisible del lado libre

La fuerza admisible del lado libre de la correa debe ser mayor que la fuerza periférica máxima esperada.

$$F_{Tzul} > c_0 \cdot F_U \quad \text{con} \quad F_U = \frac{2000 \cdot M}{d_w}$$

Fuerza estática del árbol

FWsta = 2 x FTV x cos x β

FWsta = 2 x FTV (para i = 1)

Determinación de la tensión previa

La correa está ajustada con la tensión previa adecuada cuando el lado libre permanece tenso en cualquier estado de funcionamiento. Para lograr una carga de árbol lo más baja posible, también es necesario no tensar más de lo necesario. La tensión correcta de la correa también depende de la longitud de correa LR (número de dientes de la correa zR).

Se recomiendan las siguientes fuerzas de tensión previa por cada lado libre:

2 accionamientos de árbol

$z_R < 75$	$F_{TV} = 1/3\ F_U$
$75 < z_R < 150$	$F_{TV} = 1/2\ F_U$
$z_R > 150$	$F_{TV} = 2/3\ F_U$
Accionamientos de varios árboles	$F_{TV} > F_U$

Para ajustar correctamente la tensión previa, se recomienda utilizar un aparato de medición adecuado.

Ejemplo de cálculo

- Potencia de motor que se vaya a transmitir 10 kW
- Revoluciones de accionamiento n1 2600 r. p. m.
- Velocidad de salida n2 2600 r. p. m.
- Par de arranque del motor 50 Nm
- Distancia entre ejes requerida A 400 mm
- Diámetro máx. admisible de la arandela de accionamiento dw 130 mm
- Factor de seguridad c1 1,4

Cálculo de la relación de transmisión

$$\frac{n_1}{n_2} = 1$$

Selección de correa:

Teniendo en cuenta el factor de seguridad 1,4 para la potencia de cálculo PB de 14 kW corregida de este modo, se selecciona una división de correas T 10 a partir del diagrama de selección.

Cálculo del número de dientes de la arandela z:

El número de dientes se calcula a partir del diámetro de arandela máximo admisible y de la división de correas T10. Con la relación de transmisión i = 1, la arandela de accionamiento y la arandela receptora son del mismo tamaño.

$$z = \frac{130 \cdot \pi}{10} = 40{,}84 \text{ - seleccionado } z = 40 \text{ con } d_w = 127{,}32 \text{ mm}$$

Se ha seleccionado el diámetro máximo admisible para minimizar la anchura de correa.

$z_1 = 40$, $z_2 = 40$

Cálculo de la longitud de correa

$L_R = 2 \cdot A + \pi \cdot d \cdot w = 2 \cdot A + z \cdot t$

$L_R = 2 \cdot 400 + 40 \cdot 10 = 1200$ mm

Número de dientes de engranaje

Si i = 1, en las dos arandelas se obtiene un número de dientes de engranaje de z e = 20.

Determinación de la anchura de correa b:

$$b = \frac{1000 \cdot 10 \cdot 1{,}4}{40 \cdot 12 \cdot 10{,}386} = 2{,}81 \text{ cm} = 28{,}1 \text{ mm}$$

Se elige la anchura inmediatamente por debajo de la anchura de correa estándar de 32 mm. La anchura de correa seleccionada se controla con el par de arranque del motor para revoluciones n = 0.

$$b = \frac{100 \cdot 50}{40 \cdot 12 \cdot 3{,}815} = 2{,}73 \text{ cm} = 27{,}3 \text{ mm}$$

Se elige la anchura inmediatamente por debajo de la anchura estándar de 32 mm.

Comprobación de la fuerza admisible del lado libre FTzul:

$$F_U = \frac{2000 \cdot 50}{127{,}32} = 785{,}4 \text{ N}$$

Fuerza de tensión previa por número de dientes de correa

$$Z_R = \frac{1200}{10} = 120 \text{ dientes}$$

La fuerza de tensión previa de la correa FTV por lado libre es la siguiente:

$$F_{TV} = \frac{1}{2} \cdot F_U = 392{,}7 \text{ N con } z_R = 120$$

Flexibilidad:

Se respetan los diámetros mínimos requeridos.

Correa seleccionada:

32 T10 - 1200

22002

Arandelas de las correas dentadas

perfil T

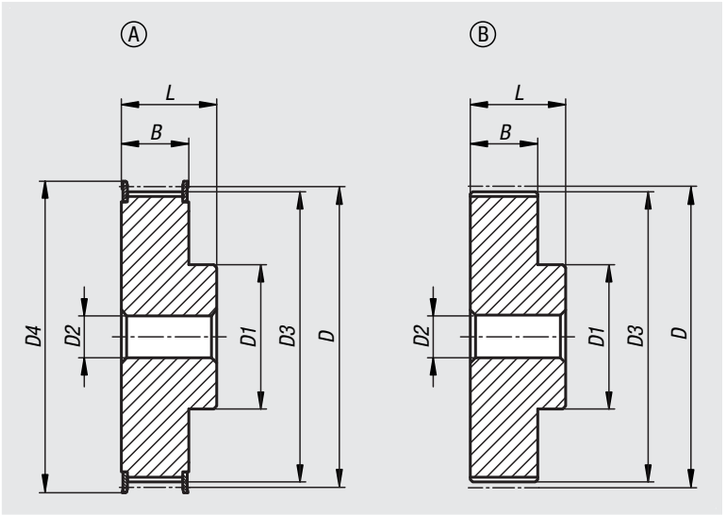

Material:
Aluminio.
Coronas de acero.

Versión:
Aluminio, acabado natural.
Acero galvanizado.

Ejemplo de pedido:
nlm 22002-051010

Indicación:
Perfil en T estándar según DIN 7721 T2, con división métrica (dentado trapezoidal). Al menos una de las arandelas de las correas dentadas debe presentar coronas. Las arandelas de las correas dentadas disponen de una perforación de centrado o están preperforadas.

Arandelas de las correas dentadas, perfil T5

Referencia Para una anchura de correa de 10 mm	Referencia Para una anchura de correa de 16 mm	Referencia Para una anchura de correa de 25 mm	Forma	Número de dientes	D	D1	D2 máx.	D3	D4	B	L
22002-051010	**22002-051610**	**22002-052510**	A	10	15,92	8	5	15,05	19,5	15/21/30	21/27/36
22002-051012	**22002-051612**	**22002-052512**	A	12	19,01	10	6	18,25	23	15/21/30	21/27/36
22002-051014	**22002-051614**	**22002-052514**	A	14	22,29	13	8	21,45	25	15/21/30	21/27/36
22002-051015	**22002-051615**	**22002-052515**	A	15	23,88	16	10	23,05	28	15/21/30	21/27/36
22002-051016	**22002-051616**	**22002-052516**	A	16	25,47	18	11	24,6	32	15/21/30	21/27/36
22002-051018	**22002-051618**	**22002-052518**	A	18	28,65	20	12	27,8	30	15/21/30	21/27/36
22002-051019	**22002-051619**	**22002-052519**	A	19	30,25	22	12	29,4	36	15/21/30	21/27/36
22002-051020	**22002-051620**	**22002-052520**	A	20	31,83	23	14	31	36	15/21/30	21/27/36
22002-051022	**22002-051622**	**22002-052522**	A	22	35,12	24	15	34,25	38	15/21/30	21/27/36
22002-051024	**22002-051624**	**22002-052524**	A	24	38,21	26	15	37,4	42	15/21/30	21/27/36
22002-051025	**22002-051625**	**22002-052525**	A	25	39,8	26	15	39	44	15/21/30	21/27/36
22002-051026	**22002-051626**	**22002-052526**	A	26	41,47	26	16	40,6	44	15/21/30	21/27/36
22002-051027	**22002-051627**	**22002-052527**	A	27	42,98	30	18	42,2	48	15/21/30	21/27/36
22002-051028	**22002-051628**	**22002-052528**	A	28	44,62	32	18	43,75	48	15/21/30	21/27/36
22002-051030	**22002-051630**	**22002-052530**	A	30	47,76	34	18	46,95	51	15/21/30	21/27/36
22002-051032	**22002-051632**	**22002-052532**	A	32	50,94	38	22	50,1	54	15/21/30	21/27/36
22002-051036	**22002-051636**	**22002-052536**	A	36	57,31	38	22	56,45	63	15/21/30	21/27/36
22002-051040	**22002-051640**	**22002-052540**	A	40	63,66	40	23	62,85	66	15/21/30	21/27/36
22002-051042	**22002-051642**	**22002-052542**	A	42	66,87	40	24	66	71	15/21/30	21/27/36
22002-051044	**22002-051644**	**22002-052544**	B	44	70,07	45	26	69,2	-	15/21/30	21/27/36
22002-051048	**22002-051648**	**22002-052548**	B	48	76,42	50	28	75,55	-	15/21/30	21/27/36
22002-051060	**22002-051660**	**22002-052560**	B	60	95,52	65	35	94,65	-	15/21/30	21/27/36

22002

Arandelas de las correas dentadas

perfil T

Arandelas de las correas dentadas, perfil T10

Referencia Para una anchura de correa de 16 mm	Referencia Para una anchura de correa de 25 mm	Referencia Para una anchura de correa de 32 mm	Forma	Número de dientes	D	D1	D2 máx.	D3	D4	B	L
22002-101612	**22002-102512**	**-**	A	12	38,2	28	16	36,35	42	21/30	31/40
22002-101614	**22002-102514**	**-**	A	14	44,56	32	18	42,7	48	21/30	31/40
22002-101615	**22002-102515**	**-**	A	15	47,75	32	18	45,9	51	21/30	31/40
22002-101616	**22002-102516**	**-**	A	16	50,93	35	20	49,05	54	21/30	31/40
22002-101618	**22002-102518**	**22002-103218**	A	18	57,29	40	22	55,45	60	21/30/37	31/40/47
22002-101619	**22002-102519**	**22002-103219**	A	19	60,48	44	22	58,6	66	21/30/37	31/40/47
22002-101620	**22002-102520**	**22002-103220**	A	20	63,66	46	24	61,8	66	21/30/37	31/40/47
22002-101622	**22002-102522**	**22002-103222**	A	22	70,03	52	28	68,15	75	21/30/37	31/40/47
22002-101624	**22002-102524**	**22002-103224**	A	24	76,39	58	30	74,55	83	21/30/37	31/40/47
22002-101625	**22002-102525**	**22002-103225**	A	25	79,58	60	30	77,7	83	21/30/37	31/40/47
22002-101626	**22002-102526**	**22002-103226**	A	26	82,76	60	30	80,9	87	21/30/37	31/40/47
22002-101627	**22002-102527**	**22002-103227**	A	27	85,95	60	30	84,1	91	21/30/37	31/40/47
22002-101628	**22002-102528**	**22002-103228**	A	28	89,13	60	30	87,25	93	21/30/37	31/40/47
22002-101630	**22002-102530**	**22002-103230**	A	30	95,49	60	30	93,65	97	21/30/37	31/40/47
22002-101632	**22002-102532**	**22002-103232**	A	32	101,86	65	32	100	106	21/30/37	31/40/47
22002-101636	**22002-102536**	**22002-103236**	A	36	114,59	70	35	112,75	119	21/30/37	31/40/47
22002-101640	**22002-102540**	**22002-103240**	A	40	127,32	80	40	125,45	131	21/30/37	31/40/47
22002-101644	**22002-102544**	**22002-103244**	B	44	140,06	88	46	138,2	-	21/30/37	31/40/47
22002-101648	**22002-102548**	**22002-103248**	B	48	152,78	95	48	150,95	-	21/30/37	31/40/47
22002-101660	**22002-102560**	**22002-103260**	B	60	190,98	110	60	189,1	-	21/30/37	31/40/47

22003

Arandelas de las correas dentadas

perfil AT

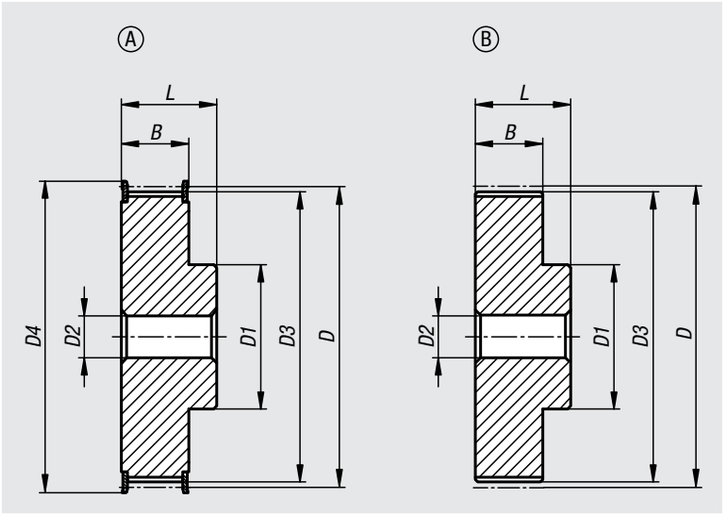

Material:
Aluminio.
Coronas de acero.

Versión:
Aluminio, acabado natural.
Acero galvanizado.

Ejemplo de pedido:
nlm 22003-051012

Indicación:
Perfil AT estándar con división métrica (dentado trapezoidal). Al menos una de las arandelas de las correas dentadas debe presentar coronas. Las arandelas de las correas dentadas disponen de una perforación de centrado o están preperforadas.

Arandelas de las correas dentadas, perfil AT5

Referencia Para una anchura de correa de 10 mm	Referencia Para una anchura de correa de 16 mm	Referencia Para una anchura de correa de 25 mm	Forma	Número de dientes	D	D1	D2 máx.	D3	D4	B	L
22003-051012	**22003-051612**	**22003-052512**	A	12	19,01	10	6	17,85	23	15/21/30	21/27/36
22003-051014	**22003-051614**	**22003-052514**	A	14	22,29	13	8	21,05	25	15/21/30	21/27/36
22003-051015	**22003-051615**	**22003-052515**	A	15	23,88	16	10	22,65	28	15/21/30	21/27/36
22003-051016	**22003-051616**	**22003-052516**	A	16	25,47	18	11	24,2	32	15/21/30	21/27/36
22003-051018	**22003-051618**	**22003-052518**	A	18	28,65	20	12	27,4	32	15/21/30	21/27/36
22003-051019	**22003-051619**	**22003-052519**	A	19	30,25	22	12	29	36	15/21/30	21/27/36
22003-051020	**22003-051620**	**22003-052520**	A	20	31,83	23	14	30,6	36	15/21/30	21/27/36
22003-051022	**22003-051622**	**22003-052522**	A	22	35,12	24	15	33,85	38	15/21/30	21/27/36
22003-051024	**22003-051624**	**22003-052524**	A	24	38,21	26	15	37	42	15/21/30	21/27/36
22003-051025	**22003-051625**	**22003-052525**	A	25	39,8	26	15	38,6	44	15/21/30	21/27/36
22003-051026	**22003-051626**	**22003-052526**	A	26	41,47	26	16	40,2	44	15/21/30	21/27/36
22003-051027	**22003-051627**	**22003-052527**	A	27	42,98	30	18	41,8	48	15/21/30	21/27/36
22003-051028	**22003-051628**	**22003-052528**	A	28	44,62	32	18	43,35	48	15/21/30	21/27/36
22003-051030	**22003-051630**	**22003-052530**	A	30	47,76	34	18	46,55	51	15/21/30	21/27/36
22003-051032	**22003-051632**	**22003-052532**	A	32	50,94	38	22	49,7	54	15/21/30	21/27/36
22003-051036	**22003-051636**	**22003-052536**	A	36	57,31	38	22	56,05	63	15/21/30	21/27/36
22003-051040	**22003-051640**	**22003-052540**	A	40	63,66	40	23	62,45	66	15/21/30	21/27/36
22003-051042	**22003-051642**	**22003-052542**	A	42	66,87	40	24	65,6	71	15/21/30	21/27/36
22003-051044	**22003-051644**	**22003-052544**	B	44	70,07	45	26	68,8	-	15/21/30	21/27/36
22003-051048	**22003-051648**	**22003-052548**	B	48	76,42	50	28	75,15	-	15/21/30	21/27/36
22003-051060	**22003-051660**	**22003-052560**	B	60	95,52	65	35	94,25	-	15/21/30	21/27/36

22003

Arandelas de las correas dentadas

perfil AT

Arandelas de las correas dentadas, perfil AT10

Referencia Para una anchura de correa de 16 mm	Referencia Para una anchura de correa de 25 mm	Referencia Para una anchura de correa de 32 mm	Forma	Número de dientes	D	D1	D2 máx.	D3	D4	B	L
22003-101615	**22003-102515**	-	A	15	47,75	32	18	45,9	51	21/30	31/40
22003-101616	**22003-102516**	-	A	16	50,93	35	20	49,05	54	21/30	31/40
22003-101618	**22003-102518**	**22003-103218**	A	18	57,29	40	22	55,45	60	21/30/37	31/40/47
22003-101619	**22003-102519**	**22003-103219**	A	19	60,48	44	22	58,6	66	21/30/37	31/40/47
22003-101620	**22003-102520**	**22003-103220**	A	20	63,66	46	24	61,8	66	21/30/37	31/40/47
22003-101622	**22003-102522**	**22003-103222**	A	22	70,03	52	28	68,15	75	21/30/37	31/40/47
22003-101624	**22003-102524**	**22003-103224**	A	24	76,39	58	30	74,55	83	21/30/37	31/40/47
22003-101625	**22003-102525**	**22003-103225**	A	25	79,58	60	30	77,7	83	21/30/37	31/40/47
22003-101626	**22003-102526**	**22003-103226**	A	26	82,76	60	30	80,9	87	21/30/37	31/40/47
22003-101627	**22003-102527**	**22003-103227**	A	27	85,95	60	30	84,1	91	21/30/37	31/40/47
22003-101628	**22003-102528**	**22003-103228**	A	28	89,13	60	30	87,25	93	21/30/37	31/40/47
22003-101630	**22003-102530**	**22003-103230**	A	30	95,49	60	30	93,65	97	21/30/37	31/40/47
22003-101632	**22003-102532**	**22003-103232**	A	32	101,86	65	32	100	106	21/30/37	31/40/47
22003-101636	**22003-102536**	**22003-103236**	A	36	114,59	70	35	112,75	119	21/30/37	31/40/47
22003-101640	**22003-102540**	**22003-103240**	A	40	127,32	80	40	125,45	131	21/30/37	31/40/47
22003-101644	**22003-102544**	**22003-103244**	B	44	140,06	88	46	138,2	-	21/30/37	31/40/47
22003-101648	**22003-102548**	**22003-103248**	B	48	152,78	95	48	150,95	-	21/30/37	31/40/47
22003-101660	**22003-102560**	**22003-103260**	B	60	190,98	110	60	189,1	-	21/30/37	31/40/47

22004

Arandelas de las correas dentadas

perfil HTD 5M

Material:
Acero.
Arandelas de las correas dentadas sin corona de la polea de aluminio.

Versión:
Acero fosfatado.
Aluminio con acabado natural.

Ejemplo de pedido:
nlm 22004-051512

Indicación:
Perfil HTD estándar con división métrica (dentado semicircular). Por lo menos una arandela de las correas dentadas debe presentar la corona de la polea. Las arandelas de las correas dentadas disponen de una perforación de centrado o están preperforadas.

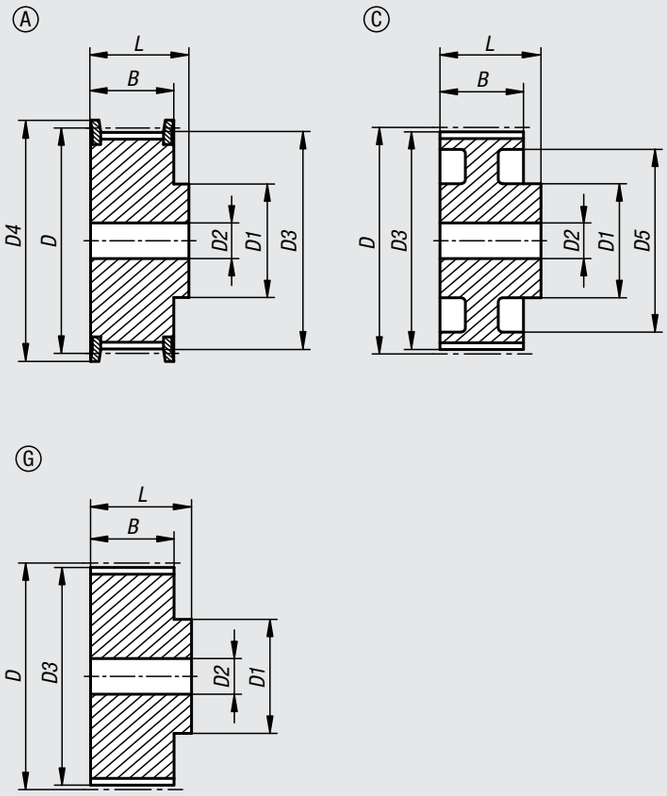

Referencia Para una anchura de correa de 25 mm	Referencia Para una anchura de correa de 25 mm	Forma	Material del cuerpo de base	Número de dientes	D	D1 máx.	D2 máx.	D3	D4 máx.	D5	B	L
22004-051512	**22004-052512**	A	Acero	12	19,1	13	6	17,96	23	-	20,5/30	26/36
22004-051514	**22004-052514**	A	Acero	14	22,28	14	6	21,14	25	-	20,5/30	26/36
22004-051515	**22004-052515**	A	Acero	15	23,87	16	6	22,73	28	-	20,5/30	26/36
22004-051516	**22004-052516**	A	Acero	16	25,47	16,5	6	24,32	28	-	20,5/30	26/36
22004-051518	**22004-052518**	A	Acero	18	28,65	20	6	27,51	32	-	20,5/30	26/36
22004-051520	**22004-052520**	A	Acero	20	31,83	23	6	30,69	36	-	20,5/30	26/36
22004-051521	**22004-052521**	A	Acero	21	33,42	24	6	32,28	38	-	20,5/30	26/38
22004-051522	**22004-052522**	A	Acero	22	35,01	25,5	6	33,87	39	-	20,5/30	26/38
22004-051524	**22004-052524**	A	Acero	24	38,19	27	6	37,06	42	-	20,5/30	28/38
22004-051526	**22004-052526**	A	Acero	26	41,38	30	6	40,24	46	-	20,5/30	28/38
22004-051528	**22004-052528**	A	Acero	28	44,56	30,5	6	43,42	50	-	20,5/30	28/38
22004-051530	**22004-052530**	A	Acero	30	47,75	35	8	46,61	51	-	20,5/30	28/38
22004-051532	**22004-052532**	A	Acero	32	50,93	38	8	49,79	55	-	20,5/30	28/38
22004-051536	**22004-052536**	A	Acero	36	57,3	38	8	56,16	62	-	20,5/30	28/38
22004-051540	**22004-052540**	A	Acero	40	63,66	38	8	62,52	71	-	20,5/30	28/38
22004-051544	**22004-052544**	G	Aluminio	44	70,03	38	8	68,89	-	-	20,5/30	30/40
22004-051548	**22004-052548**	G	Aluminio	48	76,39	45	8	75,25	-	-	20,5/30	30/40
22004-051560	**22004-052560**	G	Aluminio	60	95,49	50	8	94,35	-	-	20,5/30	30/40
22004-051572	**22004-052572**	C	Aluminio	72	114,59	50	8	113,45	-	90	20,5/30	30/40

Arandelas de las correas dentadas

Perfil HTD 8M

Material:
Acero o fundición gris.

Versión:
Fosfatado.

Ejemplo de pedido:
nlm 22004-0820018

Indicación:
Perfil HTD estándar con división métrica (dentado semicircular). Por lo menos una arandela de las correas dentadas debe presentar la corona de la polea. Las arandelas de las correas dentadas disponen de una perforación de centrado o están preperforadas.

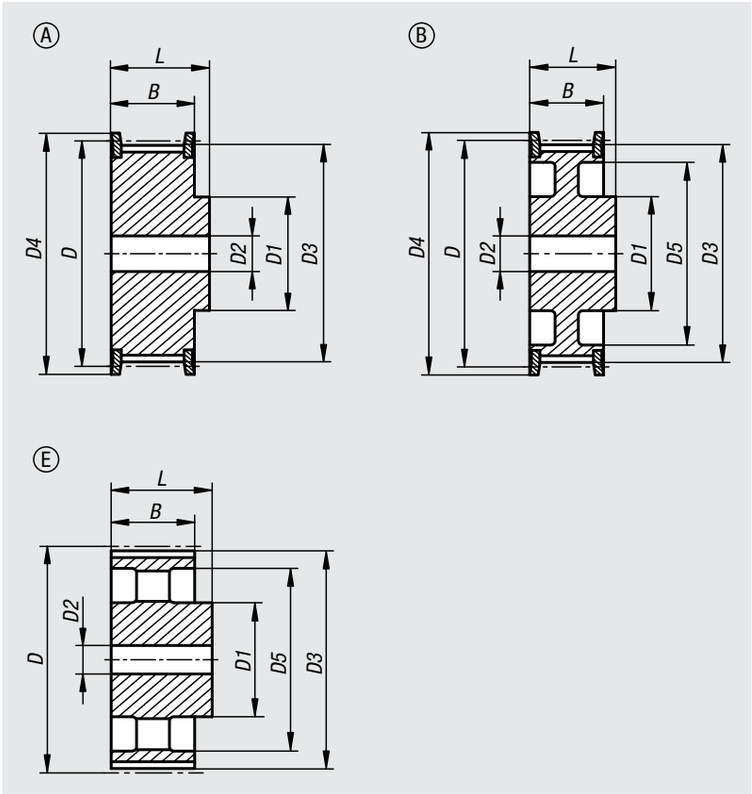

Referencia	Versión	Forma	Material	Número de dientes	D	D1 máx.	D2 máx.	D3	D4 máx.	D5	B	L
22004-0820018	Para una anchura de correa de 20 mm	A	Acero	18	45,84	32	12	44,46	51	-	28	38
22004-0820020	Para una anchura de correa de 20 mm	A	Acero	20	50,93	36	12	49,56	57	-	28	38
22004-0820022	Para una anchura de correa de 20 mm	A	Acero	22	56,02	43	12	54,65	62	-	28	38
22004-0820024	Para una anchura de correa de 20 mm	A	Acero	24	61,12	49	12	59,74	67	-	28	38
22004-0820026	Para una anchura de correa de 20 mm	A	Acero	26	66,21	50	12	64,84	73	-	28	38
22004-0820028	Para una anchura de correa de 20 mm	A	Acero	28	71,3	55	14	69,93	77	-	28	38
22004-0820030	Para una anchura de correa de 20 mm	A	Acero	30	76,39	60	14	75,02	84	-	28	38
22004-0820032	Para una anchura de correa de 20 mm	A	Acero	32	81,49	64	14	80,12	88	-	28	38
22004-0820034	Para una anchura de correa de 20 mm	A	Acero	34	86,58	70	14	85,21	94	-	28	38
22004-0820036	Para una anchura de correa de 20 mm	A	Acero	36	91,67	75	14	90,3	98	-	28	38
22004-0820038	Para una anchura de correa de 20 mm	A	Acero	38	96,77	80	14	95,39	104	-	28	38
22004-0820040	Para una anchura de correa de 20 mm	A	Acero	40	101,86	85	14	100,49	108	-	28	38
22004-0820044	Para una anchura de correa de 20 mm	A	Fundición gris	44	112,05	96	14	110,67	121	-	28	38
22004-0820048	Para una anchura de correa de 20 mm	A	Fundición gris	48	122,23	104	14	120,86	129	-	28	38
22004-0820056	Para una anchura de correa de 20 mm	B	Fundición gris	56	142,6	80	14	141,23	150	117	28	38
22004-0820060	Para una anchura de correa de 20 mm	B	Fundición gris	60	152,79	80	14	151,42	158	127	28	38
22004-0820064	Para una anchura de correa de 20 mm	B	Fundición gris	64	162,97	80	14	161,6	168	137	28	38
22004-0820072	Para una anchura de correa de 20 mm	B	Fundición gris	72	183,35	80	14	181,97	192	158	28	38
22004-0820080	Para una anchura de correa de 20 mm	E	Fundición gris	80	203,72	90	14	202,35	-	179	28	38
22004-0820084	Para una anchura de correa de 20 mm	E	Fundición gris	84	213,9	90	14	212,53	-	190	28	38
22004-0820090	Para una anchura de correa de 20 mm	E	Fundición gris	90	229,18	90	14	227,81	-	204	28	38
22004-0820112	Para una anchura de correa de 20 mm	E	Fundición gris	112	285,21	90	20	283,83	-	260	28	38
22004-0820144	Para una anchura de correa de 20 mm	E	Fundición gris	144	366,69	90	20	365,32	-	342	28	38
22004-0820168	Para una anchura de correa de 20 mm	E	Fundición gris	168	427,8	100	20	426,42	-	403	28	38
22004-0820192	Para una anchura de correa de 20 mm	E	Fundición gris	192	488,92	100	20	487,54	-	465	28	38

22004

Arandelas de las correas dentadas

Perfil HTD 8M

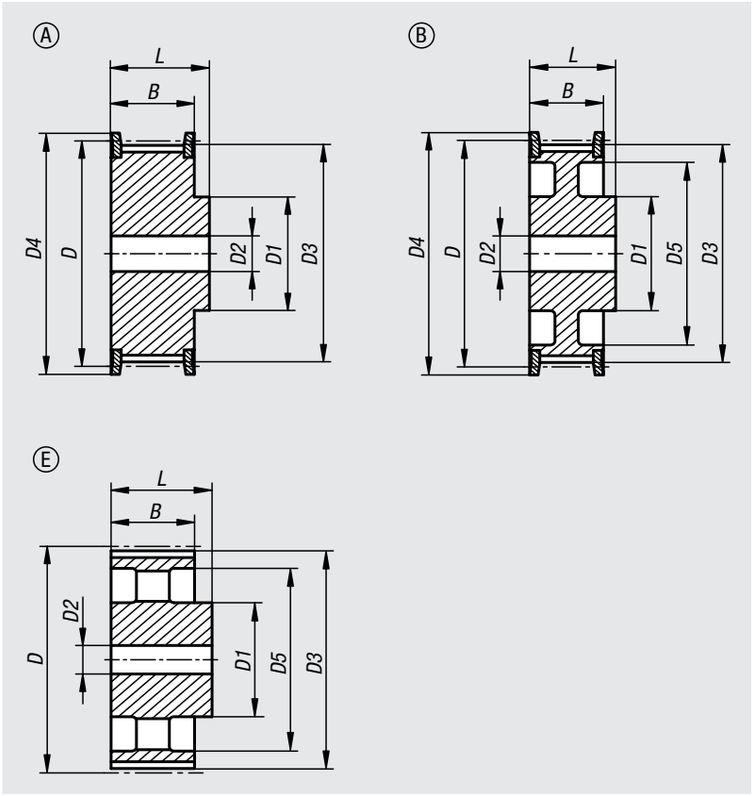

Referencia	Versión	Forma	Material	Número de dientes	D	D1 máx.	D2 máx.	D3	D4 máx.	D5	B	L
22004-0830018	Para una anchura de correa de 30 mm	A	Acero	18	45,84	32	12	44,46	51	-	38	48
22004-0830020	Para una anchura de correa de 30 mm	A	Acero	20	50,93	36	12	49,56	57	-	38	48
22004-0830022	Para una anchura de correa de 30 mm	A	Acero	22	56,02	43	12	54,65	62	-	38	48
22004-0830024	Para una anchura de correa de 30 mm	A	Acero	24	61,12	49	12	59,74	67	-	38	48
22004-0830026	Para una anchura de correa de 30 mm	A	Acero	26	66,21	50	12	64,84	73	-	38	48
22004-0830028	Para una anchura de correa de 30 mm	A	Acero	28	71,3	55	14	69,93	77	-	38	48
22004-0830030	Para una anchura de correa de 30 mm	A	Acero	30	76,39	60	14	75,02	84	-	38	48
22004-0830032	Para una anchura de correa de 30 mm	A	Acero	32	81,49	64	14	80,12	88	-	38	48
22004-0830034	Para una anchura de correa de 30 mm	A	Acero	34	86,58	70	14	85,21	94	-	38	48
22004-0830036	Para una anchura de correa de 30 mm	A	Acero	36	91,67	75	14	90,3	98	-	38	48
22004-0830038	Para una anchura de correa de 30 mm	A	Acero	38	96,77	80	14	95,39	104	-	38	48
22004-0830040	Para una anchura de correa de 30 mm	A	Acero	40	101,86	85	14	100,49	108	-	38	48
22004-0830044	Para una anchura de correa de 30 mm	A	Fundición gris	44	112,05	96	14	110,67	121	-	38	48
22004-0830048	Para una anchura de correa de 30 mm	A	Fundición gris	48	122,23	104	14	120,86	129	-	38	48
22004-0830056	Para una anchura de correa de 30 mm	B	Fundición gris	56	142,6	90	14	141,23	150	117	38	48
22004-0830060	Para una anchura de correa de 30 mm	B	Fundición gris	60	152,79	90	14	151,42	158	127	38	48
22004-0830064	Para una anchura de correa de 30 mm	B	Fundición gris	64	162,97	90	14	161,6	168	137	38	48
22004-0830072	Para una anchura de correa de 30 mm	B	Fundición gris	72	183,35	95	14	181,97	192	158	38	48
22004-0830080	Para una anchura de correa de 30 mm	E	Fundición gris	80	203,72	100	14	202,35	-	179	38	48
22004-0830084	Para una anchura de correa de 30 mm	E	Fundición gris	84	213,9	100	14	212,53	-	190	38	48
22004-0830090	Para una anchura de correa de 30 mm	E	Fundición gris	90	229,18	100	14	227,81	-	204	38	48
22004-0830112	Para una anchura de correa de 30 mm	E	Fundición gris	112	285,21	100	20	283,83	-	260	38	48
22004-0830144	Para una anchura de correa de 30 mm	E	Fundición gris	144	366,69	100	20	365,32	-	342	38	48
22004-0830168	Para una anchura de correa de 30 mm	E	Fundición gris	168	427,8	100	20	426,42	-	403	38	48
22004-0830192	Para una anchura de correa de 30 mm	E	Fundición gris	192	488,92	100	20	487,54	-	465	38	48

Polígono Industrial O Rebullón s/n. 36416 - Mos - España - rodavigo@rodavigo.com

Arandelas de las correas dentadas

Perfil HTD 8M

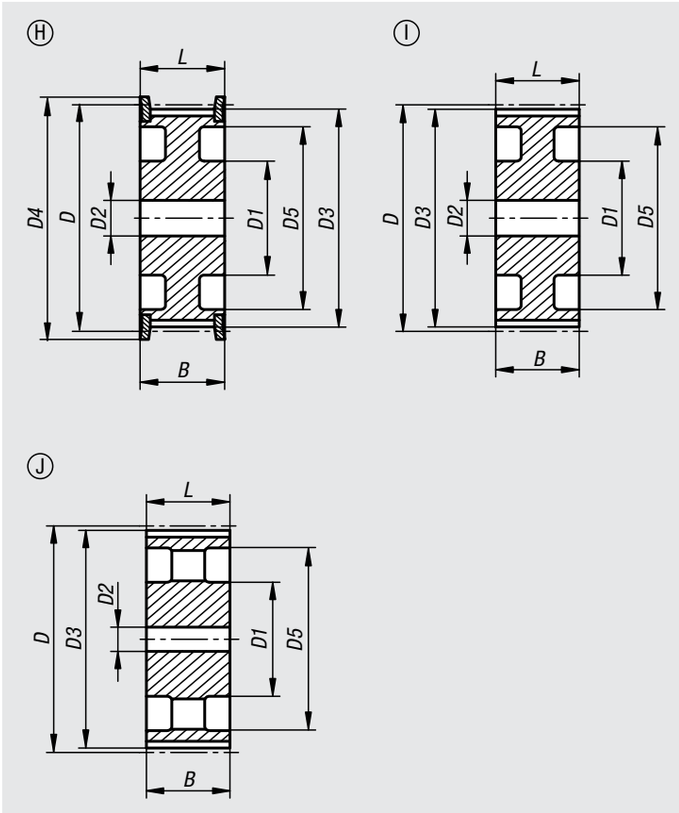

Referencia	Versión	Forma	Material	Número de dientes	D	D1 máx.	D2 máx.	D3	D4 máx.	D5	B	L
22004-0850018	Para una anchura de correa de 50 mm	A	Acero	18	45,84	32	12	44,46	51	-	60	70
22004-0850020	Para una anchura de correa de 50 mm	A	Acero	20	50,93	36	12	49,56	57	-	60	70
22004-0850022	Para una anchura de correa de 50 mm	A	Acero	22	56,02	43	12	54,65	62	-	60	70
22004-0850024	Para una anchura de correa de 50 mm	A	Acero	24	61,12	49	12	59,74	67	-	60	70
22004-0850026	Para una anchura de correa de 50 mm	A	Acero	26	66,21	50	12	64,84	73	-	60	70
22004-0850028	Para una anchura de correa de 50 mm	A	Acero	28	71,3	55	14	69,93	77	-	60	70
22004-0850030	Para una anchura de correa de 50 mm	A	Acero	30	76,39	60	14	75,02	84	-	60	70
22004-0850032	Para una anchura de correa de 50 mm	A	Acero	32	81,49	64	14	80,12	88	-	60	70
22004-0850034	Para una anchura de correa de 50 mm	A	Acero	34	86,58	70	14	85,21	94	-	60	70
22004-0850036	Para una anchura de correa de 50 mm	A	Acero	36	91,67	75	14	90,3	98	-	60	70
22004-0850038	Para una anchura de correa de 50 mm	A	Acero	38	96,77	80	14	95,39	104	-	60	70
22004-0850040	Para una anchura de correa de 50 mm	A	Acero	40	101,86	85	14	100,49	108	-	60	70
22004-0850044	Para una anchura de correa de 50 mm	A	Fundición gris	44	112,05	96	14	110,67	121	-	60	70
22004-0850048	Para una anchura de correa de 50 mm	A	Fundición gris	48	122,23	104	14	120,86	129	-	60	70
22004-0850056	Para una anchura de correa de 50 mm	H	Fundición gris	56	142,6	90	14	141,23	150	117	60	60
22004-0850060	Para una anchura de correa de 50 mm	H	Fundición gris	60	152,79	100	14	151,42	158	127	60	60
22004-0850064	Para una anchura de correa de 50 mm	H	Fundición gris	64	162,97	100	14	161,6	168	137	60	60
22004-0850072	Para una anchura de correa de 50 mm	H	Fundición gris	72	183,35	100	14	181,97	192	158	60	60
22004-0850080	Para una anchura de correa de 50 mm	I	Fundición gris	80	203,72	110	14	202,35	-	179	60	60
22004-0850084	Para una anchura de correa de 50 mm	J	Fundición gris	84	213,9	110	14	212,53	-	190	60	60
22004-0850090	Para una anchura de correa de 50 mm	J	Fundición gris	90	229,18	110	14	227,81	-	204	60	60
22004-0850112	Para una anchura de correa de 50 mm	J	Fundición gris	112	285,21	110	20	283,83	-	260	60	60
22004-0850144	Para una anchura de correa de 50 mm	J	Fundición gris	144	366,69	110	20	365,32	-	342	60	60
22004-0850168	Para una anchura de correa de 50 mm	J	Fundición gris	168	427,8	120	20	426,42	-	403	60	60
22004-0850192	Para una anchura de correa de 50 mm	J	Fundición gris	192	488,92	130	20	487,54	-	465	60	60

22005

Arandelas de las correas dentadas

perfil HTD 5M, para montaje con casquillos de sujeción Taper

Material:
Acero o fundición gris.

Versión:
Fosfatado.

Ejemplo de pedido:
nlm 22005-0515034

Indicación:
Perfil HTD estándar con división métrica (dentado semicircular). Por lo menos una arandela de las correas dentadas deberá tener una brida de guía. Perforación cónica para casquillos de sujeción Taper. Los casquillos de sujeción Taper se deben pedir por separado y están disponibles con distintos diámetros del árbol. Las arandelas con perforaciones Taper tienen equilibrado estático según ISO 1940 nivel de calidad G16.

Accesorios:
Casquillos de sujeción Taper 23200.

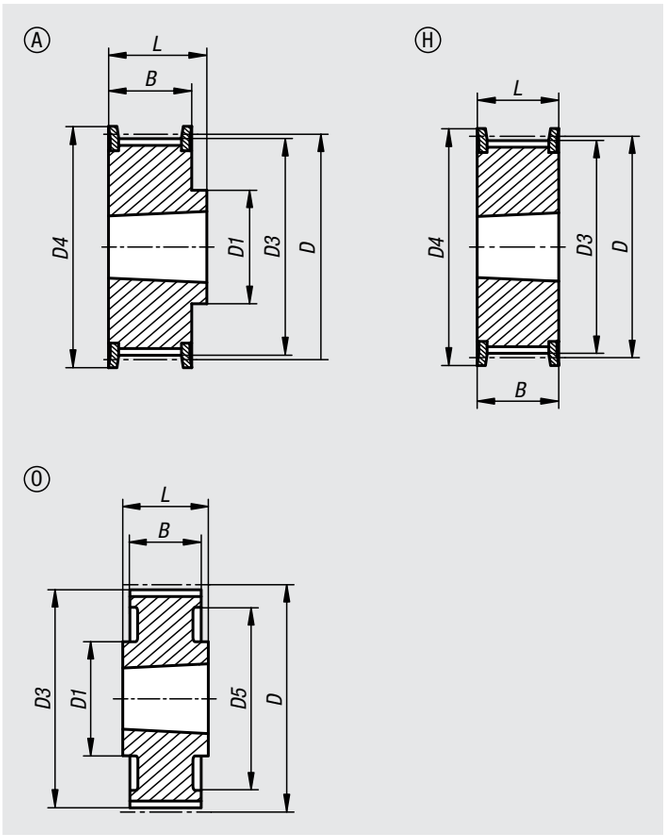

Referencia	Versión	Forma	Material del cuerpo de base	Forma	Número de dientes	D	D1 máx.	D3	D4 máx.	D5	B	L
22005-0515034	Para una anchura de correa de 15 mm	H	Acero	P. casquillo de sujeción cónico 1008	34	54,11	-	52,97	57	-	22	22
22005-0515036	Para una anchura de correa de 15 mm	H	Acero	P. casquillo de sujeción cónico 1108	36	57,3	-	56,16	62	-	22	22
22005-0515038	Para una anchura de correa de 15 mm	H	Acero	P. casquillo de sujeción cónico 1108	38	60,48	-	59,34	67	-	22	22
22005-0515040	Para una anchura de correa de 15 mm	H	Acero	P. casquillo de sujeción cónico 1108	40	63,66	-	62,52	73	-	22	22
22005-0515044	Para una anchura de correa de 15 mm	H	Acero	P. casquillo de sujeción cónico 1108	44	70,03	-	68,89	75	-	22	22
22005-0515048	Para una anchura de correa de 15 mm	A	Acero	P. casquillo de sujeción cónico 1210	48	76,39	64	75,25	84	-	20,5	25
22005-0515056	Para una anchura de correa de 15 mm	A	Fundición gris	P. casquillo de sujeción cónico 1210	56	89,13	70	87,99	94	-	20,5	25
22005-0515064	Para una anchura de correa de 15 mm	A	Fundición gris	P. casquillo de sujeción cónico 1210	64	101,86	80	100,72	108	-	20,5	25
22005-0515072	Para una anchura de correa de 15 mm	A	Fundición gris	P. casquillo de sujeción cónico 1610	72	114,59	92	113,45	121	-	20,5	25
22005-0515080	Para una anchura de correa de 15 mm	A	Fundición gris	P. casquillo de sujeción cónico 1610	80	127,32	92	126,18	135	-	20,5	25
22005-0515090	Para una anchura de correa de 15 mm	O	Fundición gris	P. casquillo de sujeción cónico 1610	90	143,24	92	142,1	-	122	20,5	25
22005-0515112	Para una anchura de correa de 15 mm	O	Fundición gris	P. casquillo de sujeción cónico 1610	112	178,25	110	177,11	-	157	20,5	25

22005

Arandelas de las correas dentadas

perfil HTD 8M, para montaje con casquillos de sujeción Taper

Material:
Fundición gris.

Versión:
Fosfatado.

Ejemplo de pedido:
nlm 22005-0820022

Indicación:
Perfil HTD estándar con división métrica (dentado semicircular). Por lo menos una arandela de las correas dentadas deberá tener una brida de guía. Perforación cónica para casquillos de sujeción Taper. Los casquillos de sujeción Taper se deben pedir por separado y están disponibles con distintos diámetros del árbol. Las arandelas con perforaciones Taper tienen equilibrado estático según ISO 1940 nivel de calidad G16.

Accesorios:
Casquillos de sujeción Taper 23200.

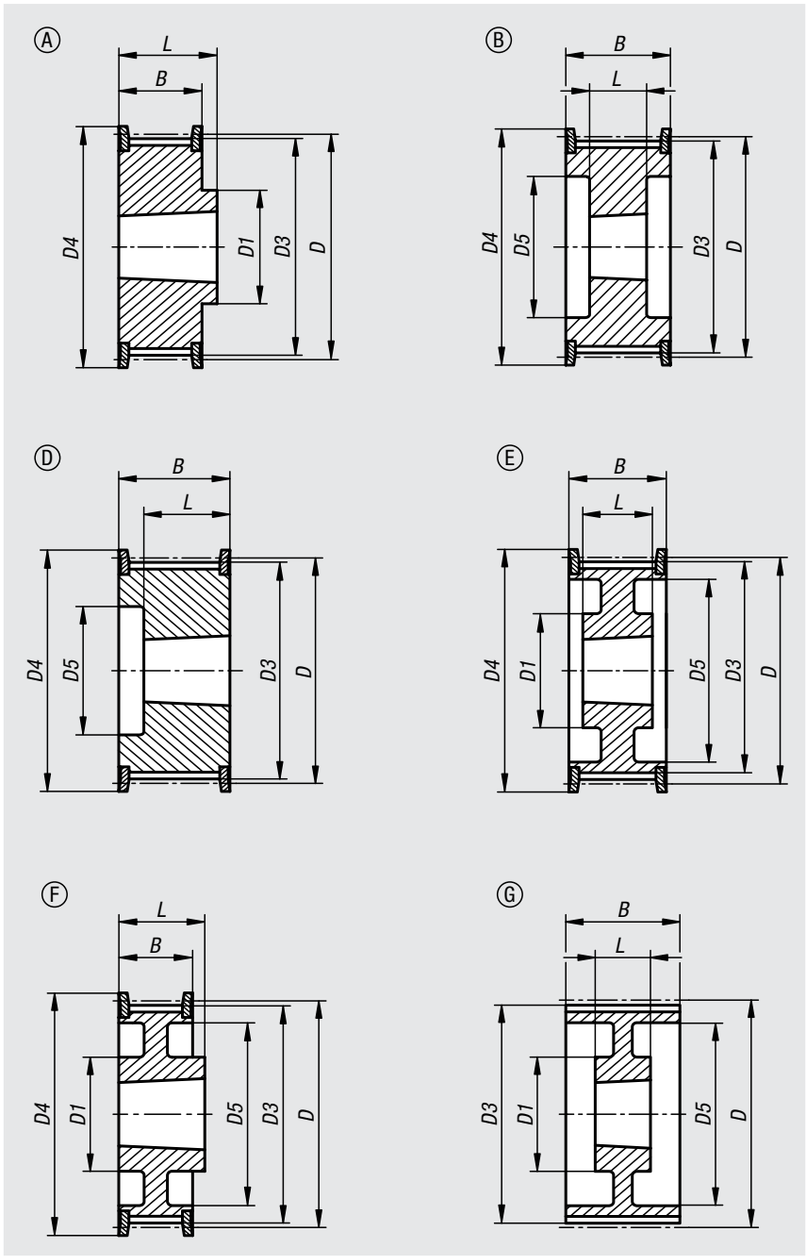

22005

Arandelas de las correas dentadas

perfil HTD 8M, para montaje con casquillos de sujeción Taper

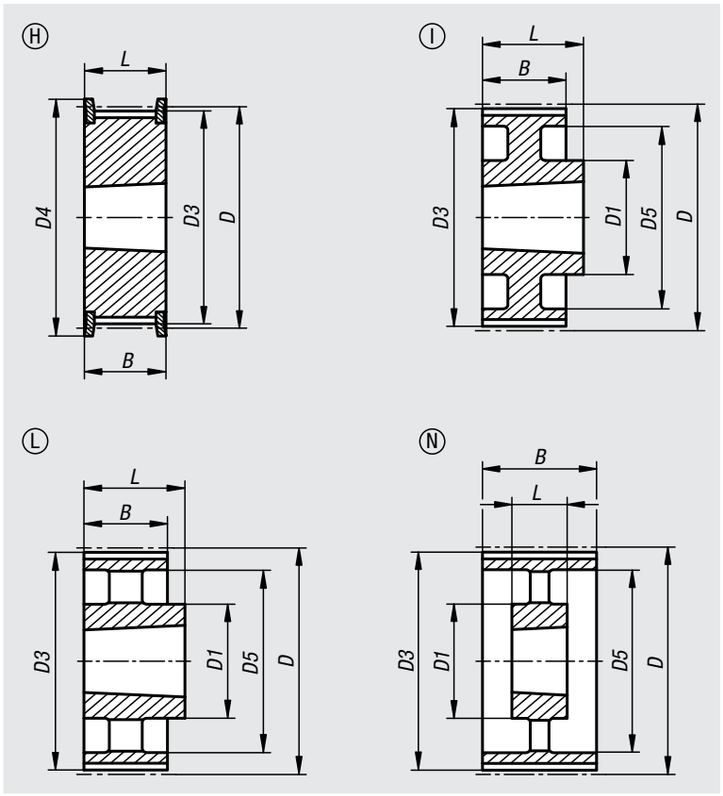

Referencia	Versión	Forma	Material del cuerpo de base	Forma	Número de dientes	D	D1 máx.	D3	D4 máx.	D5	B	L
22005-0820022	Para una anchura de correa de 20 mm	D	Fundición gris	P. casquillo de sujeción cónico 1008	22	56,02	-	54,65	62	38	28	22
22005-0820024	Para una anchura de correa de 20 mm	D	Fundición gris	P. casquillo de sujeción cónico 1108	24	61,12	-	59,74	67	42	28	22
22005-0820026	Para una anchura de correa de 20 mm	D	Fundición gris	P. casquillo de sujeción cónico 1108	26	66,21	-	64,84	73	45	28	22
22005-0820028	Para una anchura de correa de 20 mm	D	Fundición gris	P. casquillo de sujeción cónico 1108	28	71,3	-	69,93	77	52	28	22
22005-0820030	Para una anchura de correa de 20 mm	D	Fundición gris	P. casquillo de sujeción cónico 1108	30	76,39	-	75,02	84	56	28	22
22005-0820032	Para una anchura de correa de 20 mm	D	Fundición gris	P. casquillo de sujeción cónico 1610	32	81,49	-	80,12	88	65	28	25
22005-0820034	Para una anchura de correa de 20 mm	D	Fundición gris	P. casquillo de sujeción cónico 1610	34	86,58	-	85,21	94	66	28	25
22005-0820036	Para una anchura de correa de 20 mm	D	Fundición gris	P. casquillo de sujeción cónico 1610	36	91,67	-	90,3	98	68	28	25
22005-0820038	Para una anchura de correa de 20 mm	D	Fundición gris	P. casquillo de sujeción cónico 1610	38	96,77	-	95,39	104	76	28	25
22005-0820040	Para una anchura de correa de 20 mm	D	Fundición gris	P. casquillo de sujeción cónico 1610	40	101,86	-	100,49	108	80	28	25
22005-0820044	Para una anchura de correa de 20 mm	A	Fundición gris	P. casquillo de sujeción cónico 2012	44	112,05	99	110,67	121	-	28	32
22005-0820048	Para una anchura de correa de 20 mm	A	Fundición gris	P. casquillo de sujeción cónico 2012	48	122,23	105	120,86	129	-	28	32
22005-0820056	Para una anchura de correa de 20 mm	A	Fundición gris	P. casquillo de sujeción cónico 2012	56	142,6	110	141,23	150	-	28	32
22005-0820064	Para una anchura de correa de 20 mm	F	Fundición gris	P. casquillo de sujeción cónico 2012	64	162,97	110	161,6	168	140	28	32
22005-0820072	Para una anchura de correa de 20 mm	F	Fundición gris	P. casquillo de sujeción cónico 2012	72	183,35	110	181,97	192	158	28	32
22005-0820080	Para una anchura de correa de 20 mm	I	Fundición gris	P. casquillo de sujeción cónico 2012	80	203,74	110	202,35	-	178	28	32
22005-0820090	Para una anchura de correa de 20 mm	L	Fundición gris	P. casquillo de sujeción cónico 2012	90	229,18	110	227,81	-	204	28	32

Arandelas de las correas dentadas

perfil HTD 8M, para montaje con casquillos de sujeción Taper

Referencia	Versión	Forma	Material del cuerpo de base	Forma	Número de dientes	D	D1 máx.	D3	D4 máx.	D5	B	L
22005-0830022	Para una anchura de correa de 30 mm	D	Fundición gris	P. casquillo de sujeción cónico 1008	22	56,02	-	54,65	62	38	38	22
22005-0830024	Para una anchura de correa de 30 mm	D	Fundición gris	P. casquillo de sujeción cónico 1108	24	61,12	-	59,74	67	42	38	22
22005-0830026	Para una anchura de correa de 30 mm	D	Fundición gris	P. casquillo de sujeción cónico 1108	26	66,21	-	64,84	73	45	38	22
22005-0830028	Para una anchura de correa de 30 mm	D	Fundición gris	P. casquillo de sujeción cónico 1108	28	71,3	-	69,93	77	52	38	22
22005-0830030	Para una anchura de correa de 30 mm	H	Fundición gris	P. casquillo de sujeción cónico 1615	30	76,39	-	75,02	84	-	38	38
22005-0830032	Para una anchura de correa de 30 mm	H	Fundición gris	P. casquillo de sujeción cónico 1615	32	81,49	-	80,12	88	-	38	38
22005-0830034	Para una anchura de correa de 30 mm	H	Fundición gris	P. casquillo de sujeción cónico 1615	34	86,58	-	85,21	94	-	38	38
22005-0830036	Para una anchura de correa de 30 mm	H	Fundición gris	P. casquillo de sujeción cónico 1615	36	91,67	-	90,3	98	-	38	38
22005-0830038	Para una anchura de correa de 30 mm	H	Fundición gris	P. casquillo de sujeción cónico 1615	38	96,77	-	95,39	104	-	38	38
22005-0830040	Para una anchura de correa de 30 mm	H	Fundición gris	P. casquillo de sujeción cónico 1615	40	101,86	-	100,49	108	-	38	38
22005-0830044	Para una anchura de correa de 30 mm	B	Fundición gris	P. casquillo de sujeción cónico 2012	44	112,05	-	110,67	121	90	38	32
22005-0830048	Para una anchura de correa de 30 mm	B	Fundición gris	P. casquillo de sujeción cónico 2012	48	122,23	-	120,86	129	98	38	32
22005-0830056	Para una anchura de correa de 30 mm	B	Fundición gris	P. casquillo de sujeción cónico 2012	56	142,6	-	141,23	150	118	38	32
22005-0830064	Para una anchura de correa de 30 mm	F	Fundición gris	P. casquillo de sujeción cónico 2517	64	162,97	125	161,6	168	140	38	45
22005-0830072	Para una anchura de correa de 30 mm	F	Fundición gris	P. casquillo de sujeción cónico 2517	72	183,35	125	181,97	192	158	38	45
22005-0830080	Para una anchura de correa de 30 mm	I	Fundición gris	P. casquillo de sujeción cónico 2517	80	203,74	125	202,35	-	178	38	45
22005-0830090	Para una anchura de correa de 30 mm	L	Fundición gris	P. casquillo de sujeción cónico 2517	90	229,18	125	227,81	-	204	38	45
22005-0830112	Para una anchura de correa de 30 mm	L	Fundición gris	P. casquillo de sujeción cónico 2517	112	285,21	125	283,83	-	260	38	45
22005-0830144	Para una anchura de correa de 30 mm	L	Fundición gris	P. casquillo de sujeción cónico 2517	144	366,69	125	365,32	-	341	38	45

Referencia	Versión	Forma	Material del cuerpo de base	Forma	Número de dientes	D	D1 máx.	D3	D4 máx.	D5	B	L
22005-0850028	Para una anchura de correa de 50 mm	B	Fundición gris	P. casquillo de sujeción cónico 1108	28	71,3	-	69,93	77	52	60	22
22005-0850030	Para una anchura de correa de 50 mm	D	Fundición gris	P. casquillo de sujeción cónico 1615	30	76,39	-	75,02	84	58	60	38
22005-0850032	Para una anchura de correa de 50 mm	D	Fundición gris	P. casquillo de sujeción cónico 1615	32	81,49	-	80,12	88	60	60	38
22005-0850034	Para una anchura de correa de 50 mm	D	Fundición gris	P. casquillo de sujeción cónico 1615	34	86,58	-	85,21	94	66	60	38
22005-0850036	Para una anchura de correa de 50 mm	D	Fundición gris	P. casquillo de sujeción cónico 1615	36	91,67	-	90,3	98	68	60	38
22005-0850038	Para una anchura de correa de 50 mm	D	Fundición gris	P. casquillo de sujeción cónico 1615	38	96,77	-	95,39	104	75	60	38
22005-0850040	Para una anchura de correa de 50 mm	B	Fundición gris	P. casquillo de sujeción cónico 2012	40	101,86	-	100,49	108	80	60	32
22005-0850044	Para una anchura de correa de 50 mm	B	Fundición gris	P. casquillo de sujeción cónico 2012	44	112,05	-	110,67	121	90	60	32
22005-0850048	Para una anchura de correa de 50 mm	B	Fundición gris	P. casquillo de sujeción cónico 2012	48	122,23	-	120,86	129	100	60	32
22005-0850056	Para una anchura de correa de 50 mm	B	Fundición gris	P. casquillo de sujeción cónico 2517	56	142,6	-	141,23	150	120	60	45
22005-0850064	Para una anchura de correa de 50 mm	E	Fundición gris	P. casquillo de sujeción cónico 2517	64	162,97	120	161,6	168	138	60	45
22005-0850072	Para una anchura de correa de 50 mm	E	Fundición gris	P. casquillo de sujeción cónico 2517	72	183,35	125	181,97	192	158	60	45
22005-0850080	Para una anchura de correa de 50 mm	G	Fundición gris	P. casquillo de sujeción cónico 3020	80	203,74	170	202,35	-	178	60	51
22005-0850090	Para una anchura de correa de 50 mm	G	Fundición gris	P. casquillo de sujeción cónico 3020	90	229,18	170	227,81	-	204	60	51
22005-0850112	Para una anchura de correa de 50 mm	N	Fundición gris	P. casquillo de sujeción cónico 3020	112	285,21	170	283,83	-	260	60	51
22005-0850144	Para una anchura de correa de 50 mm	N	Fundición gris	P. casquillo de sujeción cónico 3020	144	366,69	170	365,32	-	341	60	51
22005-0850168	Para una anchura de correa de 50 mm	N	Fundición gris	P. casquillo de sujeción cónico 3020	168	427,8	198	426,42	-	402	60	51
22005-0850192	Para una anchura de correa de 50 mm	N	Fundición gris	P. casquillo de sujeción cónico 3020	192	488,92	198	487,54	-	462	60	51

22007

Árboles dentados

perfil T

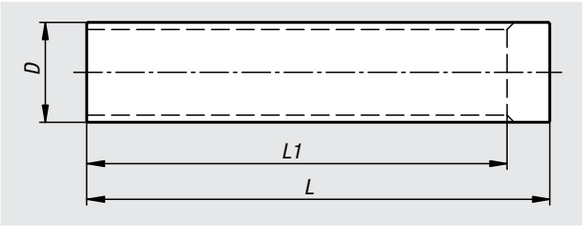

Material:
Aluminio.

Versión:
Acabado natural.

Ejemplo de pedido:
nlm 22007-05010

Indicación:
Perfil en T estándar según DIN 7721 T2, con división métrica (dentado trapezoidal). Para fabricar arandelas dentadas propias.

Árboles dentados, perfil T5

Referencia	Perfil	Número de dientes	D	L	L1
22007-05010	T5	10	15,05	140	125
22007-05011	T5	11	16,65	140	125
22007-05012	T5	12	18,25	140	125
22007-05013	T5	13	19,85	140	125
22007-05014	T5	14	21,45	140	132
22007-05015	T5	15	23,05	140	132
22007-05016	T5	16	24,6	140	140
22007-05017	T5	17	26,2	140	140
22007-05018	T5	18	27,8	140	140
22007-05019	T5	19	29,4	140	140
22007-05020	T5	20	31	160	160
22007-05021	T5	21	32,7	160	160
22007-05022	T5	22	34,15	160	160
22007-05023	T5	23	35,85	160	160
22007-05024	T5	24	37,4	160	160
22007-05025	T5	25	38,95	160	160
22007-05026	T5	26	40,6	160	160
22007-05027	T5	27	42,2	160	160
22007-05028	T5	28	43,75	160	160
22007-05029	T5	29	45,35	160	160
22007-05030	T5	30	46,95	160	160
22007-05032	T5	32	50,1	160	160
22007-05034	T5	34	53,25	160	160
22007-05035	T5	35	54,85	160	160
22007-05036	T5	36	56,45	160	160
22007-05037	T5	37	58,06	160	160
22007-05038	T5	38	59,65	160	160
22007-05040	T5	40	62,85	160	160
22007-05042	T5	42	66	160	160
22007-05044	T5	44	69,2	160	160
22007-05045	T5	45	70,8	160	160
22007-05046	T5	46	72,4	160	160
22007-05048	T5	48	75,55	160	160
22007-05050	T5	50	78,75	160	160
22007-05060	T5	60	94,65	160	160
22007-05072	T5	72	113,75	160	160
22007-05080	T5	80	126,48	160	160
22007-05090	T5	90	142,4	160	160
22007-05100	T5	100	158,31	160	160

Árboles dentados, perfil T10

Referencia	Perfil	Número de dientes	D	L	L1
22007-10010	T10	10	29,98	140	140
22007-10011	T10	11	33,16	140	140
22007-10012	T10	12	36,35	140	140
22007-10013	T10	13	39,5	140	140
22007-10014	T10	14	42,7	160	160
22007-10015	T10	15	45,9	160	160
22007-10016	T10	16	49,1	160	160
22007-10017	T10	17	52,25	160	160
22007-10018	T10	18	55,45	160	160
22007-10019	T10	19	58,65	160	160
22007-10020	T10	20	61,8	160	160
22007-10021	T10	21	65	160	160
22007-10022	T10	22	68,2	160	160
22007-10023	T10	23	71,35	160	160
22007-10024	T10	24	74,55	160	160
22007-10026	T10	26	80,9	160	160
22007-10028	T10	28	87,25	160	160
22007-10030	T10	30	93,65	160	160
22007-10032	T10	32	100	160	160
22007-10034	T10	34	106,4	160	160
22007-10036	T10	36	112,75	160	160
22007-10038	T10	38	119,1	160	160
22007-10040	T10	40	125,45	160	160
22007-10045	T10	45	141,4	160	160
22007-10048	T10	48	150,95	160	160
22007-10060	T10	60	189,1	160	160
22007-10072	T10	72	227,29	160	160

Árboles dentados

perfil AT

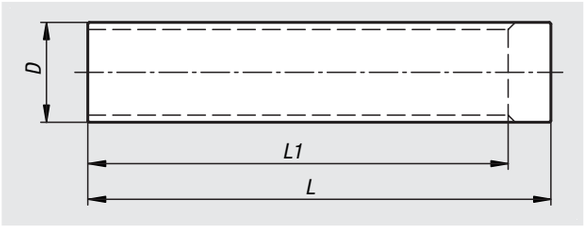

Material:
Aluminio.

Versión:
Acabado natural.

Ejemplo de pedido:
nlm 22008-05012

Indicación:
Perfil AT estándar con división métrica (dentado trapezoidal).
Para fabricar arandelas dentadas propias.

Árboles dentados, perfil AT5

Referencia	Perfil	Número de dientes	D	L	L1
22008-05012	AT5	12	17,85	140	125
22008-05013	AT5	13	19,45	140	125
22008-05014	AT5	14	21,05	140	132
22008-05015	AT5	15	22,65	140	132
22008-05016	AT5	16	24,2	140	140
22008-05017	AT5	17	25,8	140	140
22008-05018	AT5	18	27,4	140	140
22008-05019	AT5	19	29	140	140
22008-05020	AT5	20	30,6	160	160
22008-05021	AT5	21	32,3	160	160
22008-05022	AT5	22	33,85	160	160
22008-05023	AT5	23	35,45	160	160
22008-05024	AT5	24	37	160	160
22008-05025	AT5	25	38,6	160	160
22008-05026	AT5	26	40,2	160	160
22008-05027	AT5	27	41,8	160	160
22008-05028	AT5	28	43,35	160	160
22008-05030	AT5	30	46,55	160	160
22008-05032	AT5	32	49,7	160	160
22008-05034	AT5	34	52,85	160	160
22008-05036	AT5	36	56,05	160	160
22008-05038	AT5	38	59,25	160	160
22008-05040	AT5	40	62,45	160	160
22008-05042	AT5	42	65,6	160	160
22008-05044	AT5	44	68,8	160	160
22008-05046	AT5	46	72	160	160
22008-05048	AT5	48	75,15	160	160
22008-05052	AT5	52	81,55	160	160
22008-05056	AT5	56	87,9	160	160
22008-05058	AT5	58	91,1	160	160
22008-05060	AT5	60	94,25	160	160
22008-05064	AT5	64	100,65	160	160
22008-05072	AT5	72	113,25	160	160

Árboles dentados, perfil AT10

Referencia	Perfil	Número de dientes	D	L	L1
22008-10015	AT10	15	45,9	160	160
22008-10016	AT10	16	49,05	160	160
22008-10017	AT10	17	52,25	160	160
22008-10018	AT10	18	55,45	160	160
22008-10019	AT10	19	58,6	160	160
22008-10020	AT10	20	61,8	160	160
22008-10021	AT10	21	65	160	160
22008-10022	AT10	22	68,15	160	160
22008-10023	AT10	23	71,35	160	160
22008-10024	AT10	24	74,55	160	160
22008-10025	AT10	25	77,7	160	160
22008-10026	AT10	26	80,9	160	160
22008-10027	AT10	27	84,1	160	160
22008-10028	AT10	28	87,25	160	160
22008-10030	AT10	30	93,65	160	160
22008-10032	AT10	32	100	160	160
22008-10034	AT10	34	106,4	160	160
22008-10036	AT10	36	112,75	160	160
22008-10038	AT10	38	119,1	160	160
22008-10040	AT10	40	125,45	160	160
22008-10042	AT10	42	131,85	160	160
22008-10044	AT10	44	138,2	160	160
22008-10046	AT10	46	144,55	160	160
22008-10048	AT10	48	150,95	160	160
22008-10052	AT10	52	163,65	160	160
22008-10056	AT10	56	176,4	160	160
22008-10058	AT10	58	182,75	160	160
22008-10060	AT10	60	189,1	160	160
22008-10070	AT10	70	220,95	160	160

22012

Placas de sujeción para correas dentadas

perfiles T y AT

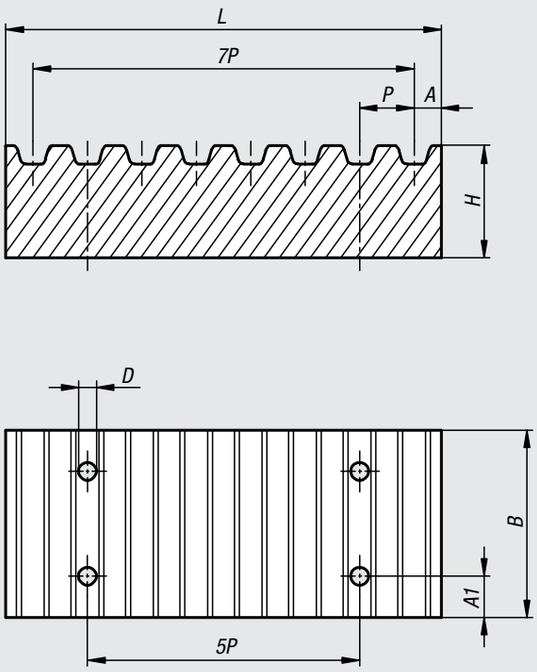

Material:
Aluminio.

Versión:
Acabado natural.

Ejemplo de pedido:
nlm 22012-05101

Indicación:
Las placas de sujeción se utilizan en numerosas aplicaciones para la fijación mecánica de los extremos libres de la correa. Las placas de sujeción deben disponer del perfil dentado adecuado para transmitir uniformemente la fuerza de sujeción al extremo de la correa que se quiera fijar. Para aplicaciones estándar, debe haber 7 dientes de correa por extremo de correa como mínimo.

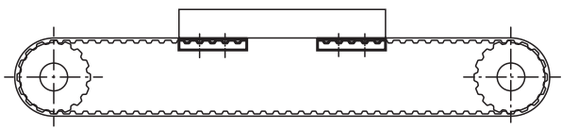

Referencia	Perfil	Anchura de correa	P	A	A1	B	D	H	L
22012-05101	T5	10	5	3,4	6	29	5,5	8	41,8
22012-05161	T5	16	5	3,4	6	35	5,5	8	41,8
22012-05251	T5	25	5	3,4	6	44	5,5	8	41,8
22012-10161	T10	16	10	5	8	41	9	15	80
22012-10251	T10	25	10	5	8	50	9	15	80
22012-10321	T10	32	10	5	8	57	9	15	80
22012-05102	AT5	10	5	3,4	6	29	5,5	8	41,8
22012-05162	AT5	16	5	3,4	6	35	5,5	8	41,8
22012-05252	AT5	25	5	3,4	6	44	5,5	8	41,8
22012-10162	AT10	16	10	5	8	41	9	15	80
22012-10252	AT10	25	10	5	8	50	9	15	80
22012-10322	AT10	32	10	5	8	57	9	15	80

22052

Correas dentadas

perfil T

Material:
Poliuretano (PU) con tiro de acero.

Ejemplo de pedido:
nlm 22052-0510X0165

Indicación:
Correas dentadas de fabricación continua con perfil trapezoidal según DIN 7721 T1, con división métrica. Ideal para accionamientos con alta flexibilidad de correa. Permite diámetros de arandela mínimos. Las correas dentadas son adecuadas para accionamientos en los que se requiere precisión, allí donde la limpieza es importante y en caso de influencias químicas.

Rango de temperatura:
De -30 °C a +90 °C

Características:
- Sin mantenimiento
- Alta transmisión de potencia
- Escasa extensión de correa
- Posicionamiento preciso y conformidad angular
- Excelente resistencia química, especialmente contra aceites, grasas y combustibles
- Máxima resistencia a la abrasión
- Potencia transmisible hasta 30 kW
- Revoluciones admisibles hasta 10.000 r. p. m.

T5

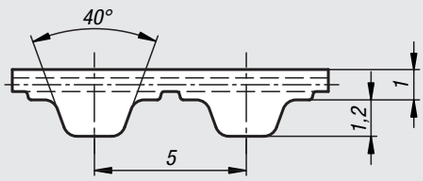

T10

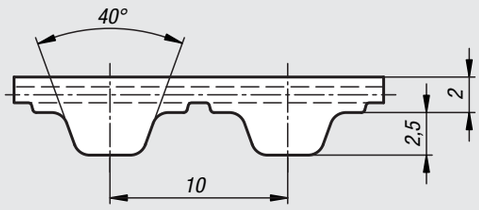

Correas dentadas, perfil T5

Referencia Anchura de correa 10	Referencia Anchura de correa 16	Referencia Anchura de correa 25	Número de dientes	Longitud efectiva
22052-0510X0165	22052-0516X0165	22052-0525X0165	33	165
22052-0510X0185	22052-0516X0185	22052-0525X0185	37	185
22052-0510X0200	22052-0516X0200	22052-0525X0200	40	200
22052-0510X0215	22052-0516X0215	22052-0525X0215	43	215
22052-0510X0220	22052-0516X0220	22052-0525X0220	44	220
22052-0510X0225	22052-0516X0225	22052-0525X0225	45	225
22052-0510X0245	22052-0516X0245	22052-0525X0245	49	245
22052-0510X0250	22052-0516X0250	22052-0525X0250	50	250
22052-0510X0255	22052-0516X0255	22052-0525X0255	51	255
22052-0510X0260	22052-0516X0260	22052-0525X0260	52	260
22052-0510X0270	22052-0516X0270	22052-0525X0270	54	270
22052-0510X0275	22052-0516X0275	22052-0525X0275	55	275
22052-0510X0280	22052-0516X0280	22052-0525X0280	56	280
22052-0510X0295	22052-0516X0295	22052-0525X0295	59	295
22052-0510X0300	22052-0516X0300	22052-0525X0300	60	300
22052-0510X0305	22052-0516X0305	22052-0525X0305	61	305
22052-0510X0325	22052-0516X0325	22052-0525X0325	65	325
22052-0510X0330	22052-0516X0330	22052-0525X0330	66	330
22052-0510X0340	22052-0516X0340	22052-0525X0340	68	340
22052-0510X0350	22052-0516X0350	22052-0525X0350	70	350
22052-0510X0355	22052-0516X0355	22052-0525X0355	71	355
22052-0510X0365	22052-0516X0365	22052-0525X0365	73	365
22052-0510X0375	22052-0516X0375	22052-0525X0375	75	375
22052-0510X0390	22052-0516X0390	22052-0525X0390	78	390
22052-0510X0400	22052-0516X0400	22052-0525X0400	80	400
22052-0510X0410	22052-0516X0410	22052-0525X0410	82	410
22052-0510X0420	22052-0516X0420	22052-0525X0420	84	420
22052-0510X0425	22052-0516X0425	22052-0525X0425	85	425
22052-0510X0450	22052-0516X0450	22052-0525X0450	90	450
22052-0510X0455	22052-0516X0455	22052-0525X0455	91	455
22052-0510X0475	22052-0516X0475	22052-0525X0475	95	475

22052

Correas dentadas

perfil T

Correas dentadas, perfil T5

Referencia Anchura de correa 10	Referencia Anchura de correa 16	Referencia Anchura de correa 25	Número de dientes	Longitud efectiva
22052-0510X0480	22052-0516X0480	22052-0525X0480	96	480
22052-0510X0500	22052-0516X0500	22052-0525X0500	100	500
22052-0510X0510	22052-0516X0510	22052-0525X0510	102	510
22052-0510X0525	22052-0516X0525	22052-0525X0525	105	525
22052-0510X0545	22052-0516X0545	22052-0525X0545	109	545
22052-0510X0550	22052-0516X0550	22052-0525X0550	110	550
22052-0510X0560	22052-0516X0560	22052-0525X0560	112	560
22052-0510X0575	22052-0516X0575	22052-0525X0575	115	575
22052-0510X0600	22052-0516X0600	22052-0525X0600	120	600
22052-0510X0610	22052-0516X0610	22052-0525X0610	122	610
22052-0510X0620	22052-0516X0620	22052-0525X0620	124	620
22052-0510X0630	22052-0516X0630	22052-0525X0630	126	630
22052-0510X0640	22052-0516X0640	22052-0525X0640	128	640
22052-0510X0650	22052-0516X0650	22052-0525X0650	130	650
22052-0510X0660	22052-0516X0660	22052-0525X0660	132	660
22052-0510X0690	22052-0516X0690	22052-0525X0690	138	690
22052-0510X0700	22052-0516X0700	22052-0525X0700	140	700
22052-0510X0720	22052-0516X0720	22052-0525X0720	144	720
22052-0510X0750	22052-0516X0750	22052-0525X0750	150	750
22052-0510X0780	22052-0516X0780	22052-0525X0780	156	780
22052-0510X0815	22052-0516X0815	22052-0525X0815	163	815
22052-0510X0840	22052-0516X0840	22052-0525X0840	168	840
22052-0510X0850	22052-0516X0850	22052-0525X0850	170	850
22052-0510X0900	22052-0516X0900	22052-0525X0900	180	900
22052-0510X0990	22052-0516X0990	22052-0525X0990	198	990
22052-0510X1000	22052-0516X1000	22052-0525X1000	200	1000
22052-0510X1075	22052-0516X1075	22052-0525X1075	215	1075
22052-0510X1100	22052-0516X1100	22052-0525X1100	220	1100
22052-0510X1215	22052-0516X1215	22052-0525X1215	243	1215
22052-0510X1380	22052-0516X1380	22052-0525X1380	276	1380
22052-0510X1440	22052-0516X1440	22052-0525X1440	288	1440

Correas dentadas, perfil T10

Referencia Anchura de correa 16	Referencia Anchura de correa 25	Referencia Anchura de correa 32	Número de dientes	Longitud efectiva
22052-1016X0260	22052-1025X0260	22052-1032X0260	26	260
22052-1016X0370	22052-1025X0370	22052-1032X0370	37	370
22052-1016X0400	22052-1025X0400	22052-1032X0400	40	400
22052-1016X0410	22052-1025X0410	22052-1032X0410	41	410
22052-1016X0440	22052-1025X0440	22052-1032X0440	44	440
22052-1016X0450	22052-1025X0450	22052-1032X0450	45	450
22052-1016X0500	22052-1025X0500	22052-1032X0500	50	500
22052-1016X0530	22052-1025X0530	22052-1032X0530	53	530

Correas dentadas

perfil T

Correas dentadas, perfil T10

Referencia Anchura de correa 16	Referencia Anchura de correa 25	Referencia Anchura de correa 32	Número de dientes	Longitud efectiva
22052-1016X0560	22052-1025X0560	22052-1032X0560	56	560
22052-1016X0610	22052-1025X0610	22052-1032X0610	61	610
22052-1016X0630	22052-1025X0630	22052-1032X0630	63	630
22052-1016X0660	22052-1025X0660	22052-1032X0660	66	660
22052-1016X0690	22052-1025X0690	22052-1032X0690	69	690
22052-1016X0700	22052-1025X0700	22052-1032X0700	70	700
22052-1016X0720	22052-1025X0720	22052-1032X0720	72	720
22052-1016X0750	22052-1025X0750	22052-1032X0750	75	750
22052-1016X0780	22052-1025X0780	22052-1032X0780	78	780
22052-1016X0810	22052-1025X0810	22052-1032X0810	81	810
22052-1016X0840	22052-1025X0840	22052-1032X0840	84	840
22052-1016X0880	22052-1025X0880	22052-1032X0880	88	880
22052-1016X0890	22052-1025X0890	22052-1032X0890	89	890
22052-1016X0900	22052-1025X0900	22052-1032X0900	90	900
22052-1016X0920	22052-1025X0920	22052-1032X0920	92	920
22052-1016X0960	22052-1025X0960	22052-1032X0960	96	960
22052-1016X0970	22052-1025X0970	22052-1032X0970	97	970
22052-1016X0980	22052-1025X0980	22052-1032X0980	98	980
22052-1016X1010	22052-1025X1010	22052-1032X1010	101	1010
22052-1016X1080	22052-1025X1080	22052-1032X1080	108	1080
22052-1016X1110	22052-1025X1110	22052-1032X1110	111	1110
22052-1016X1140	22052-1025X1140	22052-1032X1140	114	1140
22052-1016X1150	22052-1025X1150	22052-1032X1150	115	1150
22052-1016X1210	22052-1025X1210	22052-1032X1210	121	1210
22052-1016X1240	22052-1025X1240	22052-1032X1240	124	1240
22052-1016X1250	22052-1025X1250	22052-1032X1250	125	1250
22052-1016X1300	22052-1025X1300	22052-1032X1300	130	1300
22052-1016X1320	22052-1025X1320	22052-1032X1320	132	1320
22052-1016X1350	22052-1025X1350	22052-1032X1350	135	1350
22052-1016X1390	22052-1025X1390	22052-1032X1390	139	1390
22052-1016X1400	22052-1025X1400	22052-1032X1400	140	1400
22052-1016X1420	22052-1025X1420	22052-1032X1420	142	1420
22052-1016X1440	22052-1025X1440	22052-1032X1440	144	1440
22052-1016X1450	22052-1025X1450	22052-1032X1450	145	1450
22052-1016X1460	22052-1025X1460	22052-1032X1460	146	1460
22052-1016X1500	22052-1025X1500	22052-1032X1500	150	1500
22052-1016X1560	22052-1025X1560	22052-1032X1560	156	1560
22052-1016X1610	22052-1025X1610	22052-1032X1610	161	1610
22052-1016X1750	22052-1025X1750	22052-1032X1750	175	1750
22052-1016X1780	22052-1025X1780	22052-1032X1780	178	1780
22052-1016X1880	22052-1025X1880	22052-1032X1880	188	1880
22052-1016X1960	22052-1025X1960	22052-1032X1960	196	1960
22052-1016X2250	22052-1025X2250	22052-1032X2250	225	2250

22054

Correas dentadas al metro

perfil T

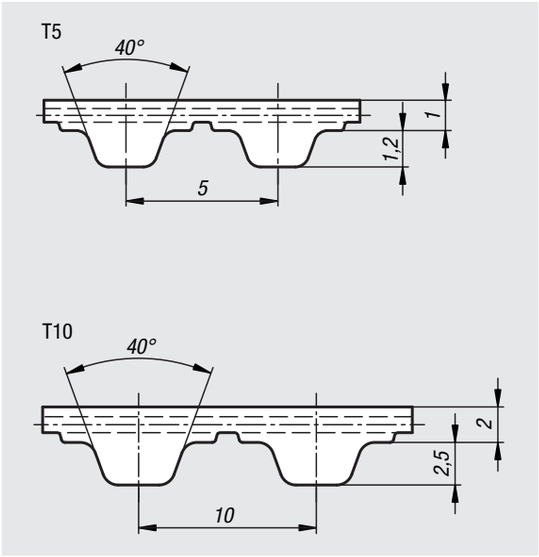

Material:
Poliuretano (PU) con tiro de acero.

Ejemplo de pedido:
nlm 22054-0510X0500
(indicar también la longitud L)

Indicación:
Correas dentadas con perfil trapezoidal según DIN 7721 T1. Preferibles especialmente para accionamientos con alta carga de flexión. Aplicable en arandelas de muy pequeño diámetro. Uso general en accionamientos lineales, transmisiones de potencia escasas y tecnología de transporte. Las correas de poliuretano se pueden soldar. En caso de correas soldadas, la potencia transmisible se reduce un 50 % aprox.

Tolerancia de anchura: ±0,5 mm
Tolerancia de grosor: ±0,2 mm

A petición:
Otras longitudes.
En caso de división T5, en tramos de 5 mm.
En caso de división T10, en tramos de 10 mm.
Longitud máxima de correa: 100 metros.

Referencia	Perfil	Anchura de correa	Fuerza de tensión máx. N	Longitud	Placa de sujeción adecuada
22054-0510X	T5	10	320	500/1000/1500/2000/2500/3000/3500/4000/5000	22012-05101
22054-0516X	T5	16	540	500/1000/1500/2000/2500/3000/3500/4000/5000	22012-05161
22054-0525X	T5	25	900	500/1000/1500/2000/2500/3000/3500/4000/5000	22012-05251
22054-1016X	T10	16	1610	500/1000/1500/2000/2500/3000/3500/4000/5000	22012-10161
22054-1025X	T10	25	2650	500/1000/1500/2000/2500/3000/3500/4000/5000	22012-10251
22054-1032X	T10	32	3450	500/1000/1500/2000/2500/3000/3500/4000/5000	22012-10321

22054

Correas dentadas al metro

perfil T

Fuerza de diente específica

La fuerza de diente específica F_{Uspez} es la fuerza máxima que puede transmitir un diente de correa de 1 cm de anchura engranado individualmente.
Esta fuerza depende de las revoluciones de la arandela de accionamiento. Para calcular la fuerza periférica transmisible F_U para la sección transversal de correa, se multiplica el número z_e de los dientes de engranaje por la fuerza de diente específica F_{Uspez} y la anchura de correa b.

$$F_U = F_{Uesp.} \bullet z_e \bullet b$$

F_U = Fuerza periférica transmisible
F_{Uspez} = Fuerza de diente específica
z_e = Número de dientes de engranaje
z_{emax} = Para calcular el número de dientes de engranaje máx. admisible = 12
b = Anchura de correa en cm

División T5

Revo-luciones	$F_{Uesp.}$ (N/cm)	Revo-luciones	$F_{Uesp.}$ (N/cm)	Revo-luciones	$F_{Uesp.}$ (N/cm)	Revo-luciones	$F_{Uesp.}$ (N/cm)
0	24,70	800	17,02	1900	14,21	4500	11,25
20	24,07	900	16,65	2000	14,03	5000	10,88
40	23,53	1000	16,32	2200	13,71	5500	10,55
60	23,05	1100	16,01	2400	13,42	6000	10,24
80	22,64	1200	15,73	2600	13,14	6500	9,96
100	22,28	1300	15,47	2800	12,89	7000	9,70
200	20,90	1400	15,22	3000	12,65	7500	9,46
300	19,89	1440	15,13	3200	12,43	8000	9,23
400	19,10	1500	15,00	3400	12,22	8500	9,01
500	18,45	1600	14,78	3600	12,03	9000	8,81
600	17,91	1700	14,58	3800	11,84	9500	8,62
700	17,44	1800	14,39	4000	11,66	10000	8,44

División T10

Revo-luciones	$F_{Uesp.}$ (N/cm)	Revo-luciones	$F_{Uesp.}$ (N/cm)	Revo-luciones	$F_{Uesp.}$ (N/cm)	Revo-luciones	$F_{Uesp.}$ (N/cm)
0	51,80	800	33,34	1900	26,53	4500	19,40
20	50,32	900	32,44	2000	26,12	5000	18,51
40	49,04	1000	31,63	2200	25,34	5500	17,70
60	47,92	1100	30,89	2400	24,63	6000	16,97
80	46,95	1200	30,21	2600	23,97	6500	16,29
100	46,11	1300	29,58	2800	23,36	7000	15,66
200	42,75	1400	28,99	3000	22,78	7500	15,07
300	40,28	1440	28,76	3200	22,25	8000	14,52
400	38,36	1500	28,44	3400	21,74	8500	14,00
500	36,80	1600	27,92	3600	21,27	9000	13,51
600	35,49	1700	27,43	3800	20,81	9500	13,05
700	34,35	1800	26,97	4000	20,39	10000	12,61

22057

Correas dentadas

perfil AT

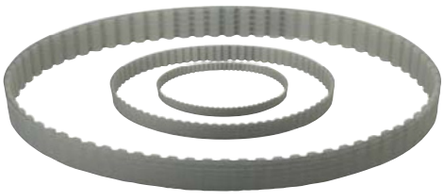

AT5

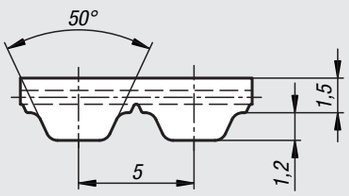

AT10

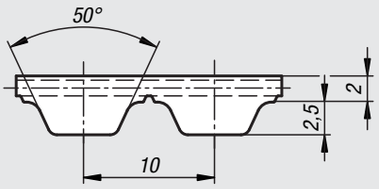

Material:
Poliuretano (PU) con tiro de acero.

Ejemplo de pedido:
nlm 22057-0510X0225

Indicación:
Correas dentadas de fabricación continua con perfil trapezoidal y tiro de acero reforzado (en comparación con la serie T), con división métrica. Perfil dentado optimizado para una distribución regular de la fuerza y una escasa deformación de los dientes bajo carga. Efecto poligonal reducido para una marcha de correa más suave. Las correas dentadas son adecuadas para accionamientos en los que se requiere precisión, allí donde la limpieza es importante y en caso de influencias químicas.

Rango de temperatura:
De -30 °C a +90 °C

Características:
- Sin mantenimiento
- Alta transmisión de potencia
- Escasa extensión de correa
- Posicionamiento preciso y conformidad angular
- Excelente resistencia química, especialmente contra aceites, grasas y combustibles
- Máxima resistencia a la abrasión
- Potencia transmisible hasta 70 kW
- Revoluciones admisibles hasta 10.000 r. p. m.

Correas dentadas, perfil AT5

Referencia Anchura de correa 10	Referencia Anchura de correa 16	Referencia Anchura de correa 25	Número de dientes	Longitud efectiva
22057-0510X0225	22057-0516X0225	22057-0525X0225	45	225
22057-0510X0255	22057-0516X0255	22057-0525X0255	51	255
22057-0510X0280	22057-0516X0280	22057-0525X0280	56	280
22057-0510X0300	22057-0516X0300	22057-0525X0300	60	300
22057-0510X0340	22057-0516X0340	22057-0525X0340	68	340
22057-0510X0375	22057-0516X0375	22057-0525X0375	75	375
22057-0510X0390	22057-0516X0390	22057-0525X0390	78	390
22057-0510X0420	22057-0516X0420	22057-0525X0420	84	420
22057-0510X0455	22057-0516X0455	22057-0525X0455	91	455
22057-0510X0500	22057-0516X0500	22057-0525X0500	100	500
22057-0510X0545	22057-0516X0545	22057-0525X0545	109	545
22057-0510X0600	22057-0516X0600	22057-0525X0600	120	600
22057-0510X0610	22057-0516X0610	22057-0525X0610	122	610
22057-0510X0660	22057-0516X0660	22057-0525X0660	132	660
22057-0510X0720	22057-0516X0720	22057-0525X0720	144	720
22057-0510X0750	22057-0516X0750	22057-0525X0750	150	750
22057-0510X0780	22057-0516X0780	22057-0525X0780	156	780
22057-0510X0825	22057-0516X0825	22057-0525X0825	165	825
22057-0510X0975	22057-0516X0975	22057-0525X0975	195	975
22057-0510X1050	22057-0516X1050	22057-0525X1050	210	1050
22057-0510X1125	22057-0516X1125	22057-0525X1125	225	1125
22057-0510X1500	22057-0516X1500	22057-0525X1500	300	1500

Correas dentadas

perfil AT

Correas dentadas, perfil AT10

Referencia Anchura de correa 16	Referencia Anchura de correa 25	Referencia Anchura de correa 32	Número de dientes	Longitud efectiva
22057-1016X0500	22057-1025X0500	22057-1032X0500	50	500
22057-1016X0560	22057-1025X0560	22057-1032X0560	56	560
22057-1016X0610	22057-1025X0610	22057-1032X0610	61	610
22057-1016X0660	22057-1025X0660	22057-1032X0660	66	660
22057-1016X0700	22057-1025X0700	22057-1032X0700	70	700
22057-1016X0730	22057-1025X0730	22057-1032X0730	73	730
22057-1016X0780	22057-1025X0780	22057-1032X0780	78	780
22057-1016X0800	22057-1025X0800	22057-1032X0800	80	800
22057-1016X0840	22057-1025X0840	22057-1032X0840	84	840
22057-1016X0890	22057-1025X0890	22057-1032X0890	89	890
22057-1016X0920	22057-1025X0920	22057-1032X0920	92	920
22057-1016X0960	22057-1025X0960	22057-1032X0960	96	960
22057-1016X0980	22057-1025X0980	22057-1032X0980	98	980
22057-1016X1010	22057-1025X1010	22057-1032X1010	101	1010
22057-1016X1050	22057-1025X1050	22057-1032X1050	105	1050
22057-1016X1080	22057-1025X1080	22057-1032X1080	108	1080
22057-1016X1150	22057-1025X1150	22057-1032X1150	115	1150
22057-1016X1210	22057-1025X1210	22057-1032X1210	121	1210
22057-1016X1250	22057-1025X1250	22057-1032X1250	125	1250
22057-1016X1320	22057-1025X1320	22057-1032X1320	132	1320
22057-1016X1400	22057-1025X1400	22057-1032X1400	140	1400
22057-1016X1500	22057-1025X1500	22057-1032X1500	150	1500
22057-1016X1600	22057-1025X1600	22057-1032X1600	160	1600
22057-1016X1700	22057-1025X1700	22057-1032X1700	170	1700
22057-1016X1800	22057-1025X1800	22057-1032X1800	180	1800

22059

Correas dentadas al metro

perfil AT

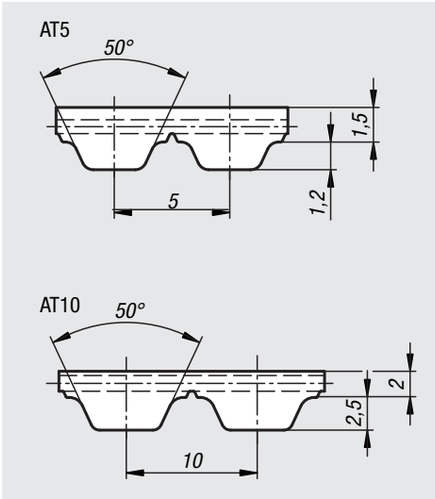

Material:
Poliuretano (PU) con tiro de acero.

Ejemplo de pedido:
nlm 22059-0510X0500
(indicar también la longitud L)

Indicación:
Correas dentadas con perfil trapezoidal y tiro de acero reforzado (en comparación con la serie T). Perfil dentado optimizado para una distribución regular de la fuerza y una escasa deformación de los dientes bajo carga. Soporte de tracción de acero de alto rendimiento para carga de rotura alta y escasa extensión de correa. Efecto poligonal reducido para una marcha de correa más suave. Especialmente adecuado para accionamientos lineales y escasa transmisión de potencia en los que se requiere un posicionamiento preciso de los ejes y ángulos. Las correas de poliuretano se pueden soldar. En caso de correas soldadas, la potencia transmisible se reduce un 50 % aprox.

Tolerancia de anchura: ±0,5 mm
Tolerancia de grosor: ±0,2 mm

A petición:
Otras longitudes.
En caso de división AT5, en tramos de 5 mm.
En caso de división AT10, en tramos de 10 mm.
Longitud máxima de correa: 100 metros.

Referencia	Perfil	Anchura de correa	Fuerza de tensión máx. N	Longitud	Placa de sujeción adecuada
22059-0510X	AT5	10	640	500/1000/1500/2000/2500/3000/3500/4000/5000	22012-05102
22059-0516X	AT5	16	1120	500/1000/1500/2000/2500/3000/3500/4000/5000	22012-05162
22059-0525X	AT5	25	1840	500/1000/1500/2000/2500/3000/3500/4000/5000	22012-05252
22059-1016X	AT10	16	2450	500/1000/1500/2000/2500/3000/3500/4000/5000	22012-10162
22059-1025X	AT10	25	4170	500/1000/1500/2000/2500/3000/3500/4000/5000	22012-10252
22059-1032X	AT10	32	5390	500/1000/1500/2000/2500/3000/3500/4000/5000	22012-10322

Correas dentadas al metro

perfil AT

Fuerza de diente específica

La fuerza de diente específica F_{Uspez} es la fuerza máxima que puede transmitir un diente de correa de 1 cm de anchura engranado individualmente.
Esta fuerza depende de las revoluciones de la arandela de accionamiento. Para calcular la fuerza periférica transmisible F_U para la sección transversal de correa, se multiplica el número z_e de los dientes de engranaje por la fuerza de diente específica F_{Uspez} y la anchura de correa b.

$$F_U = F_{Uesp.} \bullet z_e \bullet b$$

F_U = Fuerza periférica transmisible
F_{Uspez} = Fuerza de diente específica
z_e = Número de dientes de engranaje
z_{emax} = Para calcular el número de dientes de engranaje máx. admisible = 12
b = Anchura de correa en cm

División AT5

Revo-luciones	$F_{Uesp.}$ (N/cm)	Revo-luciones	$F_{Uesp.}$ (N/cm)	Revo-luciones	$F_{Uesp.}$ (N/cm)	Revo-luciones	$F_{Uesp.}$ (N/cm)
0	36,40	800	27,69	1900	22,73	4500	17,18
20	35,88	900	27,06	2000	22,42	5000	16,47
40	35,40	1000	26,49	2200	21,82	5500	15,83
60	34,97	1100	25,96	2400	21,28	6000	15,24
80	34,59	1200	25,47	2600	20,77	6500	14,69
100	34,24	1300	25,01	2800	20,29	7000	14,18
200	32,92	1400	24,57	3000	19,85	7500	13,71
300	31,92	1440	24,41	3200	19,43	8000	13,26
400	30,89	1500	24,16	3400	19,03	8500	12,85
500	29,95	1600	23,78	3600	18,66	9000	12,45
600	29,12	1700	23,41	3800	18,30	9500	12,07
700	28,37	1800	23,07	4000	17,96	10000	11,72

División AT10

Revo-luciones	$F_{Uesp.}$ (N/cm)	Revo-luciones	$F_{Uesp.}$ (N/cm)	Revo-luciones	$F_{Uesp.}$ (N/cm)	Revo-luciones	$F_{Uesp.}$ (N/cm)
0	75,70	800	53,70	1900	42,02	4500	29,13
20	74,59	900	52,21	2000	41,28	5000	27,50
40	73,55	1000	50,85	2200	39,89	5500	26,01
60	72,57	1100	49,59	2400	38,62	6000	24,65
80	71,65	1200	48,43	2600	37,44	6500	23,40
100	70,78	1300	47,34	2800	36,33	7000	22,23
200	67,13	1400	46,32	3000	35,30	7500	21,14
300	64,18	1440	45,93	3200	34,33	8000	20,12
400	61,53	1500	45,36	3400	33,41	8500	19,15
500	59,21	1600	44,46	3600	32,55	9000	18,24
600	57,16	1700	43,60	3800	31,72	9500	17,38
700	55,34	1800	42,79	4000	30,94	10000	16,56

22062

Correas dentadas

perfil HTD 5M

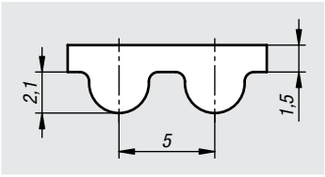

Material:
Dorso de las correas y dientes de las correas CR.
Cuerdas de tracción de trama de vidrio.
Tejido de la cubierta dentada de poliamida.

Ejemplo de pedido:
nlm 22062-0515X0275

Indicación:
Correas dentadas sin fin con perfil en forma de arco según ISO 13050 con división métrica. Mediante la forma semicircular del contorno dentado se logra una seguridad especialmente elevada respecto a un salto dentado, unido a un engranaje dentado muy concéntrico.
Mediante el engranaje dentado redondo se reduce considerablemente el ruido de funcionamiento.
Las correas dentadas son robustas, económicas y versátiles.

Rango de temperatura:
Desde -20 °C hasta +100 °C

Características:
- Velocidad de las correas vmax admisible 50 m/s
- Potencia transmisible hasta 8,42 kW
- Revoluciones admisibles hasta 14000 r.p.m.
- Poco mantenimiento y ruido
- Muy buena resistencia química, sobre todo contra aceites, grasas y carburantes
- Posicionamiento exacto y ángulo fiable

Referencia Anchura de correa 15	Referencia Anchura de correa 25	Número de dientes	Longitud efectiva
22062-0515X0275	22062-0525X0275	55	275
22062-0515X0300	22062-0525X0300	60	300
22062-0515X0330	22062-0525X0330	66	330
22062-0515X0350	22062-0525X0350	70	350
22062-0515X0375	22062-0525X0375	75	375
22062-0515X0385	22062-0525X0385	77	385
22062-0515X0400	22062-0525X0400	80	400
22062-0515X0425	22062-0525X0425	85	425
22062-0515X0450	22062-0525X0450	90	450
22062-0515X0460	22062-0525X0460	92	460
22062-0515X0475	22062-0525X0475	95	475
22062-0515X0500	22062-0525X0500	100	500
22062-0515X0535	22062-0525X0535	107	535
22062-0515X0550	22062-0525X0550	110	550
22062-0515X0565	22062-0525X0565	113	565
22062-0515X0600	22062-0525X0600	120	600
22062-0515X0615	22062-0525X0615	123	615
22062-0515X0620	22062-0525X0620	124	620
22062-0515X0630	22062-0525X0630	126	630
22062-0515X0635	22062-0525X0635	127	635
22062-0515X0665	22062-0525X0665	133	665
22062-0515X0700	22062-0525X0700	140	700
22062-0515X0710	22062-0525X0710	142	710
22062-0515X0740	22062-0525X0740	148	740
22062-0515X0755	22062-0525X0755	151	755
22062-0515X0800	22062-0525X0800	160	800
22062-0515X0835	22062-0525X0835	167	835
22062-0515X0840	22062-0525X0840	168	840
22062-0515X0860	22062-0525X0860	172	860
22062-0515X0890	22062-0525X0890	178	890
22062-0515X0900	22062-0525X0900	180	900
22062-0515X0925	22062-0525X0925	185	925
22062-0515X0950	22062-0525X0950	190	950
22062-0515X1000	22062-0525X1000	200	1000
22062-0515X1050	22062-0525X1050	210	1050
22062-0515X1125	22062-0525X1125	225	1125
22062-0515X1200	22062-0525X1200	240	1200
22062-0515X1270	22062-0525X1270	254	1270
22062-0515X1420	22062-0525X1420	284	1420
22062-0515X1500	22062-0525X1500	300	1500
22062-0515X1595	22062-0525X1595	319	1595
22062-0515X1690	22062-0525X1690	338	1690
22062-0515X1800	22062-0525X1800	360	1800
22062-0515X2000	22062-0525X2000	400	2000

22062

Correas dentadas

perfil HTD 8M

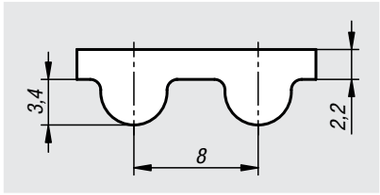

Material:
Dorso de las correas y dientes de las correas CR.
Cuerdas de tracción de trama de vidrio.
Tejido de la cubierta dentada de poliamida.

Ejemplo de pedido:
nlm 22062-0820X0288

Indicación:
Correas dentadas sin fin con perfil en forma de arco según ISO 13050 con división métrica. Mediante la forma semicircular del contorno dentado se logra una seguridad especialmente elevada respecto a un salto dentado, unido a un engranaje dentado muy concéntrico. Mediante el engranaje dentado redondo se reduce considerablemente el ruido de funcionamiento. Las correas dentadas son robustas, económicas y versátiles.

Rango de temperatura:
Desde -20 °C hasta +100 °C

Características:
- Velocidad de las correas vmax admisible 50 m/s
- Potencia transmisible hasta 99,1 kW
- Revoluciones admisibles hasta 6000 r.p.m.
- Poco mantenimiento y ruido
- Muy buena resistencia química, sobre todo contra aceites, grasas y carburantes
- Posicionamiento exacto y ángulo fiable

Referencia Anchura de correa 20	Referencia Anchura de correa 30	Referencia Anchura de correa 50	Número de dientes	Longitud efectiva
22062-0820X0288	22062-0830X0288	22062-0850X0288	36	288
22062-0820X0304	22062-0830X0304	22062-0850X0304	38	304
22062-0820X0352	22062-0830X0352	22062-0850X0352	44	352
22062-0820X0376	22062-0830X0376	22062-0850X0376	47	376
22062-0820X0400	22062-0830X0400	22062-0850X0400	50	400
22062-0820X0416	22062-0830X0416	22062-0850X0416	52	416
22062-0820X0424	22062-0830X0424	22062-0850X0424	53	424
22062-0820X0480	22062-0830X0480	22062-0850X0480	60	480
22062-0820X0560	22062-0830X0560	22062-0850X0560	70	560
22062-0820X0600	22062-0830X0600	22062-0850X0600	75	600
22062-0820X0640	22062-0830X0640	22062-0850X0640	80	640
22062-0820X0656	22062-0830X0656	22062-0850X0656	82	656
22062-0820X0688	22062-0830X0688	22062-0850X0688	86	688
22062-0820X0720	22062-0830X0720	22062-0850X0720	90	720
22062-0820X0784	22062-0830X0784	22062-0850X0784	98	784
22062-0820X0800	22062-0830X0800	22062-0850X0800	100	800
22062-0820X0880	22062-0830X0880	22062-0850X0880	110	880
22062-0820X0920	22062-0830X0920	22062-0850X0920	115	920
22062-0820X0960	22062-0830X0960	22062-0850X0960	120	960
22062-0820X1040	22062-0830X1040	22062-0850X1040	130	1040
22062-0820X1120	22062-0830X1120	22062-0850X1120	140	1120
22062-0820X1160	22062-0830X1160	22062-0850X1160	145	1160
22062-0820X1200	22062-0830X1200	22062-0850X1200	150	1200
22062-0820X1280	22062-0830X1280	22062-0850X1280	160	1280
22062-0820X1304	22062-0830X1304	22062-0850X1304	163	1304
22062-0820X1360	22062-0830X1360	22062-0850X1360	170	1360
22062-0820X1424	22062-0830X1424	22062-0850X1424	178	1424
22062-0820X1440	22062-0830X1440	22062-0850X1440	180	1440
22062-0820X1520	22062-0830X1520	22062-0850X1520	190	1520
22062-0820X1600	22062-0830X1600	22062-0850X1600	200	1600
22062-0820X1760	22062-0830X1760	22062-0850X1760	220	1760
22062-0820X1800	22062-0830X1800	22062-0850X1800	225	1800
22062-0820X2000	22062-0830X2000	22062-0850X2000	250	2000
22062-0820X2248	22062-0830X2248	22062-0850X2248	281	2248
22062-0820X2400	22062-0830X2400	22062-0850X2400	300	2400
22062-0820X2600	22062-0830X2600	22062-0850X2600	325	2600
22062-0820X2800	22062-0830X2800	22062-0850X2800	350	2800
22062-0820X3008	22062-0830X3008	22062-0850X3008	376	3008
22062-0820X3280	22062-0830X3280	22062-0850X3280	410	3280
22062-0820X3408	22062-0830X3408	22062-0850X3408	426	3408
22062-0820X3808	22062-0830X3808	22062-0850X3808	476	3808

22100

Instrumento de medida de tensión de correas

Ejemplo de pedido:
nlm 22100-01

Indicación:
El medidor de tensión de correa sirve para la comprobación rápida y sencilla del pretensado de los sistemas de correas comunes en el mercado mediante la medición de frecuencia.
El aparato de medición, equipado con la técnica de microprocesadores más moderna y completamente electrónica, permite un ajuste exacto de todas las correas planas, dentadas y trapezoidales, que se deben tensar en un intervalo de medición entre 10 y 600 Hz.

Tener en cuenta:
- La medición no se puede efectuar en ningún caso con el accionamiento en marcha.
- El aparato de medición no está autorizado o certificado para el uso en zonas con peligro de explosión.

Datos técnicos:
- Rango de medición: 10 - 600 Hz
- Precisión de medición: 10 - 400 Hz ± 1 % / >400 Hz ± 2 %
- Resolución: 10 - 99,9 Hz: 0,1 Hz / >100 Hz: 1 Hz
- Método de medición: sin contacto (supresión de ruido acústica y electrónica)
- Tensión de suministro: 2 x 1,5 V Micro (pilas AAA)
- Tiempo de trabajo: >48 h medición continua (depende de la calidad de las pilas usadas). Apagado automático tras 2 minutos sin uso
- Consumo de corriente: máx. 12 mA
- Pantalla: - LCD de dos líneas, 2 x 8 caracteres

Referencia	Descripción
22100-01	Medidor de tensión de correa

22101

Line Laser

Ejemplo de pedido:
nlm 22101-01

Indicación:
El Line Laser es un aparato de medición con el que se pueden alinear las correas motrices lateralmente, horizontalmente y verticalmente mediante un rayo láser. Así se puede evitar un fuerte desgaste de las correas en la zona de los bordes.

Tener en cuenta:
- Nunca mire al rayo láser y no lo apunte nunca a personas, animales o a superficies muy reflectantes.
- El aparato y las marcas de objetivo contienen imanes de alta potencia.
- Las personas con marcapasos no deben usar el aparato por motivos de seguridad. Mantener a distancia los aparatos electrónicos y los relojes de pulsera para evitar interferencias.
- El aparato no se puede usar en zonas con peligro de explosión.

Datos técnicos:
- Radio de alcance del rayo láser aprox. 5 hasta 10 m
- Láser clase 2 (EN60825-1: 1997)
- Longitud del árbol 630 - 680 mm
- Potencia < 1 mW
- Suministro de corriente 2 x 1,5 V (LR44)

Referencia	Descripción
22101-01	Line laser

Indicación técnica para cadenas de rodillos

De entre todas las cadenas articuladas de acero, las cadenas de rodillos son las más relevantes y las que mejores posibilidades de aplicación ofrecen. Son las preferidas tanto para sistemas de transporte y elevación, como para mecanismos transmisores. Transmiten la fuerza de forma positiva y sin deslizamiento. Así permiten mantener una relación constante. Las cadenas de rodillos no necesitan ser pretensadas. Por eso la carga para los rodamientos es mínima. La dirección de giro siempre es la misma en los mecanismos de cadena con dos piñones. Y, en el caso de los mecanismos con más de dos piñones, se pueden configurar las mismas o distintas direcciones de giro de forma sencilla y económica. Además, se pueden alcanzar velocidades de hasta 20 m/s o incluso superiores. La eficacia de un mecanismo de accionamiento por cadena es de aproximadamente el 98 % a pleno rendimiento con una buena lubricación y unas condiciones de funcionamiento normales.

Indicaciones de montaje:

Para poder escoger una cadena hace falta conocer la potencia a transmitir, el número de revoluciones del piñón más pequeño y las condiciones de funcionamiento. Siempre que sea posible, se deberán elegir piñones con un mínimo de 17 dientes. En los casos en los que el número de revoluciones y la carga sean altos, el piñón más pequeño deberá presentar 21 dientes y estar templado. Se recomienda usar piñones con 17, 19, 21, 23, 25, 38, 57, 76, 95 y 114 dientes. La distancia del eje se puede elegir libremente, a poder ser 30-60 veces el paso de cadena. La cadena debe presentar un ángulo de contacto de al menos 120° respecto al piñón pequeño. En los mecanismos de accionamiento por cadena se suele aplicar una relación de hasta 4:1 en cada nivel (no se debe sobrepasar el máximo de 7:1). Dicha relación puede cambiar si se conserva la distancia del eje mediante un recambio simple de los piñones.

Los piñones deben estar alineados y los ejes deben estar colocados en paralelo. Para mayor facilidad de montaje, el elemento de unión va superpuesto a la rueda de la cadena. La holgura de la cadena debe equivaler al 1 o 2 % de la distancia del eje. La cadenas se dan de sí durante el funcionamiento continuo a causa del uso, por lo que se deben emplear tensores. Si el alargamiento de la cadena es > 3 %, se deberá proceder a cambiar la cadena y, dado el caso, también los piñones.

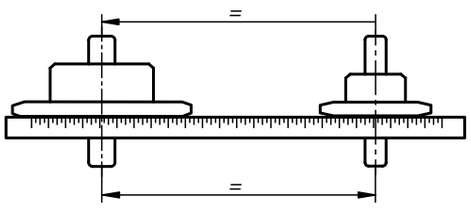

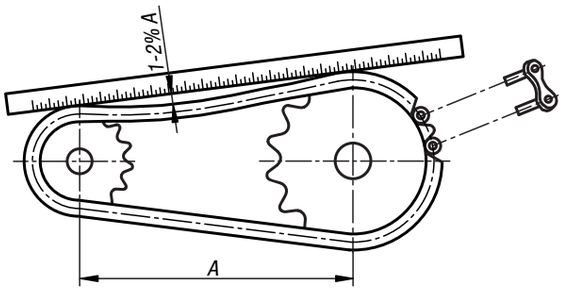

Mantenimiento y lubricación:

Es importante someter las cadenas a un mantenimiento periódico para que estas puedan alcanzar su máxima vida útil. Nuestras cadenas se suministran ya protegidas contra la corrosión pero deben lubricarse antes de su puesta en marcha. Un mecanismo de accionamiento por cadenas bien diseñado, lubricado y mantenido tiene una vida útil de aproximadamente 15 000 horas.

El tipo de lubricación necesaria dependerá de la potencia a transmitir, la velocidad de la cadena y las condiciones de funcionamiento. Los aceites y grasas viscosos son demasiado espesos como para penetrar en la cadena, de modo que no deben usarse. En las cadenas de rodillos se deben emplear lubricantes aptos para los métodos de lubricación más habituales, como la lubricación manual, por goteo, por inmersión en baño de aceite, a presión o por pulverización. Se deberá escoger entre aceites lubricantes con grado SAE de viscosidad comprendido entre 30 y 50 en función de las temperaturas de funcionamiento.

Temperatura ambiente:

de -5° C a +25°C SAE 30
por encima de +25° C hasta +45° C SAE 40
por encima de +45° C hasta +65° C SAE 50

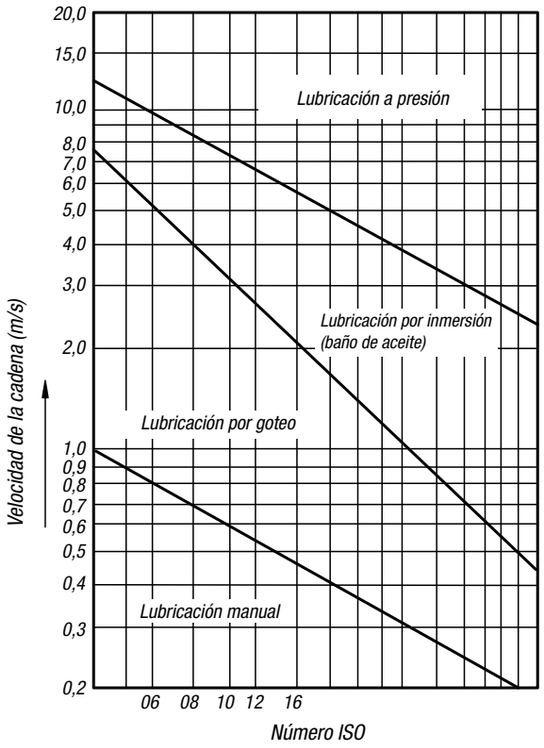

Indicación técnica para cadenas de rodillos

Cálculo de mecanismos de accionamiento por cadena con 2 piñones

$P_1 = P_N * K_1 * K_2$

P_1 = potencia corregida (kW)
P_N = potencia a transmitir (kW)
K_1 = factor para condiciones de funcionamiento

Modo de funcionamiento (ejemplos)	*Relación de transmisión* $i = n1/n2 = z2/z1$	*Factor K1 para condiciones de funcionamiento. Número de dientes del piñón pequeño z1* 11	13	15	17	19	21	23	25
Accionamiento sin impulsos y a potencia normal *Cintas transportadoras, generadores, empaquetadoras, sierras, bombas centrífugas, imprentas, escaleras mecánicas*	1:1	*2,22	*1,85	1,59	1,39	1,22	1,10	0,99	0,91
	2:1	*1,97	1,64	1,41	1,23	1,08	0,97	0,88	0,80
	3:1	1,82	1,52	1,30	1,14	1,00	0,90	0,81	0,74
	5:1	1,68	1,40	1,20	1,05	0,92	0,83	0,75	0,68
Accionamiento libre de fallos con impulsos leves ocasionales y una carga de normal a media *Ventiladores, tambores de secado, transportadores continuos, máquinas de celulosa, agitadores de sustancias sólidas, dobladoras, bobinadoras, telares*	1:1	*2,78	*2,32	1,98	1,74	1,53	1,38	1,24	1,13
	2:1	*2,46	*2,05	1,76	1,55	1,35	1,22	1,10	1,05
	3:1	*2,28	1,90	1,63	1,43	1,25	1,13	1,02	0,93
	5:1	2,10	1,75	1,50	1,31	1,15	1,04	0,93	0,85
Leves impulsos, carga media *Bombas de pistones, compresores, brochadoras, molinos, mezcladoras*	1:1	*3,33	*2,79	2,38	2,09	1,83	1,65	1,49	1,36
	2:1	*2,95	*2,47	2,11	1,85	1,62	1,46	1,31	1,20
	3:1	*2,73	2,28	1,95	1,71	1,50	1,35	1,22	1,11
	5:1	*2,52	2,10	1,80	1,58	1,38	1,25	1,12	1,03
Impulsos medios, carga alta y continua *Cepilladoras, devanadoras, prensas, compresores, maquinaria para minería, prensas, estampadoras*	1:1	*3,89	*3,25	*2,78	2,44	2,14	1,92	1,73	1,58
	2:1	*3,44	*2,87	2,46	2,16	1,89	1,70	1,53	1,40
	3:1	*3,19	*2,66	2,28	2,00	1,75	1,58	1,42	1,30
	5:1	*2,93	*2,45	2,09	1,84	1,16	1,45	1,31	1,19
Impulsos fuertes, carga cambiante *Excavadoras, trituradoras, calandras, martinetes, máquinas para la producción de ladrillos, molinos de martillo, maquinaria para construcción*	1:1	*4,44	*3,71	*3,17	*2,78	2,44	2,20	1,98	1,81
	2:1	*3,93	*3,28	*2,81	2,46	2,16	1,95	1,75	1,60
	3:1	*3,64	*3,04	2,60	2,28	2,00	1,80	1,62	1,48
	5:1	*3,35	*2,80	2,39	2,10	1,84	1,66	1,49	1,36

** Condiciones para evitar la holgura*

Para motores eléctricos y conjuntos de accionamiento uniformes. En el caso de motores de combustión y demás métodos de accionamiento no uniformes, hay que aumentar el factor en 0,5.

Gráfico de rendimiento de cadenas de rodillos según DIN ISO 606

Para mecanismos de accionamiento por cadena con 19 dientes, longitud de 100 elementos, relación 1:3 y 15 000 horas de funcionamiento de vida útil.

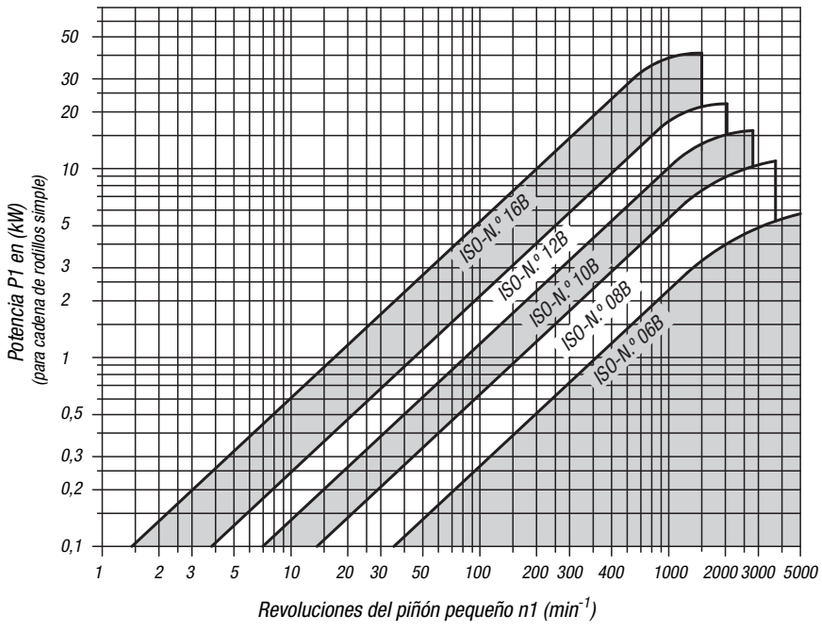

El gráfico de rendimiento no es vinculante. Calcula el esfuerzo bajo unas condiciones óptimas y se basa en valores disponibles.

22200

Cadenas de rodillos simples

según DIN ISO 606, pestaña curvada

Material:
Acero.

Versión:
pretensada.

Ejemplo de pedido:
nlm 22200-0380732525

Indicación de pedido:
Unidad de embalaje: 5 metros con número impar de elementos. Termina en ambos extremos con un elemento interior. Los elementos de unión deben pedirse por separado.

Indicación:
Cadenas de rodillos de diseño europeo según DIN 606 con cubrejuntas curvadas (número ISO 06 con bridas rectas). Todas las cadenas están pretensadas.
Primera lubricación: aceite protector contra la corrosión con base de petróleo.
B7 = valor máximo para elementos de cierre.
División = PxB1

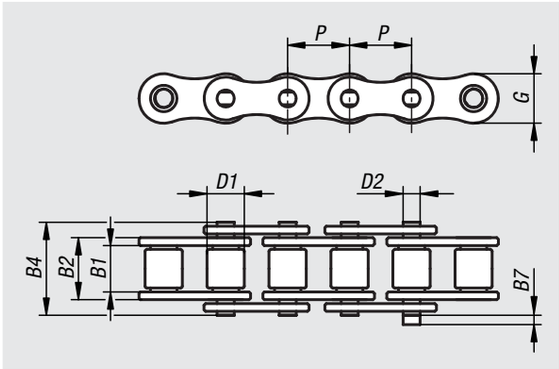

Rango de temperatura:
De -20 °C a +120 °C.

Referencia	N.º ISO	División Pulgadas	División mm	B2	B4	B7	D1	D2	G	~L	Número de elementos	Carga de rotura F mín. kN
22200-0380732525	06 B-1	3/8 x 7/32	9,525 x 5,72	8,53	13.5	3,3	6,35	3,28	8,26	5000	525	6,6
22200-0120516393	08 B-1	1/2 x 5/16	12,7 x 7,75	11,3	17	3,9	8,51	4,45	11,81	5000	393	12
22200-0580308315	10 B-1	5/8 x 3/8	15,875 x 9,65	13,28	19,6	4,1	10,16	5,08	14,73	5000	315	15
22200-0340716263	12 B-1	3/4 x 7/16	19,05 x 11,68	15,62	22,7	4,6	12,07	5,72	16,13	5000	263	17
22200-1001702197	16 B-1	1 x 17,02mm	25,4 x 17,02	25,45	36,1	5,4	15,88	8,28	21,08	5000	197	40

22200

Elementos de unión

DIN ISO 606

Material:
Acero.

Ejemplo de pedido:
nlm 22200-30380732

Indicación:
Elemento de unión para cadenas simples según DIN ISO 606.

En la forma E el muelle de cierre debe ir montado con el extremo cerrado en la dirección de avance.

En el caso de que el número de elementos sea impar, se necesitarán elementos acodados para poder cerrar la cadena. El uso de elementos acodados reduce el rendimiento y la carga de rotura en un 20 %.

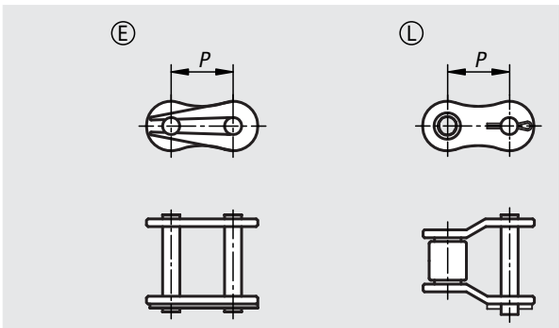

Elemento insertable, forma E

Referencia	N.º ISO	P	Adecuado para piñones
22200-30380732	06 B-1	9,525	3/8 x 7/32
22200-30120516	08 B-1	12,7	1/2 x 5/16
22200-30580308	10 B-1	15.875	5/8 x 3/8
22200-30340716	12 B-1	19,05	3/4 x 7/16
22200-31001702	16 B-1	25,4	1 x 17,02 mm

Elemento curvado, forma L

Referencia	N.º ISO	P	Adecuado para piñones
22200-40380732	06 B-1	9,525	3/8 x 7/32
22200-40120516	08 B-1	12,7	1/2 x 5/16
22200-40580308	10 B-1	15.875	5/8 x 3/8
22200-40340716	12 B-1	19,05	3/4 x 7/16
22200-41001702	16 B-1	25,4	1 x 17,02 mm

22208

Cadenas de rodillos simples

según DIN ISO 606, pestaña recta

Material:
Acero.

Versión:
pretensada.

Ejemplo de pedido:
nlm 22208-0120516393

Indicación de pedido:
Unidad de embalaje: 5 metros con número impar de elementos. Termina en ambos extremos con un elemento interior. Los elementos de unión deben pedirse por separado.

Indicación:
Cadenas de rodillos de diseño europeo según DIN ISO 606 con cubrejuntas rectas. Todas las cadenas están pretensadas.
Primera lubricación: aceite protector contra la corrosión con base de petróleo.
B7 = valor máximo para elementos de cierre.
División = PxB1

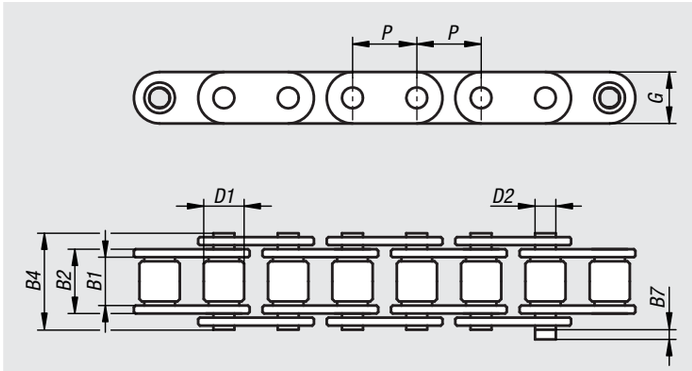

Rango de temperatura:
De -20 °C a +120 °C.

Referencia	N.º ISO	División Pulgadas	División mm	B2	B4	B7	D1	D2	G	~L	Número de elementos	Carga de rotura F mín. kN
22208-0120516393	08 B-1	1/2 x 5/16	12,7 x 7,75	11,3	17	1,5	8,51	4,45	11,8	5000	393	18
22208-0580308315	10 B-1	5/8 x 3/8	15,875 x 9,65	13,28	19,6	2,4	10,16	5,08	14,7	5000	315	22,4
22208-0340716263	12 B-1	3/4 x 7/16	19,05 x 11,68	15,62	22,7	2,7	12,07	5,72	16	5000	263	29
22208-1001702197	16 B-1	1 x 17,02mm	25,4 x 17,02	25,45	36,1	3	15,88	8,28	21	5000	197	60

22208

Elementos de unión

DIN ISO 606

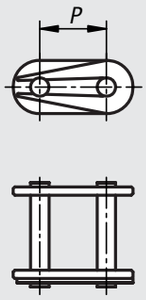

Material:
Acero.

Ejemplo de pedido:
nlm 22208-30120516

Indicación:
Elemento de unión para cadenas de rodillos según DIN ISO 606.

El muelle de cierre debe ir montado con el extremo cerrado en la dirección de avance.

Referencia	N.º ISO	P	Adecuado para piñones
22208-30120516	08 B-1	12,7	1/2 x 5/16
22208-30580308	10 B-1	15.875	5/8 x 3/8
22208-30340716	12 B-1	19,05	3/4 x 7/16
22208-31001702	16 B-1	25,4	1 x 17,02 mm

22212

Cadenas de rodillos simples de acero inoxidable según

DIN ISO 606, pestaña curvada

Material:
Acero inoxidable 1.4301.

Versión:
pretensada.

Ejemplo de pedido:
nlm 22212-0380732525

Indicación de pedido:
Unidad de embalaje: 5 metros con número impar de elementos. Termina en ambos extremos con un elemento interior.
Los elementos de unión deben pedirse por separado.

Indicación:
Cadenas de rodillos de diseño europeo según DIN ISO 606 con cubrejuntas curvadas (número ISO 06 con bridas rectas). Todas las cadenas están pretensadas. Sin lubricar: las cadenas deberán lubricarse según su aplicación.
Las cadenas de rodillos de acero inoxidable ofrecen muy buena protección contra la corrosión y una alta resistencia a los productos químicos. Se pueden emplear en aplicaciones con agua o a altas temperaturas.

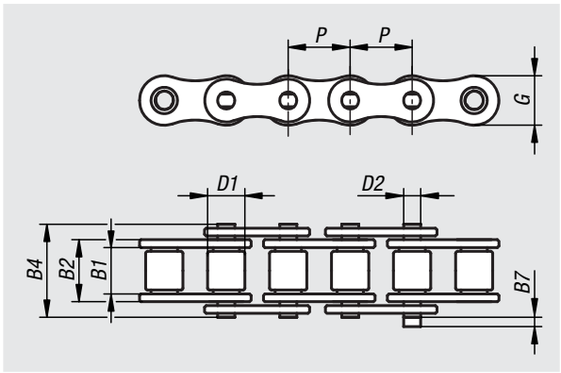

B7 = valor máximo para elementos de cierre.
División = PxB1

Rango de temperatura:
De -20 °C a +400 °C.

Referencia	N.º ISO	División Pulgadas	División mm	B2	B4	B7	D1	D2	G	~L	Número de elementos	Carga de rotura F mín. kN
22212-0380732525	06 B-1	3/8 x 7/32	9,525 x 5,72	8,53	13.5	3,3	6,35	3,28	8,26	5000	525	6,6
22212-0120516393	08 B-1	1/2 x 5/16	12,7 x 7,75	11,3	17	3,9	8,51	4,45	11,81	5000	393	12
22212-0580308315	10 B-1	5/8 x 3/8	15,875 x 9,65	13,28	19,6	4,1	10,16	5,08	14,73	5000	315	15
22212-0340716263	12 B-1	3/4 x 7/16	19,05 x 11,68	15,62	22,7	4,6	12,07	5,72	16,13	5000	263	17
22212-1001702197	16 B-1	1 x 17,02mm	25,4 x 17,02	25,45	36,1	5,4	15,88	8,28	21,08	5000	197	40

22212

Elementos de unión de acero inoxidable

DIN ISO 606

Material:
Acero inoxidable 1.4301.

Ejemplo de pedido:
nlm 22212-30380732

Indicación:
Elemento de unión para cadenas simples según DIN ISO 606.

En la forma E el muelle de cierre debe ir montado con el extremo cerrado en la dirección de avance.

En el caso de que el número de elementos sea impar, se necesitarán elementos acodados para poder cerrar la cadena. El uso de elementos acodados reduce el rendimiento y la carga de rotura en un 20 %.

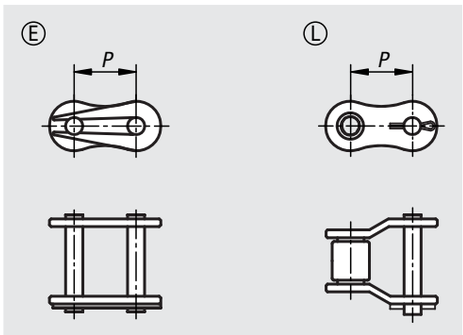

Elemento insertable, forma E

Referencia	N.º ISO	P	Adecuado para piñones
22212-30380732	06 B-1	9,525	3/8 x 7/32
22212-30120516	08 B-1	12,7	1/2 x 5/16
22212-30580308	10 B-1	15.875	5/8 x 3/8
22212-30340716	12 B-1	19,05	3/4 x 7/16
22212-31001702	16 B-1	25,4	1 x 17,02 mm

Elemento curvado, forma L

Referencia	N.º ISO	P	Adecuado para piñones
22212-40380732	06 B-1	9,525	3/8 x 7/32
22212-40120516	08 B-1	12,7	1/2 x 5/16
22212-40580308	10 B-1	15.875	5/8 x 3/8
22212-40340716	12 B-1	19,05	3/4 x 7/16
22212-41001702	16 B-1	25,4	1 x 17,02 mm

Para notas

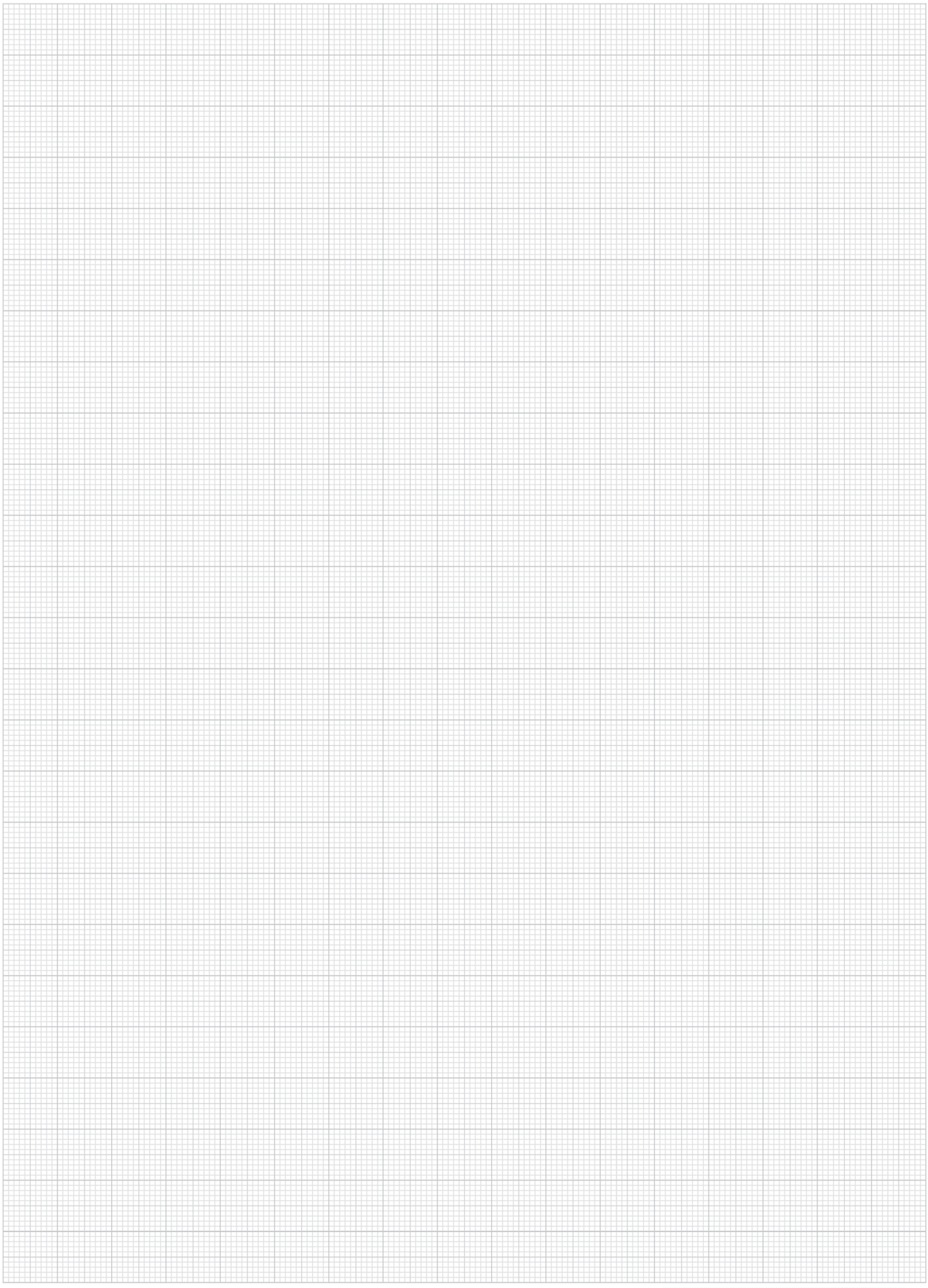

Polígono Industrial O Rebullón s/n. 36416 - Mos - España - rodavigo@rodavigo.com

22250

Piñones simples 3/8“ x 7/32“

DIN ISO 606, listos para montaje

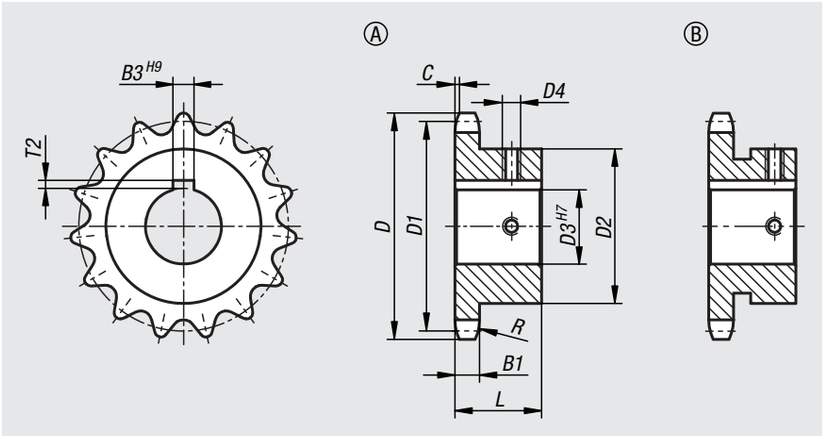

Material:
Acero C45.

Versión:
Acabado natural.
Dientes templados por inducción ~HRC 50.

Ejemplo de pedido:
nlm 22250-1038073201010

Indicación:
Piñones listos para montaje con cubo unilateral para cadenas de rodillos según DIN ISO 606. Los dientes están fresados y templados por inducción.
Ranura según DIN 6885 / BS 4235. La ranura está orientada hacia la punta de los dientes.
Con 2 clavijas roscadas. Una rosca está orientada hacia el centro de la ranura y girada una vez 90º.

Referencia	N.º ISO	División Pulgadas	División mm	R	C	B1
22250	06 B-1	3/8 x 7/32	9,525 x 5,72	10	1	5,3

Referencia	Forma	Número de dientes	D	D1	D2	D3	D4	B3	L	T2
22250-1038073201010	B	10	34,5	30,82	24	10	M4	3	20	1,4
22250-1038073201012	B				26	12	M4	4	20	1,8
22250-1038073201014	B				29	14	M4	5	20	2,3
22250-1038073201110	B	11	37,5	33,8	24	10	M4	3	25	1,4
22250-1038073201112	B				26	12	M4	4	25	1,8
22250-1038073201114	B				29	14	M4	5	25	2,3
22250-1038073201115	B				30	15	M4	5	25	2,3
22250-1038073201116	B				31	16	M4	5	25	2,3
22250-1038073201210	A	12	40,5	36,8	25	10	M4	3	25	1,4
22250-1038073201212	B				26	12	M4	4	25	1,8
22250-1038073201214	B				29	14	M4	5	25	2,3
22250-1038073201215	B				30	15	M4	5	25	2,3
22250-1038073201216	B				31	16	M4	5	25	2,3
22250-1038073201312	A	13	43,5	39,8	28	12	M4	4	25	1,8
22250-1038073201314	A				28	14	M4	5	25	2,3
22250-1038073201310	A				28	10	M4	3	25	1,4
22250-1038073201315	A				28	15	M4	5	25	2,3
22250-1038073201316	B				31	16	M4	5	25	2,3
22250-1038073201318	B				34	18	M5	6	25	2,8
22250-1038073201418	A	14	46,5	42,8	31	18	M5	6	25	2,8

Referencia	Forma	Número de dientes	D	D1	D2	D3	D4	B3	L	T2
22250-1038073201412	A				31	12	M4	4	25	1,8
22250-1038073201416	A				31	16	M4	5	25	2,3
22250-1038073201410	A				31	10	M4	3	25	1,4
22250-1038073201415	A				31	15	M4	5	25	2,3
22250-1038073201414	A				31	14	M4	5	25	2,3
22250-1038073201419	B				35	19	M5	6	25	2,8
22250-1038073201515	A	15	49,5	45,81	34	15	M4	5	25	2,3
22250-1038073201516	A				34	16	M4	5	25	2,3
22250-1038073201518	A				34	18	M5	6	25	2,8
22250-1038073201519	A				34	19	M5	6	25	2,8
22250-1038073201512	A				34	12	M4	4	25	1,8
22250-1038073201520	A				34	20	M5	6	25	2,8
22250-1038073201514	A				34	14	M4	5	25	2,3
22250-1038073201525	B				42	25	M6	8	25	3,3
22250-1038073201522	B				42	22	M5	6	25	2,8
22250-1038073201524	B				42	24	M6	8	25	3,3
22250-1038073201616	A	16	52,5	48,82	37	16	M4	5	28	2,3
22250-1038073201612	A				37	12	M4	4	28	1,8
22250-1038073201618	A				37	18	M5	6	28	2,8
22250-1038073201614	A				37	14	M4	5	28	2,3

22250

Piñones simples 3/8" x 7/32"

DIN ISO 606, listos para montaje

Referencia	Forma	Número de dientes	D	D1	D2	D3	D4	B3	L	T2
22250-1038073201619	A				37	19	M5	6	28	2,8
22250-1038073201620	A				37	20	M5	6	28	2,8
22250-1038073201622	A				37	22	M5	6	28	2,8
22250-1038073201615	A				37	15	M4	5	28	2,3
22250-1038073201624	B				42	24	M6	8	28	3,3
22250-1038073201625	B				42	25	M6	8	28	3,3
22250-1038073201716	A	17	55,5	51,83	40	16	M4	5	28	2,3
22250-1038073201718	A				40	18	M5	6	28	2,8
22250-1038073201719	A				40	19	M5	6	28	2,8
22250-1038073201720	A				40	20	M5	6	28	2,8
22250-1038073201722	A				40	22	M5	6	28	2,8
22250-1038073201712	A				40	12	M4	4	28	1,8
22250-1038073201715	A				40	15	M4	5	28	2,3
22250-1038073201714	A				40	14	M4	5	28	2,3
22250-1038073201724	B				46	24	M6	8	28	3,3
22250-1038073201725	B				46	25	M6	8	28	3,3
22250-1038073201814	A	18	58,6	54,85	40	14	M4	5	28	2,3
22250-1038073201812	A				40	12	M4	4	28	1,8
22250-1038073201824	A				43	24	M6	8	28	3,3
22250-1038073201816	A				43	16	M4	5	28	2,3
22250-1038073201825	A				43	25	M6	8	28	3,3
22250-1038073201818	A				43	18	M5	6	28	2,8
22250-1038073201819	A				43	19	M5	6	28	2,8
22250-1038073201820	A				43	20	M5	6	28	2,8
22250-1038073201822	A				43	22	M5	6	28	2,8
22250-1038073201815	A				43	15	M4	5	28	2,3
22250-1038073201912	A	19	61,6	57,87	40	12	M4	4	28	1,8
22250-1038073201914	A				40	14	M4	5	28	2,3
22250-1038073201916	A				45	16	M4	5	28	2,3
22250-1038073201915	A				45	15	M4	5	28	2,3
22250-1038073201918	A				45	18	M5	6	28	2,8
22250-1038073201925	A				45	25	M6	8	28	3,3
22250-1038073201919	A				45	19	M5	6	28	2,8
22250-1038073201920	A				45	20	M5	6	28	2,8
22250-1038073201922	A				45	22	M5	6	28	2,8
22250-1038073201924	A				45	24	M6	8	28	3,3
22250-1038073202014	A	20	64,6	60,89	40	14	M4	5	28	2,3
22250-1038073202012	A				40	12	M4	4	28	1,8
22250-1038073202016	A				46	16	M4	5	28	2,3
22250-1038073202018	A				46	18	M5	6	28	2,8
22250-1038073202015	A				46	15	M4	5	28	2,3
22250-1038073202019	A				46	19	M5	6	28	2,8
22250-1038073202025	A				46	25	M6	8	28	3,3
22250-1038073202020	A				46	20	M5	6	28	2,8
22250-1038073202022	A				46	22	M5	6	28	2,8
22250-1038073202024	A				46	24	M6	8	28	3,3
22250-1038073202122	A	21	67,6	63,91	48	22	M5	6	28	2,8
22250-1038073202124	A				48	24	M6	8	28	3,3

Referencia	Forma	Número de dientes	D	D1	D2	D3	D4	B3	L	T2
22250-1038073202125	A				48	25	M6	8	28	3,3
22250-1038073202115	A				48	15	M4	5	28	2,3
22250-1038073202118	A				48	18	M5	6	28	2,8
22250-1038073202116	A				48	16	M4	5	28	2,3
22250-1038073202119	A				48	19	M5	6	28	2,8
22250-1038073202120	A				48	20	M5	6	28	2,8
22250-1038073202216	A	22	70,6	66,93	50	16	M4	5	28	2,3
22250-1038073202218	A				50	18	M5	6	28	2,8
22250-1038073202215	A				50	15	M4	5	28	2,3
22250-1038073202219	A				50	19	M5	6	28	2,8
22250-1038073202225	A				50	25	M6	8	28	3,3
22250-1038073202220	A				50	20	M5	6	28	2,8
22250-1038073202222	A				50	22	M5	6	28	2,8
22250-1038073202224	A				50	24	M6	8	28	3,3
22250-1038073202315	A	23	73,7	69,95	50	15	M4	5	28	2,3
22250-1038073202316	A				50	16	M4	5	28	2,3
22250-1038073202319	A				52	19	M5	6	28	2,8
22250-1038073202320	A				52	20	M5	6	28	2,8
22250-1038073202318	A				52	18	M5	6	28	2,8
22250-1038073202322	A				52	22	M5	6	28	2,8
22250-1038073202325	A				52	25	M6	8	28	3,3
22250-1038073202324	A				52	24	M6	8	28	3,3
22250-1038073202418	A	24	76,7	72,97	50	18	M5	6	28	2,8
22250-1038073202416	A				50	16	M4	5	28	2,3
22250-1038073202425	A				54	25	M6	8	28	3,3
22250-1038073202422	A				54	22	M5	6	28	2,8
22250-1038073202430	A				54	30	M6	8	28	3,3
22250-1038073202420	A				54	20	M5	6	28	2,8
22250-1038073202419	A				54	19	M5	6	28	2,8
22250-1038073202428	A				54	28	M6	8	28	3,3
22250-1038073202424	A				54	24	M6	8	28	3,3
22250-1038073202516	A	25	79,7	76	50	16	M4	5	28	2,3
22250-1038073202518	A				50	18	M5	6	28	2,8
22250-1038073202519	A				50	19	M5	6	28	2,8
22250-1038073202528	A				57	28	M6	8	28	3,3
22250-1038073202525	A				57	25	M6	8	28	3,3
22250-1038073202524	A				57	24	M6	8	28	3,3
22250-1038073202530	A				57	30	M6	8	28	3,3
22250-1038073202522	A				57	22	M5	6	28	2,8
22250-1038073202520	A				57	20	M5	6	28	2,8
22250-1038073203022	A	30	94,8	91,12	60	22	M5	6	30	2,8
22250-1038073203020	A				60	20	M5	6	30	2,8
22250-1038073203024	A				60	24	M6	8	30	3,3
22250-1038073203030	A				60	30	M6	8	30	3,3
22250-1038073203025	A				60	25	M6	8	30	3,3
22250-1038073203028	A				60	28	M6	8	30	3,3

22250

Piñones simples 1/2" x 5/16"

DIN ISO 606, listos para montaje

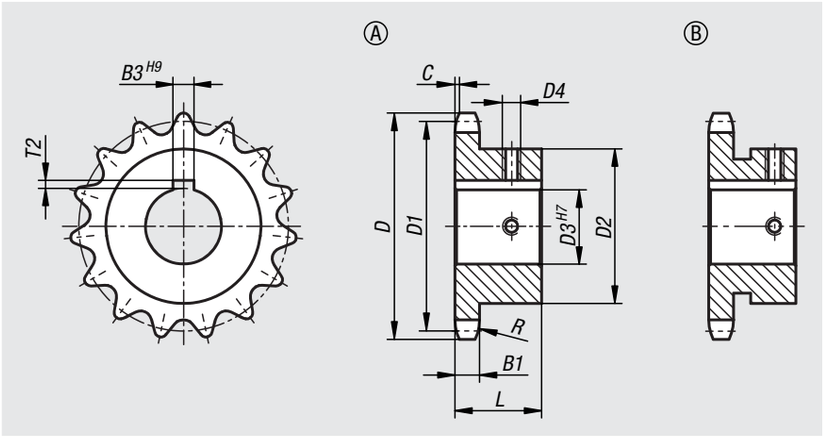

Material:
Acero C45.

Versión:
Acabado natural.
Dientes templados por inducción ~HRC 50.

Ejemplo de pedido:
nlm 22250-1012051601012

Indicación:
Piñones listos para montaje con cubo unilateral para cadenas de rodillos según DIN ISO 606. Los dientes están fresados y templados por inducción.
Ranura según DIN 6885 / BS 4235. La ranura está orientada hacia la punta de los dientes.
Con 2 clavijas roscadas. Una rosca está orientada hacia el centro de la ranura y girada una vez 90º.

Referencia	N.º ISO	División Pulgadas	División mm	R	C	B1
22250	08 B-1	1/2 x 5/16	12,7 x 7,75	13	1,3	7,2

Referencia	Forma	Número de dientes	D	D1	D2	D3	D4	B3	L	T2
22250-1012051601012	A	10	45,9	41,1	26	12	M4	4	25	1,8
22250-1012051601014	A				26	14	M4	5	25	2,3
22250-1012051601015	B				31	15	M4	5	25	2,3
22250-1012051601016	B				31	16	M4	5	25	2,3
22250-1012051601114	A	11	49,9	45,07	29	14	M4	5	25	2,3
22250-1012051601112	A				29	12	M4	4	25	1,8
22250-1012051601115	B				31	15	M4	5	25	2,3
22250-1012051601116	B				31	16	M4	5	25	2,3
22250-1012051601119	B				37	19	M5	6	25	2,8
22250-1012051601118	B				37	18	M5	6	25	2,8
22250-1012051601220	A	12	53,9	49,07	33	20	M5	6	28	2,8
22250-1012051601214	A				33	14	M4	5	28	2,3
22250-1012051601215	A				33	15	M4	5	28	2,3
22250-1012051601216	A				33	16	M4	5	28	2,3
22250-1012051601218	A				33	18	M5	6	28	2,8
22250-1012051601219	A				33	19	M5	6	28	2,8
22250-1012051601212	A				33	12	M4	4	28	1,8
22250-1012051601222	B				40	22	M5	6	28	2,8
22250-1012051601224	B				41	24	M6	8	28	3,3
22250-1012051601225	B				42	25	M6	8	28	3,3

Referencia	Forma	Número de dientes	D	D1	D2	D3	D4	B3	L	T2
22250-1012051601314	A	13	57,9	56,06	33	14	M4	5	28	2,3
22250-1012051601312	A				33	12	M4	4	28	1,8
22250-1012051601319	A				37	19	M5	6	28	2,8
22250-1012051601316	A				37	16	M4	5	28	2,3
22250-1012051601320	A				37	20	M5	6	28	2,8
22250-1012051601322	A				37	22	M5	6	28	2,8
22250-1012051601318	A				37	18	M5	6	28	2,8
22250-1012051601315	A				37	15	M4	5	28	2,3
22250-1012051601324	B				42	24	M6	8	28	3,3
22250-1012051601325	B				42	25	M6	8	28	3,3
22250-1012051601328	B				45	28	M6	8	28	3,3
22250-1012051601414	A	14	61,9	57,07	37	14	M4	5	28	2,3
22250-1012051601412	A				37	12	M4	4	28	1,8
22250-1012051601419	A				41	19	M5	6	28	2,8
22250-1012051601420	A				41	20	M5	6	28	2,8
22250-1012051601422	A				41	22	M5	6	28	2,8
22250-1012051601424	A				41	24	M6	8	28	3,3
22250-1012051601425	A				41	25	M6	8	28	3,3
22250-1012051601415	A				41	15	M4	5	28	2,3
22250-1012051601416	A				41	16	M4	5	28	2,3

22250

Piñones simples 1/2" x 5/16"

DIN ISO 606, listos para montaje

Referencia	Forma	Número de dientes	D	D1	D2	D3	D4	B3	L	T2
22250-1012051601418	A				41	18	M5	6	28	2,8
22250-1012051601428	B				48	28	M6	8	28	3,3
22250-1012051601514	A	15	65,9	61,09	37	14	M4	5	28	2,3
22250-1012051601512	A				37	12	M4	4	28	1,8
22250-1012051601519	A				45	19	M5	6	28	2,8
22250-1012051601520	A				45	20	M5	6	28	2,8
22250-1012051601522	A				45	22	M5	6	28	2,8
22250-1012051601524	A				45	24	M6	8	28	3,3
22250-1012051601525	A				45	25	M6	8	28	3,3
22250-1012051601528	A				45	28	M6	8	28	3,3
22250-1012051601516	A				45	16	M4	5	28	2,3
22250-1012051601515	A				45	15	M4	5	28	2,3
22250-1012051601518	A				45	18	M5	6	28	2,8
22250-1012051601532	B				52	32	M8	10	28	3,3
22250-1012051601530	B				52	30	M6	8	28	3,3
22250-1012051601624	A	16	69,9	65,1	50	24	M6	8	28	3,3
22250-1012051601622	A				50	22	M5	6	28	2,8
22250-1012051601620	A				50	20	M5	6	28	2,8
22250-1012051601630	A				50	30	M6	8	28	3,3
22250-1012051601619	A				50	19	M5	6	28	2,8
22250-1012051601628	A				50	28	M6	8	28	3,3
22250-1012051601618	A				50	18	M5	6	28	2,8
22250-1012051601616	A				50	16	M4	5	28	2,3
22250-1012051601615	A				50	15	M4	5	28	2,3
22250-1012051601625	A				50	25	M6	8	28	3,3
22250-1012051601632	B				57	32	M8	10	28	3,3
22250-1012051601720	A	17	74	69,11	52	20	M5	6	28	2,8
22250-1012051601722	A				52	22	M5	6	28	2,8
22250-1012051601724	A				52	24	M6	8	28	3,3
22250-1012051601725	A				52	25	M6	8	28	3,3
22250-1012051601728	A				52	28	M6	8	28	3,3
22250-1012051601730	A				52	30	M6	8	28	3,3
22250-1012051601732	A				52	32	M8	10	28	3,3
22250-1012051601715	A				52	15	M4	5	28	2,3
22250-1012051601716	A				52	16	M4	5	28	2,3
22250-1012051601718	A				52	18	M5	6	28	2,8
22250-1012051601719	A				52	19	M5	6	28	2,8
22250-1012051601816	A	18	78	73,14	52	16	M4	5	28	2,3
22250-1012051601818	A				52	18	M5	6	28	2,8
22250-1012051601819	A				52	19	M5	6	28	2,8
22250-1012051601822	A				56	22	M5	6	28	2,8
22250-1012051601820	A				56	20	M5	6	28	2,8
22250-1012051601824	A				56	24	M6	8	28	3,3
22250-1012051601835	A				56	35	M8	10	28	3,3
22250-1012051601825	A				56	25	M6	8	28	3,3
22250-1012051601828	A				56	28	M6	8	28	3,3
22250-1012051601830	A				56	30	M6	8	28	3,3
22250-1012051601832	A				56	32	M8	10	28	3,3

Referencia	Forma	Número de dientes	D	D1	D2	D3	D4	B3	L	T2
22250-1012051601838	A				56	38	M8	10	28	3,3
22250-1012051601918	A	19	82	77,16	52	18	M5	6	28	2,8
22250-1012051601919	A				52	19	M5	6	28	2,8
22250-1012051601916	A				52	16	M4	5	28	2,3
22250-1012051601938	A				60	38	M8	10	28	3,3
22250-1012051601935	A				60	35	M8	10	28	3,3
22250-1012051601932	A				60	32	M8	10	28	3,3
22250-1012051601920	A				60	20	M5	6	28	2,8
22250-1012051601930	A				60	30	M6	8	28	3,3
22250-1012051601922	A				60	22	M5	6	28	2,8
22250-1012051601928	A				60	28	M6	8	28	3,3
22250-1012051601925	A				60	25	M6	8	28	3,3
22250-1012051601924	A				60	24	M6	8	28	3,3
22250-1012051602018	A	20	86	81,19	55	18	M5	6	28	2,8
22250-1012051602016	A				55	16	M4	5	28	2,3
22250-1012051602019	A				55	19	M5	6	28	2,8
22250-1012051602025	A				64	25	M6	8	28	3,3
22250-1012051602020	A				64	20	M5	6	28	2,8
22250-1012051602022	A				64	22	M5	6	28	2,8
22250-1012051602038	A				64	38	M8	10	28	3,3
22250-1012051602035	A				64	35	M8	10	28	3,3
22250-1012051602024	A				64	24	M6	8	28	3,3
22250-1012051602032	A				64	32	M8	10	28	3,3
22250-1012051602028	A				64	28	M6	8	28	3,3
22250-1012051602030	A				64	30	M6	8	28	3,3
22250-1012051602119	A	21	90,1	85,22	55	19	M5	6	28	2,8
22250-1012051602118	A				55	18	M5	6	28	2,8
22250-1012051602116	A				55	16	M4	5	28	2,3
22250-1012051602120	A				60	20	M5	6	28	2,8
22250-1012051602122	A				60	22	M5	6	28	2,8
22250-1012051602124	A				68	24	M6	8	28	3,3
22250-1012051602135	A				68	35	M8	10	28	3,3
22250-1012051602132	A				68	32	M8	10	28	3,3
22250-1012051602130	A				68	30	M6	8	28	3,3
22250-1012051602128	A				68	28	M6	8	28	3,3
22250-1012051602125	A				68	25	M6	8	28	3,3
22250-1012051602138	A				68	38	M8	10	28	3,3
22250-1012051602218	A	22	94,1	89,24	55	18	M5	6	28	2,8
22250-1012051602216	A				55	16	M4	5	28	2,3
22250-1012051602219	A				55	19	M5	6	28	2,8
22250-1012051602220	A				65	20	M5	6	28	2,8
22250-1012051602222	A				65	22	M5	6	28	2,8
22250-1012051602230	A				70	30	M6	8	28	3,3
22250-1012051602232	A				70	32	M8	10	28	3,3
22250-1012051602235	A				70	35	M8	10	28	3,3
22250-1012051602224	A				70	24	M6	8	28	3,3
22250-1012051602238	A				70	38	M8	10	28	3,3
22250-1012051602225	A				70	25	M6	8	28	3,3

22250

Piñones simples 1/2“ x 5/16“

DIN ISO 606, listos para montaje

Referencia	Forma	Número de dientes	D	D1	D2	D3	D4	B3	L	T2
22250-1012051602228	A				70	28	M6	8	28	3,3
22250-1012051602320	A	23	98,1	93,27	65	20	M5	6	28	2,8
22250-1012051602319	A				65	19	M5	6	28	2,8
22250-1012051602338	A				70	38	M8	10	28	3,3
22250-1012051602325	A				70	25	M6	8	28	3,3
22250-1012051602322	A				70	22	M5	6	28	2,8
22250-1012051602328	A				70	28	M6	8	28	3,3
22250-1012051602324	A				70	24	M6	8	28	3,3
22250-1012051602330	A				70	30	M6	8	28	3,3
22250-1012051602332	A				70	32	M8	10	28	3,3
22250-1012051602335	A				70	35	M8	10	28	3,3
22250-1012051602420	A	24	102,1	97,29	65	20	M5	6	28	2,8
22250-1012051602419	A				65	19	M5	6	28	2,8
22250-1012051602438	A				70	38	M8	10	28	3,3
22250-1012051602425	A				70	25	M6	8	28	3,3
22250-1012051602428	A				70	28	M6	8	28	3,3
22250-1012051602430	A				70	30	M6	8	28	3,3
22250-1012051602422	A				70	22	M5	6	28	2,8
22250-1012051602432	A				70	32	M8	10	28	3,3
22250-1012051602424	A				70	24	M6	8	28	3,3
22250-1012051602435	A				70	35	M8	10	28	3,3
22250-1012051602519	A	25	106,2	101,33	65	19	M5	6	28	2,8
22250-1012051602520	A				65	20	M5	6	28	2,8
22250-1012051602530	A				70	30	M6	8	28	3,3
22250-1012051602528	A				70	28	M6	8	28	3,3
22250-1012051602525	A				70	25	M6	8	28	3,3
22250-1012051602538	A				70	38	M8	10	28	3,3
22250-1012051602524	A				70	24	M6	8	28	3,3
22250-1012051602535	A				70	35	M8	10	28	3,3
22250-1012051602522	A				70	22	M5	6	28	2,8
22250-1012051602532	A				70	32	M8	10	28	3,3
22250-1012051603028	A	30	126,3	121,5	75	28	M6	8	30	3,3
22250-1012051603025	A				75	25	M6	8	30	3,3
22250-1012051603030	A				80	30	M6	8	30	3,3
22250-1012051603032	A				80	32	M8	10	30	3,3
22250-1012051603035	A				80	35	M8	10	30	3,3
22250-1012051603038	A				80	38	M8	10	30	3,3

Polígono Industrial O Rebullón s/n. 36416 - Mos - España - rodavigo@rodavigo.com

22250

Piñones simples 5/8" x 3/8"

DIN ISO 606, listos para montaje

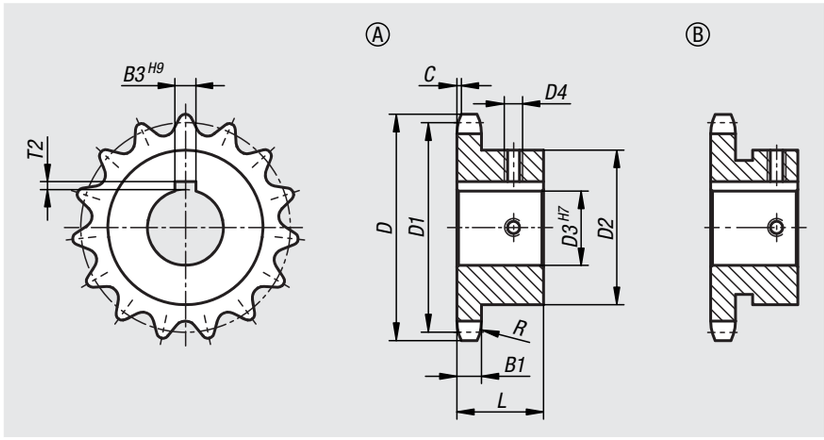

Material:
Acero C45.

Versión:
Acabado natural.
Dientes templados por inducción ~HRC 50.

Ejemplo de pedido:
nlm 22250-1058030801015

Indicación:
Piñones listos para montaje con cubo unilateral para cadenas de rodillos según DIN ISO 606. Los dientes están fresados y templados por inducción.
Ranura según DIN 6885 / BS 4235. La ranura está orientada hacia la punta de los dientes.
Con 2 clavijas roscadas. Una rosca está orientada hacia el centro de la ranura y girada una vez 90º.

Referencia	N.º ISO	División Pulgadas	División mm	R	C	B1
22250	10 B-1	5/8 x 3/8	15,875 x 9,65	16	1,6	9,1

Referencia	Forma	Número de dientes	D	D1	D2	D3	D4	B3	L	T2
22250-1058030801016	A	10	58,3	51,37	35	16	M4	5	25	2,3
22250-1058030801015	A				35	15	M4	5	25	2,3
22250-1058030801018	A				35	18	M5	6	25	2,8
22250-1058030801020	A				35	20	M5	6	25	2,8
22250-1058030801019	A				35	19	M5	6	25	2,8
22250-1058030801024	B				42	24	M6	8	25	3,3
22250-1058030801116	A	11	63,2	56,34	37	16	M4	5	30	2,3
22250-1058030801115	A				37	15	M4	5	30	2,3
22250-1058030801118	A				37	18	M5	6	30	2,8
22250-1058030801119	A				37	19	M5	6	30	2,8
22250-1058030801120	A				37	20	M5	6	30	2,8
22250-1058030801124	B				47	24	M6	8	30	3,3
22250-1058030801125	B				47	25	M6	8	30	3,3
22250-1058030801128	B				47	28	M6	8	30	3,3
22250-1058030801219	A	12	68,2	61,34	42	19	M5	6	30	2,8
22250-1058030801220	A				42	20	M5	6	30	2,8
22250-1058030801222	A				42	22	M5	6	30	2,8
22250-1058030801224	A				42	24	M6	8	30	3,3
22250-1058030801225	A				42	25	M6	8	30	3,3
22250-1058030801215	A				42	15	M4	5	30	2,3

Referencia	Forma	Número de dientes	D	D1	D2	D3	D4	B3	L	T2
22250-1058030801218	A				42	18	M5	6	30	2,8
22250-1058030801216	A				42	16	M4	5	30	2,3
22250-1058030801228	B				51	28	M6	8	30	3,3
22250-1058030801230	B				51	30	M6	8	30	3,3
22250-1058030801232	B				55	32	M8	10	30	3,3
22250-1058030801324	A	13	73,2	66,32	47	24	M6	8	30	3,3
22250-1058030801325	A				47	25	M6	8	30	3,3
22250-1058030801328	A				47	28	M6	8	30	3,3
22250-1058030801330	A				47	30	M6	8	30	3,3
22250-1058030801318	A				47	18	M5	6	30	2,8
22250-1058030801319	A				47	19	M5	6	30	2,8
22250-1058030801320	A				47	20	M5	6	30	2,8
22250-1058030801315	A				47	15	M4	5	30	2,3
22250-1058030801322	A				47	22	M5	6	30	2,8
22250-1058030801316	A				47	16	M4	5	30	2,3
22250-1058030801332	B				57	32	M8	10	30	3,3
22250-1058030801430	A	14	78,2	71,34	52	30	M6	8	30	3,3
22250-1058030801432	A				52	32	M8	10	30	3,3
22250-1058030801424	A				52	24	M6	8	30	3,3
22250-1058030801425	A				52	25	M6	8	30	3,3

22250

Piñones simples 5/8" x 3/8"

DIN ISO 606, listos para montaje

Referencia	Forma	Número de dientes	D	D1	D2	D3	D4	B3	L	T2
22250-1058030801422	A				52	22	M5	6	30	2,8
22250-1058030801428	A				52	28	M6	8	30	3,3
22250-1058030801420	A				52	20	M5	6	30	2,8
22250-1058030801419	A				52	19	M5	6	30	2,8
22250-1058030801418	A				52	18	M5	6	30	2,8
22250-1058030801416	A				52	16	M4	5	30	2,3
22250-1058030801415	A				52	15	M4	5	30	2,3
22250-1058030801532	A	15	83,2	76,36	57	32	M8	10	30	3,3
22250-1058030801535	A				57	35	M8	10	30	3,3
22250-1058030801522	A				57	22	M5	6	30	2,8
22250-1058030801524	A				57	24	M6	8	30	3,3
22250-1058030801525	A				57	25	M6	8	30	3,3
22250-1058030801519	A				57	19	M5	6	30	2,8
22250-1058030801528	A				57	28	M6	8	30	3,3
22250-1058030801520	A				57	20	M5	6	30	2,8
22250-1058030801530	A				57	30	M6	8	30	3,3
22250-1058030801638	A	16	88,3	81,37	60	38	M8	10	30	3,3
22250-1058030801624	A				60	24	M6	8	30	3,3
22250-1058030801625	A				60	25	M6	8	30	3,3
22250-1058030801635	A				60	35	M8	10	30	3,3
22250-1058030801628	A				60	28	M6	8	30	3,3
22250-1058030801630	A				60	30	M6	8	30	3,3
22250-1058030801619	A				60	19	M5	6	30	2,8
22250-1058030801620	A				60	20	M5	6	30	2,8
22250-1058030801622	A				60	22	M5	6	30	2,8
22250-1058030801632	A				60	32	M8	10	30	3,3
22250-1058030801735	A	17	93,3	86,39	60	35	M8	10	30	3,3
22250-1058030801720	A				60	20	M5	6	30	2,8
22250-1058030801738	A				60	38	M8	10	30	3,3
22250-1058030801722	A				60	22	M5	6	30	2,8
22250-1058030801724	A				60	24	M6	8	30	3,3
22250-1058030801725	A				60	25	M6	8	30	3,3
22250-1058030801728	A				60	28	M6	8	30	3,3
22250-1058030801730	A				60	30	M6	8	30	3,3
22250-1058030801732	A				60	32	M8	10	30	3,3
22250-1058030801719	A				60	19	M5	6	30	2,8
22250-1058030801820	A	18	98,3	91,42	60	20	M5	6	30	2,8
22250-1058030801819	A				60	19	M5	6	30	2,8
22250-1058030801838	A				70	38	M8	10	30	3,3
22250-1058030801840	A				70	40	M10	12	30	3,3
22250-1058030801842	A				70	42	M10	12	30	3,3
22250-1058030801822	A				70	22	M5	6	30	2,8
22250-1058030801825	A				70	25	M6	8	30	3,3
22250-1058030801824	A				70	24	M6	8	30	3,3
22250-1058030801828	A				70	28	M6	8	30	3,3
22250-1058030801830	A				70	30	M6	8	30	3,3
22250-1058030801832	A				70	32	M8	10	30	3,3
22250-1058030801835	A				70	35	M8	10	30	3,3

Referencia	Forma	Número de dientes	D	D1	D2	D3	D4	B3	L	T2
22250-1058030801920	A	19	103,3	96,45	60	20	M5	6	30	2,8
22250-1058030801919	A				60	19	M5	6	30	2,8
22250-1058030801938	A				70	38	M8	10	30	3,3
22250-1058030801940	A				70	40	M10	12	30	3,3
22250-1058030801942	A				70	42	M10	12	30	3,3
22250-1058030801925	A				70	25	M6	8	30	3,3
22250-1058030801922	A				70	22	M5	6	30	2,8
22250-1058030801928	A				70	28	M6	8	30	3,3
22250-1058030801924	A				70	24	M6	8	30	3,3
22250-1058030801930	A				70	30	M6	8	30	3,3
22250-1058030801932	A				70	32	M8	10	30	3,3
22250-1058030801935	A				70	35	M8	10	30	3,3
22250-1058030802019	A	20	108,4	101,49	65	19	M5	6	30	2,8
22250-1058030802022	A				65	22	M5	6	30	2,8
22250-1058030802020	A				65	20	M5	6	30	2,8
22250-1058030802025	A				70	25	M6	8	30	3,3
22250-1058030802024	A				70	24	M6	8	30	3,3
22250-1058030802035	A				75	35	M8	10	30	3,3
22250-1058030802032	A				75	32	M8	10	30	3,3
22250-1058030802042	A				75	42	M10	12	30	3,3
22250-1058030802030	A				75	30	M6	8	30	3,3
22250-1058030802040	A				75	40	M10	12	30	3,3
22250-1058030802028	A				75	28	M6	8	30	3,3
22250-1058030802038	A				75	38	M8	10	30	3,3
22250-1058030802120	A	21	113,4	106,52	65	20	M5	6	30	2,8
22250-1058030802122	A				65	22	M5	6	30	2,8
22250-1058030802119	A				65	19	M5	6	30	2,8
22250-1058030802124	A				70	24	M6	8	30	3,3
22250-1058030802125	A				70	25	M6	8	30	3,3
22250-1058030802132	A				75	32	M8	10	30	3,3
22250-1058030802135	A				75	35	M8	10	30	3,3
22250-1058030802128	A				75	28	M6	8	30	3,3
22250-1058030802138	A				75	38	M8	10	30	3,3
22250-1058030802130	A				75	30	M6	8	30	3,3
22250-1058030802140	A				75	40	M10	12	30	3,3
22250-1058030802142	A				75	42	M10	12	30	3,3
22250-1058030802222	A	22	118,4	111,55	65	22	M5	6	30	2,8
22250-1058030802220	A				65	20	M5	6	30	2,8
22250-1058030802219	A				65	19	M5	6	30	2,8
22250-1058030802224	A				70	24	M6	8	30	3,3
22250-1058030802225	A				70	25	M6	8	30	3,3
22250-1058030802240	A				80	40	M10	12	30	3,3
22250-1058030802238	A				80	38	M8	10	30	3,3
22250-1058030802235	A				80	35	M8	10	30	3,3
22250-1058030802232	A				80	32	M8	10	30	3,3
22250-1058030802230	A				80	30	M6	8	30	3,3
22250-1058030802242	A				80	42	M10	12	30	3,3
22250-1058030802228	A				80	28	M6	8	30	3,3

Piñones simples 5/8“ x 3/8“

DIN ISO 606, listos para montaje

Referencia	Forma	Número de dientes	D	D1	D2	D3	D4	B3	L	T2
22250-1058030802322	A	23	123,5	116,58	65	22	M5	6	30	2,8
22250-1058030802319	A				65	19	M5	6	30	2,8
22250-1058030802320	A				65	20	M5	6	30	2,8
22250-1058030802324	A				70	24	M6	8	30	3,3
22250-1058030802325	A				70	25	M6	8	30	3,3
22250-1058030802328	A				80	28	M6	8	30	3,3
22250-1058030802332	A				80	32	M8	10	30	3,3
22250-1058030802330	A				80	30	M6	8	30	3,3
22250-1058030802335	A				80	35	M8	10	30	3,3
22250-1058030802338	A				80	38	M8	10	30	3,3
22250-1058030802340	A				80	40	M10	12	30	3,3
22250-1058030802342	A				80	42	M10	12	30	3,3
22250-1058030802419	A	24	128,5	121,62	65	19	M5	6	30	2,8
22250-1058030802420	A				65	20	M5	6	30	2,8
22250-1058030802422	A				65	22	M5	6	30	2,8
22250-1058030802424	A				70	24	M6	8	30	3,3
22250-1058030802425	A				70	25	M6	8	30	3,3
22250-1058030802432	A				80	32	M8	10	30	3,3
22250-1058030802438	A				80	38	M8	10	30	3,3
22250-1058030802435	A				80	35	M8	10	30	3,3
22250-1058030802440	A				80	40	M10	12	30	3,3
22250-1058030802430	A				80	30	M6	8	30	3,3
22250-1058030802428	A				80	28	M6	8	30	3,3
22250-1058030802442	A				80	42	M10	12	30	3,3
22250-1058030802520	A	25	133,6	126,66	65	20	M5	6	30	2,8
22250-1058030802519	A				65	19	M5	6	30	2,8
22250-1058030802522	A				65	22	M5	6	30	2,8
22250-1058030802524	A				70	24	M6	8	30	3,3
22250-1058030802525	A				70	25	M6	8	30	3,3
22250-1058030802528	A				80	28	M6	8	30	3,3
22250-1058030802532	A				80	32	M8	10	30	3,3
22250-1058030802530	A				80	30	M6	8	30	3,3
22250-1058030802535	A				80	35	M8	10	30	3,3
22250-1058030802538	A				80	38	M8	10	30	3,3
22250-1058030802540	A				80	40	M10	12	30	3,3
22250-1058030802542	A				80	42	M10	12	30	3,3

22250

Piñones simples 3/4“ x 7/16“

DIN ISO 606, listos para montaje

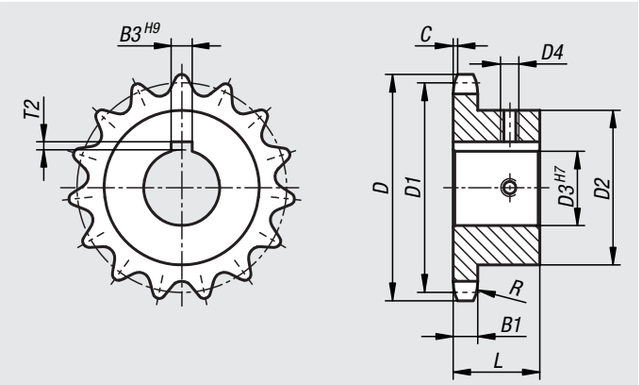

Material:
Acero C45.

Versión:
Acabado natural.
Dientes templados por inducción ~HRC 50.

Ejemplo de pedido:
nlm 22250-1034071601019

Indicación:
Piñones listos para montaje con cubo unilateral para cadenas de rodillos según DIN ISO 606. Los dientes están fresados y templados por inducción. Ranura según DIN 6885 / BS 4235. La ranura está orientada hacia la punta de los dientes.
Con 2 clavijas roscadas. Una rosca está orientada hacia el centro de la ranura y girada una vez 90º.

Referencia	N.º ISO	División Pulgadas	División mm	R	C	B1
22250	12 B-1	3/4 x 7/16	19,05 x 11,68	19	2	11,1

Referencia	Número de dientes	D	D1	D2	D3	D4	B3	L	T2
22250-1034071601020	10	69,8	61,64	42	20	M5	6	30	2,8
22250-1034071601024				42	24	M6	8	30	3,3
22250-1034071601019				42	19	M5	6	30	2,8
22250-1034071601025				42	25	M6	8	30	3,3
22250-1034071601119	11	75,8	67,61	46	19	M5	6	35	2,8
22250-1034071601120				46	20	M5	6	35	2,8
22250-1034071601124				46	24	M6	8	35	3,3
22250-1034071601125				46	25	M6	8	35	3,3
22250-1034071601219	12	81,8	73,6	52	19	M5	6	35	2,8
22250-1034071601230				52	30	M6	8	35	3,3
22250-1034071601220				52	20	M5	6	35	2,8
22250-1034071601222				52	22	M5	6	35	2,8
22250-1034071601224				52	24	M6	8	35	3,3
22250-1034071601225				52	25	M6	8	35	3,3
22250-1034071601228				52	28	M6	8	35	3,3
22250-1034071601232				56	32	M8	10	35	3,3
22250-1034071601235				56	35	M8	10	35	3,3
22250-1034071601319	13	87,8	79,59	58	19	M5	6	35	2,8
22250-1034071601320				58	20	M5	6	35	2,8
22250-1034071601335				58	35	M8	10	35	3,3

Referencia	Número de dientes	D	D1	D2	D3	D4	B3	L	T2
22250-1034071601322				58	22	M5	6	35	2,8
22250-1034071601324				58	24	M6	8	35	3,3
22250-1034071601325				58	25	M6	8	35	3,3
22250-1034071601328				58	28	M6	8	35	3,3
22250-1034071601330				58	30	M6	8	35	3,3
22250-1034071601332				58	32	M8	10	35	3,3
22250-1034071601338				61	38	M8	10	35	3,3
22250-1034071601419	14	93,8	85,61	60	19	M5	6	35	2,8
22250-1034071601420				60	20	M5	6	35	2,8
22250-1034071601422				60	22	M5	6	35	2,8
22250-1034071601424				64	24	M6	8	35	3,3
22250-1034071601425				64	25	M6	8	35	3,3
22250-1034071601438				64	38	M8	10	35	3,3
22250-1034071601428				64	28	M6	8	35	3,3
22250-1034071601430				64	30	M6	8	35	3,3
22250-1034071601432				64	32	M8	10	35	3,3
22250-1034071601435				64	35	M8	10	35	3,3
22250-1034071601440				67	40	M10	12	35	3,3
22250-1034071601519	15	99,8	91,63	65	19	M5	6	35	2,8
22250-1034071601520				65	20	M5	6	35	2,8

22250

Piñones simples 3/4" x 7/16"

DIN ISO 606, listos para montaje

Referencia	Número de dientes	D	D1	D2	D3	D4	B3	L	T2
22250-1034071601522				65	22	M5	6	35	2,8
22250-1034071601525				70	25	M6	8	35	3,3
22250-1034071601528				70	28	M6	8	35	3,3
22250-1034071601530				70	30	M6	8	35	3,3
22250-1034071601524				70	24	M6	8	35	3,3
22250-1034071601532				70	32	M8	10	35	3,3
22250-1034071601540				70	40	M10	12	35	3,3
22250-1034071601535				70	35	M8	10	35	3,3
22250-1034071601538				70	38	M8	10	35	3,3
22250-1034071601619	16	105,8	97,65	65	19	M5	6	35	2,8
22250-1034071601620				65	20	M5	6	35	2,8
22250-1034071601622				65	22	M5	6	35	2,8
22250-1034071601624				70	24	M6	8	35	3,3
22250-1034071601625				70	25	M6	8	35	3,3
22250-1034071601630				75	30	M6	8	35	3,3
22250-1034071601628				75	28	M6	8	35	3,3
22250-1034071601632				75	32	M8	10	35	3,3
22250-1034071601640				75	40	M10	12	35	3,3
22250-1034071601635				75	35	M8	10	35	3,3
22250-1034071601638				75	38	M8	10	35	3,3
22250-1034071601725	17	111,9	103,67	70	25	M6	8	35	3,3
22250-1034071601730				80	30	M6	8	35	3,3
22250-1034071601732				80	32	M8	10	35	3,3
22250-1034071601735				80	35	M8	10	35	3,3
22250-1034071601738				80	38	M8	10	35	3,3
22250-1034071601740				80	40	M10	12	35	3,3
22250-1034071601728				80	28	M6	8	35	3,3
22250-1034071601742				80	42	M10	12	35	3,3
22250-1034071601825	18	117,9	109,71	70	25	M6	8	35	3,3
22250-1034071601830				80	30	M6	8	35	3,3
22250-1034071601828				80	28	M6	8	35	3,3
22250-1034071601832				80	32	M8	10	35	3,3
22250-1034071601842				80	42	M10	12	35	3,3
22250-1034071601835				80	35	M8	10	35	3,3
22250-1034071601838				80	38	M8	10	35	3,3
22250-1034071601840				80	40	M10	12	35	3,3
22250-1034071601925	19	123,9	115,75	70	25	M6	8	35	3,3
22250-1034071601930				80	30	M6	8	35	3,3
22250-1034071601932				80	32	M8	10	35	3,3
22250-1034071601935				80	35	M8	10	35	3,3
22250-1034071601938				80	38	M8	10	35	3,3
22250-1034071601928				80	28	M6	8	35	3,3
22250-1034071601940				80	40	M10	12	35	3,3
22250-1034071601950				80	50	M12	14	35	3,8
22250-1034071601942				80	42	M10	12	35	3,3
22250-1034071601945				80	45	M12	14	35	3,8
22250-1034071601948				80	48	M12	14	35	3,8
22250-1034071602025	20	130	121,78	70	25	M6	8	35	3,3

Referencia	Número de dientes	D	D1	D2	D3	D4	B3	L	T2
22250-1034071602030				80	30	M6	8	35	3,3
22250-1034071602032				80	32	M8	10	35	3,3
22250-1034071602035				80	35	M8	10	35	3,3
22250-1034071602038				80	38	M8	10	35	3,3
22250-1034071602040				80	40	M10	12	35	3,3
22250-1034071602028				80	28	M6	8	35	3,3
22250-1034071602042				80	42	M10	12	35	3,3
22250-1034071602050				80	50	M12	14	35	3,8
22250-1034071602045				80	45	M12	14	35	3,8
22250-1034071602048				80	48	M12	14	35	3,8
22250-1034071602125	21	136	127,82	70	25	M6	8	40	3,3
22250-1034071602128				80	28	M6	8	40	3,3
22250-1034071602130				80	30	M6	8	40	3,3
22250-1034071602135				90	35	M8	10	40	3,3
22250-1034071602138				90	38	M8	10	40	3,3
22250-1034071602132				90	32	M8	10	40	3,3
22250-1034071602140				90	40	M10	12	40	3,3
22250-1034071602150				90	50	M12	14	40	3,8
22250-1034071602142				90	42	M10	12	40	3,3
22250-1034071602145				90	45	M12	14	40	3,8
22250-1034071602148				90	48	M12	14	40	3,8
22250-1034071602225	22	142	133,86	70	25	M6	8	40	3,3
22250-1034071602228				80	28	M6	8	40	3,3
22250-1034071602230				80	30	M6	8	40	3,3
22250-1034071602235				90	35	M8	10	40	3,3
22250-1034071602232				90	32	M8	10	40	3,3
22250-1034071602238				90	38	M8	10	40	3,3
22250-1034071602250				90	50	M12	14	40	3,8
22250-1034071602240				90	40	M10	12	40	3,3
22250-1034071602242				90	42	M10	12	40	3,3
22250-1034071602245				90	45	M12	14	40	3,8
22250-1034071602248				90	48	M12	14	40	3,8
22250-1034071602325	23	148,1	139,9	70	25	M6	8	40	3,3
22250-1034071602328				80	28	M6	8	40	3,3
22250-1034071602330				80	30	M6	8	40	3,3
22250-1034071602335				90	35	M8	10	40	3,3
22250-1034071602338				90	38	M8	10	40	3,3
22250-1034071602332				90	32	M8	10	40	3,3
22250-1034071602340				90	40	M10	12	40	3,3
22250-1034071602350				90	50	M12	14	40	3,8
22250-1034071602342				90	42	M10	12	40	3,3
22250-1034071602345				90	45	M12	14	40	3,8
22250-1034071602348				90	48	M12	14	40	3,8
22250-1034071602425	24	154,1	145,94	70	25	M6	8	40	3,3
22250-1034071602428				80	28	M6	8	40	3,3
22250-1034071602430				80	30	M6	8	40	3,3
22250-1034071602435				90	35	M8	10	40	3,3
22250-1034071602432				90	32	M8	10	40	3,3

22250

Piñones simples 3/4“ x 7/16“

DIN ISO 606, listos para montaje

Referencia	Número de dientes	D	D1	D2	D3	D4	B3	L	T2
22250-1034071602438				90	38	M8	10	40	3,3
22250-1034071602450				90	50	M12	14	40	3,8
22250-1034071602440				90	40	M10	12	40	3,3
22250-1034071602442				90	42	M10	12	40	3,3
22250-1034071602445				90	45	M12	14	40	3,8
22250-1034071602448				90	48	M12	14	40	3,8
22250-1034071602525	25	160,2	152	70	25	M6	8	40	3,3
22250-1034071602528				80	28	M6	8	40	3,3
22250-1034071602530				80	30	M6	8	40	3,3
22250-1034071602535				90	35	M8	10	40	3,3
22250-1034071602532				90	32	M8	10	40	3,3
22250-1034071602538				90	38	M8	10	40	3,3
22250-1034071602550				90	50	M12	14	40	3,8
22250-1034071602540				90	40	M10	12	40	3,3
22250-1034071602542				90	42	M10	12	40	3,3
22250-1034071602545				90	45	M12	14	40	3,8
22250-1034071602548				90	48	M12	14	40	3,8

Polígono Industrial O Rebullón s/n. 36416 - Mos - España - rodavigo@rodavigo.com

22250

Piñones simples 1“ x 17,02 mm

DIN ISO 606, listos para montaje

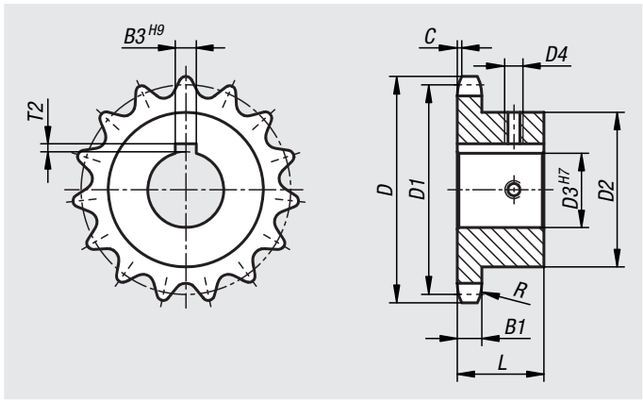

Material:
Acero C45.

Versión:
Acabado natural.
Dientes templados por inducción ~HRC 50.

Ejemplo de pedido:
nlm 22250-1100170201125

Indicación:
Piñones listos para montaje con cubo unilateral para cadenas de rodillos según DIN ISO 606. Los dientes están fresados y templados por inducción. Ranura según DIN 6885 / BS 4235. La ranura está orientada hacia la punta de los dientes.
Con 2 clavijas roscadas. Una rosca está orientada hacia el centro de la ranura y girada una vez 90º.

Referencia	N.º ISO	División Pulgadas	División mm	R	C	B1
22250	16 B-1	1 x 17,02mm	25,4 x 17,02	26	2,5	16,2

Referencia	Número de dientes	D	D1	D2	D3	D4	B3	L	T2
22250-1100170201128	11	101,7	90,14	61	28	M6	8	40	3,3
22250-1100170201130				61	30	M6	8	40	3,3
22250-1100170201125				61	25	M6	8	40	3,3
22250-1100170201132				61	32	M8	10	40	3,3
22250-1100170201135				61	35	M8	10	40	3,3
22250-1100170201138				65	38	M8	10	40	3,3
22250-1100170201140				67	40	M10	12	40	3,3
22250-1100170201142				67	42	M10	12	40	3,3
22250-1100170201228	12	109,7	98,14	69	28	M6	8	40	3,3
22250-1100170201230				69	30	M6	8	40	3,3
22250-1100170201232				69	32	M8	10	40	3,3
22250-1100170201235				69	35	M8	10	40	3,3
22250-1100170201238				69	38	M8	10	40	3,3
22250-1100170201240				69	40	M10	12	40	3,3
22250-1100170201225				69	25	M6	8	40	3,3
22250-1100170201242				69	42	M10	12	40	3,3
22250-1100170201325	13	117,7	106,12	70	25	M6	8	40	3,3
22250-1100170201330				78	30	M6	8	40	3,3
22250-1100170201332				78	32	M8	10	40	3,3
22250-1100170201335				78	35	M8	10	40	3,3

Referencia	Número de dientes	D	D1	D2	D3	D4	B3	L	T2
22250-1100170201338				78	38	M8	10	40	3,3
22250-1100170201340				78	40	M10	12	40	3,3
22250-1100170201328				78	28	M6	8	40	3,3
22250-1100170201342				78	42	M10	12	40	3,3
22250-1100170201350				78	50	M12	14	40	3,8
22250-1100170201345				78	45	M12	14	40	3,8
22250-1100170201348				78	48	M12	14	40	3,8
22250-1100170201425	14	125,7	114,15	70	25	M6	8	40	3,3
22250-1100170201428				80	28	M6	8	40	3,3
22250-1100170201430				80	30	M6	8	40	3,3
22250-1100170201432				80	32	M8	10	40	3,3
22250-1100170201438				84	38	M8	10	40	3,3
22250-1100170201440				84	40	M10	12	40	3,3
22250-1100170201442				84	42	M10	12	40	3,3
22250-1100170201445				84	45	M12	14	40	3,8
22250-1100170201435				84	35	M8	10	40	3,3
22250-1100170201448				84	48	M12	14	40	3,8
22250-1100170201450				84	50	M12	14	40	3,8
22250-1100170201525	15	133,7	122,17	70	25	M6	8	40	3,3
22250-1100170201528				80	28	M6	8	40	3,3

22250

Piñones simples 1“ x 17,02 mm

DIN ISO 606, listos para montaje

Referencia	Número de dientes	D	D1	D2	D3	D4	B3	L	T2
22250-1100170201530				80	30	M6	8	40	3,3
22250-1100170201532				80	32	M8	10	40	3,3
22250-1100170201538				92	38	M8	10	40	3,3
22250-1100170201535				92	35	M8	10	40	3,3
22250-1100170201540				92	40	M10	12	40	3,3
22250-1100170201550				92	50	M12	14	40	3,8
22250-1100170201542				92	42	M10	12	40	3,3
22250-1100170201545				92	45	M12	14	40	3,8
22250-1100170201548				92	48	M12	14	40	3,8
22250-1100170201625	16	141,8	130,2	80	25	M6	8	45	3,3
22250-1100170201628				80	28	M6	8	45	3,3
22250-1100170201630				80	30	M6	8	45	3,3
22250-1100170201635				100	35	M8	10	45	3,3
22250-1100170201638				100	38	M8	10	45	3,3
22250-1100170201632				100	32	M8	10	45	3,3
22250-1100170201640				100	40	M10	12	45	3,3
22250-1100170201650				100	50	M12	14	45	3,8
22250-1100170201642				100	42	M10	12	45	3,3
22250-1100170201645				100	45	M12	14	45	3,8
22250-1100170201648				100	48	M12	14	45	3,8
22250-1100170201725	17	149,8	138,22	80	25	M6	8	45	3,3
22250-1100170201728				80	28	M6	8	45	3,3
22250-1100170201730				80	30	M6	8	45	3,3
22250-1100170201735				100	35	M8	10	45	3,3
22250-1100170201738				100	38	M8	10	45	3,3
22250-1100170201732				100	32	M8	10	45	3,3
22250-1100170201740				100	40	M10	12	45	3,3
22250-1100170201750				100	50	M12	14	45	3,8
22250-1100170201742				100	42	M10	12	45	3,3
22250-1100170201745				100	45	M12	14	45	3,8
22250-1100170201748				100	48	M12	14	45	3,8
22250-1100170201825	18	157,8	146,28	80	25	M6	8	45	3,3
22250-1100170201828				80	28	M6	8	45	3,3
22250-1100170201830				80	30	M6	8	45	3,3
22250-1100170201835				100	35	M8	10	45	3,3
22250-1100170201838				100	38	M8	10	45	3,3
22250-1100170201840				100	40	M10	12	45	3,3
22250-1100170201842				100	42	M10	12	45	3,3
22250-1100170201832				100	32	M8	10	45	3,3
22250-1100170201845				100	45	M12	14	45	3,8
22250-1100170201850				100	50	M12	14	45	3,8
22250-1100170201848				100	48	M12	14	45	3,8
22250-1100170201925	19	165,9	154,33	80	25	M6	8	45	3,3
22250-1100170201928				80	28	M6	8	45	3,3
22250-1100170201930				80	30	M6	8	45	3,3
22250-1100170201935				100	35	M8	10	45	3,3
22250-1100170201938				100	38	M8	10	45	3,3
22250-1100170201932				100	32	M8	10	45	3,3

Referencia	Número de dientes	D	D1	D2	D3	D4	B3	L	T2
22250-1100170201940				100	40	M10	12	45	3,3
22250-1100170201950				100	50	M12	14	45	3,8
22250-1100170201942				100	42	M10	12	45	3,3
22250-1100170201945				100	45	M12	14	45	3,8
22250-1100170201948				100	48	M12	14	45	3,8
22250-1100170202025	20	173,9	162,38	80	25	M6	8	45	3,3
22250-1100170202028				80	28	M6	8	45	3,3
22250-1100170202030				80	30	M6	8	45	3,3
22250-1100170202035				100	35	M8	10	45	3,3
22250-1100170202038				100	38	M8	10	45	3,3
22250-1100170202032				100	32	M8	10	45	3,3
22250-1100170202040				100	40	M10	12	45	3,3
22250-1100170202050				100	50	M12	14	45	3,8
22250-1100170202042				100	42	M10	12	45	3,3
22250-1100170202045				100	45	M12	14	45	3,8
22250-1100170202048				100	48	M12	14	45	3,8
22250-1100170202128	21	182	170,43	80	28	M6	8	50	3,3
22250-1100170202125				80	25	M6	8	50	3,3
22250-1100170202130				80	30	M6	8	50	3,3
22250-1100170202132				100	32	M8	10	50	3,3
22250-1100170202135				100	35	M8	10	50	3,3
22250-1100170202138				100	38	M8	10	50	3,3
22250-1100170202140				110	40	M10	12	50	3,3
22250-1100170202150				110	50	M12	14	50	3,8
22250-1100170202142				110	42	M10	12	50	3,3
22250-1100170202145				110	45	M12	14	50	3,8
22250-1100170202148				110	48	M12	14	50	3,8
22250-1100170202225	22	190,1	178,48	80	25	M6	8	50	3,3
22250-1100170202228				80	28	M6	8	50	3,3
22250-1100170202230				80	30	M6	8	50	3,3
22250-1100170202235				100	35	M8	10	50	3,3
22250-1100170202232				100	32	M8	10	50	3,3
22250-1100170202238				100	38	M8	10	50	3,3
22250-1100170202240				110	40	M10	12	50	3,3
22250-1100170202242				110	42	M10	12	50	3,3
22250-1100170202245				110	45	M12	14	50	3,8
22250-1100170202248				110	48	M12	14	50	3,8
22250-1100170202250				110	50	M12	14	50	3,8
22250-1100170202328	23	198,1	186,53	80	28	M6	8	50	3,3
22250-1100170202325				80	25	M6	8	50	3,3
22250-1100170202330				80	30	M6	8	50	3,3
22250-1100170202332				100	32	M8	10	50	3,3
22250-1100170202335				100	35	M8	10	50	3,3
22250-1100170202338				100	38	M8	10	50	3,3
22250-1100170202340				110	40	M10	12	50	3,3
22250-1100170202350				110	50	M12	14	50	3,8
22250-1100170202342				110	42	M10	12	50	3,3
22250-1100170202345				110	45	M12	14	50	3,8

22250

Piñones simples 1“ x 17,02 mm

DIN ISO 606, listos para montaje

Referencia	Número de dientes	D	D1	D2	D3	D4	B3	L	T2
22250-1100170202348				110	48	M12	14	50	3,8
22250-1100170202428	24	206,2	194,59	80	28	M6	8	50	3,3
22250-1100170202425				80	25	M6	8	50	3,3
22250-1100170202430				80	30	M6	8	50	3,3
22250-1100170202432				100	32	M8	10	50	3,3
22250-1100170202435				100	35	M8	10	50	3,3
22250-1100170202438				100	38	M8	10	50	3,3
22250-1100170202440				110	40	M10	12	50	3,3
22250-1100170202450				110	50	M12	14	50	3,8
22250-1100170202442				110	42	M10	12	50	3,3
22250-1100170202445				110	45	M12	14	50	3,8
22250-1100170202448				110	48	M12	14	50	3,8
22250-1100170202525	25	214,2	202,66	80	25	M6	8	50	3,3
22250-1100170202528				80	28	M6	8	50	3,3
22250-1100170202530				80	30	M6	8	50	3,3
22250-1100170202532				100	32	M8	10	50	3,3
22250-1100170202535				100	35	M8	10	50	3,3
22250-1100170202538				100	38	M8	10	50	3,3
22250-1100170202540				110	40	M10	12	50	3,3
22250-1100170202550				110	50	M12	14	50	3,8
22250-1100170202542				110	42	M10	12	50	3,3
22250-1100170202545				110	45	M12	14	50	3,8
22250-1100170202548				110	48	M12	14	50	3,8

Polígono Industrial O Rebullón s/n. 36416 - Mos - España - rodavigo@rodavigo.com

22252

Piñones simples 3/8“ x 7/32“

DIN ISO 606

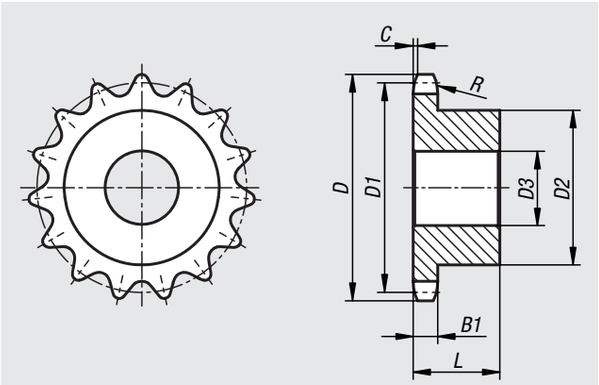

Material:
Acero C45.
A partir de 38 dientes, de fundición gris GG22.

Versión:
Acabado natural no templado.

Ejemplo de pedido:
nlm 22252-10380732008

Indicación:
Piñones con cubo unilateral para cadenas de rodillos según DIN ISO 606. Los piñones están preperforados.

Referencia	N.º ISO	División Pulgadas	División mm	R	C	B1
22252	06 B-1	3/8 x 7/32	9,525 x 5,72	10	1	5,3

Referencia	Número de dientes	D	D1	D2	D3 máx.	L
22252-10380732008	8	28,6	24,89	15	8	20
22252-10380732009	9	31,5	27,85	18	8	20
22252-10380732010	10	34,5	30,82	20	8	20
22252-10380732011	11	37,5	33,8	22	8	25
22252-10380732012	12	40,5	36,8	25	8	25
22252-10380732013	13	43,5	39,8	28	8	25
22252-10380732014	14	46,5	42,8	31	8	25
22252-10380732015	15	49,5	45,81	34	8	25
22252-10380732016	16	52,5	48,82	37	10	28
22252-10380732017	17	55,5	51,83	40	10	28
22252-10380732018	18	58,6	54,85	43	10	28
22252-10380732019	19	61,6	57,87	45	10	28
22252-10380732020	20	64,6	60,89	46	10	28
22252-10380732021	21	67,6	63,91	48	12	28
22252-10380732022	22	70,6	66,93	50	12	28
22252-10380732023	23	73,7	69,95	52	12	28
22252-10380732024	24	76,7	72,97	54	12	28
22252-10380732025	25	79,7	76	57	12	28
22252-10380732026	26	82,7	79,02	60	12	28
22252-10380732027	27	85,7	82,04	60	12	28

Referencia	Número de dientes	D	D1	D2	D3 máx.	L
22252-10380732028	28	88,8	85,07	60	12	28
22252-10380732029	29	91,8	88,09	60	12	28
22252-10380732030	30	94,8	91,12	60	12	30
22252-10380732031	31	97,9	94,15	65	14	30
22252-10380732032	32	100,9	97,17	65	14	30
22252-10380732033	33	103,9	100,2	65	14	30
22252-10380732034	34	106,9	103,23	65	14	30
22252-10380732035	35	110	106,26	65	14	30
22252-10380732036	36	113	109,29	70	16	30
22252-10380732037	37	116	112,32	70	16	30
22252-10380732038	38	119	115,34	70	20	32
22252-10380732045	45	141,1	136,54	70	20	32
22252-10380732057	57	177,5	172,91	70	20	32
22252-10380732076	76	235,1	230,49	70	20	35
22252-10380732095	95	292,7	288,08	80	20	40
22252-10380732114	114	350,3	345,68	80	20	40

Polígono Industrial O Rebullón s/n. 36416 - Mos - España - rodavigo@rodavigo.com

22252

Piñones simples 1/2" x 5/16"

DIN ISO 606

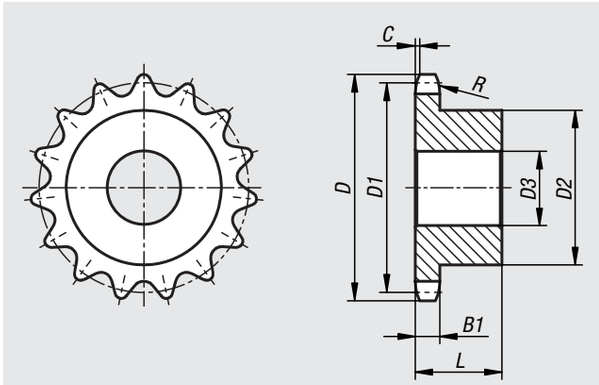

Material:
Acero C45.
A partir de 38 dientes, de fundición gris GG22.

Versión:
Acabado natural no templado.

Ejemplo de pedido:
nlm 22252-10120516008

Indicación:
Piñones con cubo unilateral para cadenas de rodillos según DIN ISO 606. Los piñones están preperforados.

Referencia	N.º ISO	División Pulgadas	División mm	R	C	B1
22252	08 B-1	1/2 x 5/16	12,7 x 7,75	13	1,3	7,2

Referencia	Número de dientes	D	D1	D2	D3 máx.	L
22252-10120516008	8	38	33,18	20	10	25
22252-10120516009	9	42	37,13	24	10	25
22252-10120516010	10	45,9	41,1	26	10	25
22252-10120516011	11	49,9	45,07	29	10	25
22252-10120516012	12	53,9	49,07	33	10	28
22252-10120516013	13	57,9	53,06	37	10	28
22252-10120516014	14	61,9	57,07	41	10	28
22252-10120516015	15	65,9	61,09	45	10	28
22252-10120516016	16	69,9	65,1	50	12	28
22252-10120516017	17	74	69,11	52	12	28
22252-10120516018	18	78	73,14	56	12	28
22252-10120516019	19	82	77,16	60	12	28
22252-10120516020	20	86	81,19	64	12	28
22252-10120516021	21	90,1	85,22	68	14	28
22252-10120516022	22	94,1	89,24	70	14	28
22252-10120516023	23	98,1	93,27	70	14	28
22252-10120516024	24	102,1	97,29	70	14	28
22252-10120516025	25	106,2	101,33	70	14	28
22252-10120516026	26	110,2	105,36	70	16	30
22252-10120516027	27	114,2	109,4	70	16	30

Referencia	Número de dientes	D	D1	D2	D3 máx.	L
22252-10120516028	28	118,3	113,42	70	16	30
22252-10120516029	29	122,3	117,46	80	16	30
22252-10120516030	30	126,3	121,5	80	16	30
22252-10120516031	31	130,4	125,54	90	16	30
22252-10120516032	32	134,4	129,56	90	16	30
22252-10120516033	33	138,4	133,6	90	16	30
22252-10120516034	34	142,5	137,64	90	16	30
22252-10120516035	35	146,5	141,68	90	16	30
22252-10120516036	36	150,6	145,72	90	16	35
22252-10120516037	37	154,6	149,76	90	16	35
22252-10120516038	38	158,6	153,8	70	24	40
22252-10120516045	45	188,6	182,07	70	24	40
22252-10120516057	57	237,1	230,54	70	24	40
22252-10120516076	76	313,9	307,33	80	24	40
22252-10120516095	95	390,7	384,11	80	24	45
22252-10120516114	114	467,4	460,9	80	24	45

22252

Piñones simples 5/8“ x 3/8“

DIN ISO 606

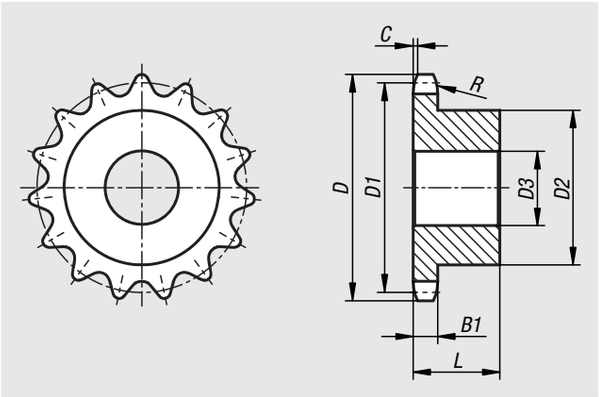

Material:
Acero C45.
A partir de 38 dientes, de fundición gris GG22.

Versión:
Acabado natural no templado.

Ejemplo de pedido:
nlm 22252-10580308008

Indicación:
Piñones con cubo unilateral para cadenas de rodillos según DIN ISO 606. Los piñones están preperforados.

Referencia	N.º ISO	División Pulgadas	División mm	R	C	B1
22252	10 B-1	5/8 x 3/8	15,875 x 9,65	16	1,6	9,1

Referencia	Número de dientes	D	D1	D2	D3 máx.	L
22252-10580308008	8	48,4	41,48	25	10	25
22252-10580308009	9	53,3	46,42	30	10	25
22252-10580308010	10	58,3	51,37	35	10	25
22252-10580308011	11	63,2	56,34	37	12	30
22252-10580308012	12	68,2	61,34	42	12	30
22252-10580308013	13	73,2	66,32	47	12	30
22252-10580308014	14	78,2	71,34	52	12	30
22252-10580308015	15	83,2	76,36	57	12	30
22252-10580308016	16	88,3	81,37	60	12	30
22252-10580308017	17	93,3	86,39	60	12	30
22252-10580308018	18	98,3	91,42	70	14	30
22252-10580308019	19	103,3	96,45	70	14	30
22252-10580308020	20	108,4	101,49	75	14	30
22252-10580308021	21	113,4	106,52	75	16	30
22252-10580308022	22	118,4	111,55	80	16	30
22252-10580308023	23	123,5	116,58	80	16	30
22252-10580308024	24	128,5	121,62	80	16	30
22252-10580308025	25	133,6	126,66	80	16	30
22252-10580308026	26	138,6	131,7	85	20	35
22252-10580308027	27	143,6	136,75	85	20	35

Referencia	Número de dientes	D	D1	D2	D3 máx.	L
22252-10580308028	28	148,7	141,78	90	20	35
22252-10580308029	29	153,7	146,83	90	20	35
22252-10580308030	30	158,8	151,87	90	20	35
22252-10580308031	31	163,8	156,92	95	20	35
22252-10580308032	32	168,9	161,95	95	20	35
22252-10580308033	33	173,9	167	95	20	35
22252-10580308034	34	178,9	172,05	95	20	35
22252-10580308035	35	184	177,1	95	20	35
22252-10580308036	36	189	182,15	100	20	35
22252-10580308037	37	194,1	187,2	100	20	35
22252-10580308038	38	199,1	192,24	80	24	40
22252-10580308045	45	236	227,58	80	24	40
22252-10580308057	57	296,6	288,18	90	24	45
22252-10580308076	76	392,5	384,16	90	24	50
22252-10580308095	95	488,5	480,14	100	24	56
22252-10580308114	114	584,5	576,13	100	24	56

22252

Piñones simples 3/4“ x 7/16“

DIN ISO 606

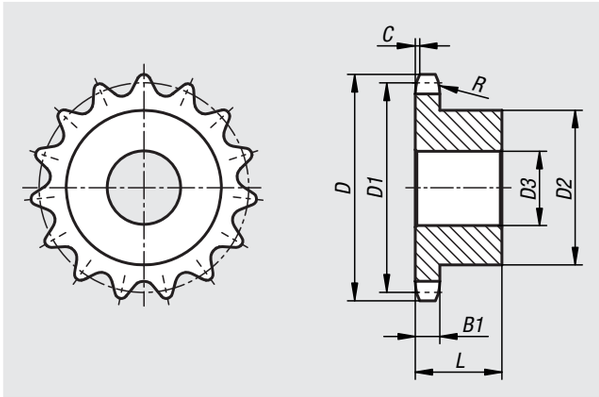

Material:
Acero C45.
A partir de 38 dientes, de fundición gris GG22.

Versión:
Acabado natural no templado.

Ejemplo de pedido:
nlm 22252-10340716008

Indicación:
Piñones con cubo unilateral para cadenas de rodillos según DIN ISO 606. Los piñones están preperforados.

Referencia	N.º ISO	División Pulgadas	División mm	R	C	B1
22252	12 B-1	3/4 x 7/16	19,05 x 11,68	19	2	11,1

Referencia	Número de dientes	D	D1	D2	D3 máx.	L
22252-10340716008	8	58	49,78	31	12	30
22252-10340716009	9	63,9	55,7	37	12	30
22252-10340716010	10	69,8	61,64	42	12	30
22252-10340716011	11	75,8	67,61	46	16	35
22252-10340716012	12	81,8	73,6	52	16	35
22252-10340716013	13	87,8	79,59	58	16	35
22252-10340716014	14	93,8	85,61	64	16	35
22252-10340716015	15	99,8	91,63	70	16	35
22252-10340716016	16	105,8	97,65	75	16	35
22252-10340716017	17	111,9	103,67	80	16	35
22252-10340716018	18	117,9	109,71	80	16	35
22252-10340716019	19	123,9	115,75	80	16	35
22252-10340716020	20	130	121,78	80	16	35
22252-10340716021	21	136	127,82	90	20	40
22252-10340716022	22	142	133,86	90	20	40
22252-10340716023	23	148,1	139,9	90	20	40
22252-10340716024	24	154,1	145,94	90	20	40
22252-10340716025	25	160,2	152	90	20	40
22252-10340716026	26	166,2	158,04	95	20	40
22252-10340716027	27	172,3	164,09	95	20	40

Referencia	Número de dientes	D	D1	D2	D3 máx.	L
22252-10340716028	28	178,3	170,13	95	20	40
22252-10340716029	29	184,4	176,19	95	20	40
22252-10340716030	30	190,4	182,25	95	20	40
22252-10340716031	31	196,5	188,31	95	20	40
22252-10340716032	32	202,5	194,35	95	20	40
22252-10340716033	33	208,6	200,4	95	20	40
22252-10340716034	34	214,6	206,46	95	20	40
22252-10340716035	35	220,7	212,52	95	20	40
22252-10340716036	36	226,8	218,58	100	20	40
22252-10340716037	37	232,8	224,64	100	20	40
22252-10340716038	38	238,9	230,69	100	24	56
22252-10340716045	45	283,2	273,1	100	24	56
22252-10340716057	57	355,9	345,81	100	30	56
22252-10340716076	76	471,1	460,99	100	30	56
22252-10340716095	95	586,2	576,17	100	30	65
22252-10340716114	114	701,4	691,36	100	30	65

22252

Piñones simples 1“ x 17,02 mm

DIN ISO 606

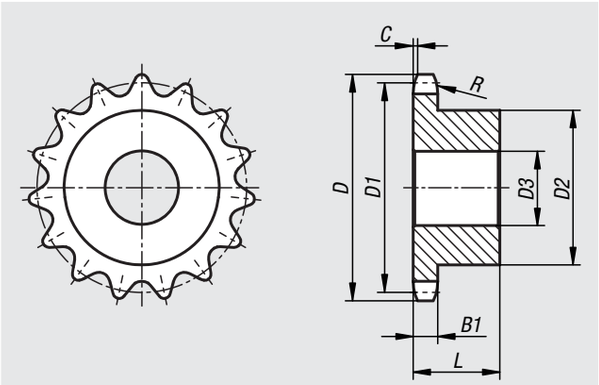

Material:
Acero C45.
A partir de 38 dientes, de fundición gris GG22.

Versión:
Acabado natural no templado.

Ejemplo de pedido:
nlm 22252-11001702008

Indicación:
Piñones con cubo unilateral para cadenas de rodillos según DIN ISO 606. Los piñones están preperforados.

Referencia	N.º ISO	División Pulgadas	División mm	R	C	B1
22252	16 B-1	1 x 17,02mm	25,4 x 17,02	26	2,5	16,2

Referencia	Número de dientes	D	D1	D2	D3 máx.	L
22252-11001702008	8	77,9	66,37	42	16	35
22252-11001702009	9	85,8	74,27	50	16	35
22252-11001702010	10	93,8	82,19	55	16	35
22252-11001702011	11	101,7	90,14	61	16	40
22252-11001702012	12	109,7	98,14	69	16	40
22252-11001702013	13	117,7	106,12	78	16	40
22252-11001702014	14	125,7	114,15	84	16	40
22252-11001702015	15	133,7	122,17	92	16	40
22252-11001702016	16	141,8	130,2	100	20	45
22252-11001702017	17	149,8	138,22	100	20	45
22252-11001702018	18	157,8	146,28	100	20	45
22252-11001702019	19	165,9	154,33	100	20	45
22252-11001702020	20	173,9	162,38	100	20	45
22252-11001702021	21	182	170,43	110	20	50
22252-11001702022	22	190,1	178,48	110	20	50
22252-11001702023	23	198,1	186,53	110	20	50
22252-11001702024	24	206,2	194,59	110	20	50
22252-11001702025	25	214,2	202,66	110	20	50
22252-11001702026	26	222,3	210,72	120	20	50
22252-11001702027	27	230,4	218,79	120	20	50

Referencia	Número de dientes	D	D1	D2	D3 máx.	L
22252-11001702028	28	238,4	226,85	120	20	50
22252-11001702029	29	246,5	234,92	120	20	50
22252-11001702030	30	254,6	243	120	20	50
22252-11001702031	31	262,6	251,08	120	25	50
22252-11001702032	32	270,7	259,13	120	25	50
22252-11001702033	33	278,8	267,21	120	25	50
22252-11001702034	34	286,9	275,28	120	25	50
22252-11001702035	35	294,9	283,36	120	25	50
22252-11001702036	36	303	291,44	120	25	50
22252-11001702037	37	311,1	299,51	120	25	50
22252-11001702038	38	319,2	307,59	110	30	65
22252-11001702045	45	377,9	364,12	125	30	70
22252-11001702057	57	474,9	461,07	125	35	70
22252-11001702076	76	628,4	614,65	140	35	80
22252-11001702095	95	782	768,22	140	40	80
22252-11001702114	114	935,6	921,81	150	40	80

22255

Piñones simples 3/8“ x 7/32“ de acero inoxidable

DIN ISO 606

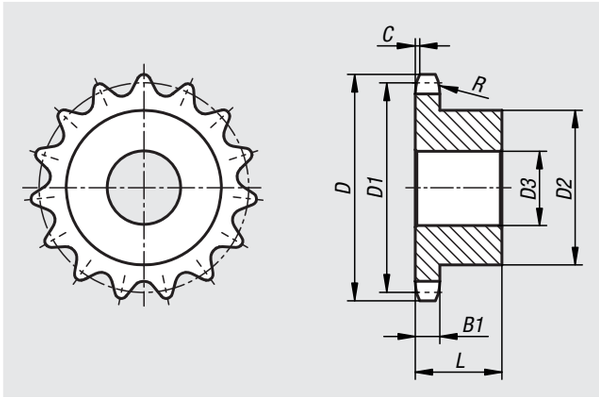

Material:
Acero inoxidable 1.4305.

Versión:
Acabado natural.

Ejemplo de pedido:
nlm 22255-10380732013

Indicación:
Piñones con cubo unilateral para cadenas de rodillos según DIN ISO 606. Los piñones están preperforados.

Referencia	N.º ISO	División Pulgadas	División mm	R	C	B1
22255	06 B-1	3/8 x 7/32	9,525 x 5,72	10	1	5,3

Referencia	Número de dientes	D	D1	D2	D3 máx.	L
22255-10380732013	13	43,5	39,8	28	8	25
22255-10380732014	14	46,5	42,8	31	8	25
22255-10380732015	15	49,5	45,81	34	8	25
22255-10380732016	16	52,5	48,82	37	10	28
22255-10380732017	17	55,5	51,83	40	10	28
22255-10380732018	18	58,6	54,85	43	10	28
22255-10380732019	19	61,6	57,87	45	10	28
22255-10380732020	20	64,6	60,89	46	10	28
22255-10380732021	21	67,6	63,91	48	12	28
22255-10380732023	23	73,7	69,95	52	12	28
22255-10380732025	25	79,7	76	57	12	28
22255-10380732030	30	94,8	91,12	60	12	30

22255

Piñones simples 1/2“ x 5/16“ de acero inoxidable

DIN ISO 606

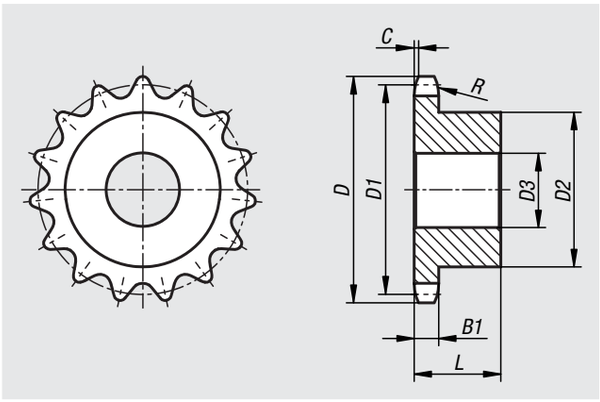

Material:
Acero inoxidable 1.4305.

Versión:
Acabado natural.

Ejemplo de pedido:
nlm 22255-10120516012

Indicación:
Piñones con cubo unilateral para cadenas de rodillos según DIN ISO 606. Los piñones están preperforados.

Referencia	N.º ISO	División Pulgadas	División mm	R	C	B1
22255	08 B-1	1/2 x 5/16	12,7 x 7,75	13	1,3	7,2

Referencia	Número de dientes	D	D1	D2	D3 máx.	L
22255-10120516012	12	53,9	49,07	33	10	28
22255-10120516013	13	57,9	53,06	37	10	28
22255-10120516014	14	61,9	57,07	41	10	28
22255-10120516015	15	65,9	61,09	45	10	28
22255-10120516016	16	69,9	65,1	50	12	28
22255-10120516017	17	74	69,11	52	12	28
22255-10120516018	18	78	73,14	56	12	28
22255-10120516019	19	82	77,16	60	12	28
22255-10120516020	20	86	81,19	64	12	28
22255-10120516021	21	90,1	85,22	68	14	28
22255-10120516023	23	98,1	93,27	70	14	28
22255-10120516025	25	106,2	101,33	70	14	28
22255-10120516030	30	126,3	121,5	80	16	30

22255

Piñones simples 5/8“ x 3/8“ de acero inoxidable

DIN ISO 606

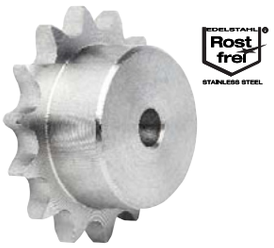

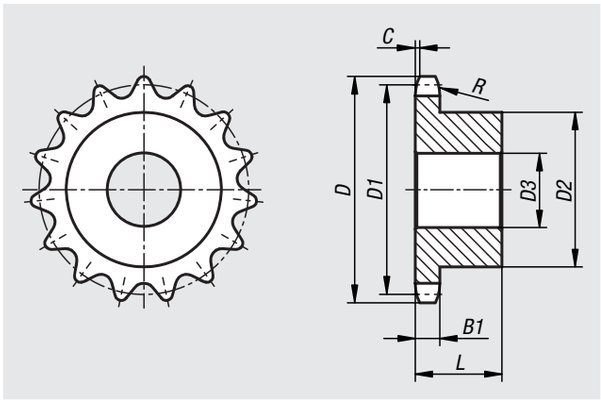

Material:
Acero inoxidable 1.4305.

Versión:
Acabado natural.

Ejemplo de pedido:
nlm 22255-10580308013

Indicación:
Piñones con cubo unilateral para cadenas de rodillos según DIN ISO 606. Los piñones están preperforados.

Referencia	N.º ISO	División Pulgadas	División mm	R	C	B1
22255	10 B-1	5/8 x 3/8	15,875 x 9,65	16	1,6	9,1

Referencia	Número de dientes	D	D1	D2	D3 máx.	L
22255-10580308013	13	73,2	66,32	47	12	30
22255-10580308014	14	78,2	71,34	52	12	30
22255-10580308015	15	83,2	76,36	57	12	30
22255-10580308016	16	88,3	81,37	60	12	30
22255-10580308017	17	93,3	86,39	60	12	30
22255-10580308018	18	98,3	91,42	70	14	30
22255-10580308019	19	103,3	96,45	70	14	30
22255-10580308020	20	108,4	101,49	75	14	30
22255-10580308021	21	113,4	106,52	75	16	30
22255-10580308023	23	123,5	116,58	80	16	30
22255-10580308025	25	133,6	126,66	80	16	30
22255-10580308030	30	158,8	151,87	90	20	35

22255

Piñones simples 3/4“ x 7/16“ de acero inoxidable

DIN ISO 606

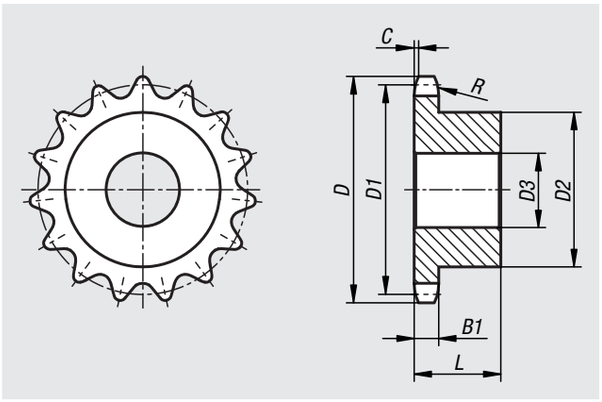

Material:
Acero inoxidable 1.4305.

Versión:
Acabado natural.

Ejemplo de pedido:
nlm 22255-10340716013

Indicación:
Piñones con cubo unilateral para cadenas de rodillos según DIN ISO 606. Los piñones están preperforados.

Referencia	N.º ISO	División Pulgadas	División mm	R	C	B1
22255	12 B-1	3/4 x 7/16	19,05 x 11,68	19	2	11,1

Referencia	Número de dientes	D	D1	D2	D3 máx.	L
22255-10340716013	13	87,8	79,59	58	16	35
22255-10340716014	14	93,8	85,61	64	16	35
22255-10340716015	15	99,8	91,63	70	16	35
22255-10340716016	16	105,8	97,65	75	16	35
22255-10340716017	17	111,9	103,67	80	16	35
22255-10340716018	18	117,9	109,71	80	16	35
22255-10340716019	19	123,9	115,75	80	16	35
22255-10340716020	20	130	121,78	80	16	35
22255-10340716021	21	136	127,82	90	20	40
22255-10340716023	23	148,1	139,9	90	20	40
22255-10340716025	25	160,2	152	90	20	40

22255

Piñones simples 1“ x 17,02 mm de acero inoxidable

DIN ISO 606

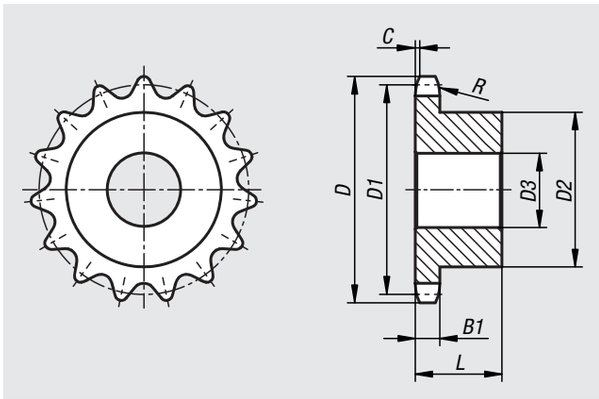

Material:
Acero inoxidable 1.4305.

Versión:
Acabado natural.

Ejemplo de pedido:
nlm 22255-11001702013

Indicación:
Piñones con cubo unilateral para cadenas de rodillos según DIN ISO 606. Los piñones están preperforados.

Referencia	N.º ISO	División Pulgadas	División mm	R	C	B1
22255	16 B-1	1 x 17,02mm	25,4 x 17,02	26	2,5	16,2

Referencia	Número de dientes	D	D1	D2	D3 máx.	L
22255-11001702013	13	117,7	106,12	78	16	40
22255-11001702014	14	125,7	114,15	84	16	40
22255-11001702015	15	133,7	122,17	92	16	40
22255-11001702016	16	141,8	130,2	100	20	45
22255-11001702017	17	149,8	138,22	100	20	45
22255-11001702018	18	157,8	146,28	100	20	45
22255-11001702019	19	165,9	154,33	100	20	45
22255-11001702020	20	173,9	162,38	100	20	45
22255-11001702021	21	182	170,43	110	20	50

22264

Discos de piñones simples 3/8“ x 7/32“

DIN ISO 606

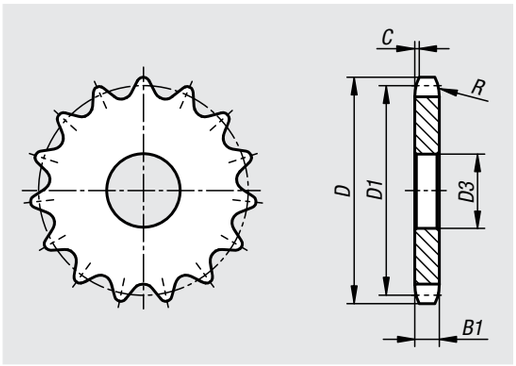

Material:
Acero bajo en carbono.

Versión:
Acabado natural no templado (no templable).

Ejemplo de pedido:
nlm 22264-10380732008

Indicación:
Discos de piñones para cadenas de rodillos según DIN ISO 606. Los discos de piñones están preperforados.

Referencia	N.º ISO	División Pulgadas	División mm	R	C	B1
22264	06 B-1	3/8 x 7/32	9,525 x 5,72	10	1	5,3

Referencia	Número de dientes	D	D1	D3 máx.
22264-10380732008	8	28,6	24,89	6
22264-10380732009	9	31,5	27,85	8
22264-10380732010	10	34,5	30,82	8
22264-10380732011	11	37,5	33,8	8
22264-10380732012	12	40,5	36,8	8
22264-10380732013	13	43,5	39,8	8
22264-10380732014	14	46,5	42,8	8
22264-10380732015	15	49,5	45,81	8
22264-10380732016	16	52,5	48,82	10
22264-10380732017	17	55,5	51,83	10
22264-10380732018	18	58,6	54,85	10
22264-10380732019	19	61,6	57,87	10
22264-10380732020	20	64,6	60,89	10
22264-10380732021	21	67,6	63,91	10
22264-10380732022	22	70,6	66,93	10
22264-10380732023	23	73,7	69,95	10
22264-10380732024	24	76,7	72,97	10
22264-10380732025	25	79,7	76	10
22264-10380732026	26	82,7	79,02	10
22264-10380732027	27	85,7	82,04	10

Referencia	Número de dientes	D	D1	D3 máx.
22264-10380732028	28	88,8	85,07	10
22264-10380732029	29	91,8	88,09	10
22264-10380732030	30	94,8	91,12	10
22264-10380732031	31	97,9	94,15	12
22264-10380732032	32	100,9	97,17	12
22264-10380732033	33	103,9	100,2	12
22264-10380732034	34	106,9	103,23	12
22264-10380732035	35	110	106,26	12
22264-10380732036	36	113	109,29	12
22264-10380732037	37	116	112,32	12
22264-10380732038	38	119	115,34	12
22264-10380732039	39	122,1	118,37	12
22264-10380732040	40	125,1	121,4	12
22264-10380732041	41	129	124,43	16
22264-10380732042	42	132,1	127,46	16
22264-10380732043	43	135,1	130,49	16
22264-10380732044	44	135,1	133,52	16
22264-10380732045	45	141,1	136,54	16
22264-10380732046	46	144,2	139,58	16
22264-10380732047	47	147,2	142,61	16

22264

Discos de piñones simples 3/8“ x 7/32“

DIN ISO 606

Referencia	Número de dientes	D	D1	D3 máx.
22264-10380732048	48	150,2	145,64	16
22264-10380732049	49	153,3	148,66	16
22264-10380732050	50	156,3	151,69	20
22264-10380732051	51	159,3	154,72	20
22264-10380732052	52	162,4	157,75	20
22264-10380732053	53	165,4	160,78	20
22264-10380732054	54	168,4	163,82	20
22264-10380732055	55	171,4	166,85	20
22264-10380732056	56	174,5	169,88	20
22264-10380732057	57	177,5	172,91	20
22264-10380732058	58	180,5	175,93	20
22264-10380732060	60	186,6	181,99	20
22264-10380732062	62	192,7	188,06	20
22264-10380732064	64	198,7	194,12	20
22264-10380732065	65	201,8	197,15	20
22264-10380732066	66	204,8	200,18	20
22264-10380732068	68	210,8	206,24	20
22264-10380732070	70	216,9	212,3	20
22264-10380732072	72	223	218,37	20
22264-10380732075	75	232,1	227,46	20
22264-10380732076	76	235,1	230,49	20
22264-10380732080	80	247,2	242,61	20
22264-10380732085	85	262,4	257,77	20
22264-10380732090	90	277,5	272,93	20
22264-10380732095	95	292,7	288,08	20
22264-10380732100	100	307,8	303,25	20
22264-10380732110	110	338,2	333,55	20
22264-10380732114	114	350,3	345,68	20
22264-10380732120	120	368,5	363,86	20
22264-10380732125	125	383,6	379,02	20

Polígono Industrial O Rebullón s/n. 36416 - Mos - España - rodavigo@rodavigo.com

22264

Discos de piñones simples 1/2" x 5/16"

DIN ISO 606

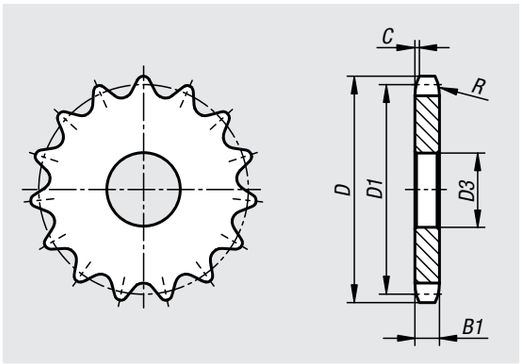

Material:
Acero bajo en carbono.

Versión:
Acabado natural no templado (no templable).

Ejemplo de pedido:
nlm 22264-10120516008

Indicación:
Discos de piñones para cadenas de rodillos según DIN ISO 606. Los discos de piñones están preperforados.

Referencia	N.º ISO	División Pulgadas	División mm	R	C	B1
22264	08 B-1	1/2 x 5/16	12,7 x 7,75	13	1,3	7,2

Referencia	Número de dientes	D	D1	D3 máx.
22264-10120516008	8	38	33,18	8
22264-10120516009	9	42	37,13	8
22264-10120516010	10	45,9	41,1	8
22264-10120516011	11	49,9	45,07	10
22264-10120516012	12	53,9	49,07	10
22264-10120516013	13	57,9	53,06	10
22264-10120516014	14	61,9	57,07	10
22264-10120516015	15	65,9	61,09	10
22264-10120516016	16	69,9	65,1	10
22264-10120516017	17	74	69,11	10
22264-10120516018	18	78	73,14	10
22264-10120516019	19	82	77,16	10
22264-10120516020	20	86	81,19	10
22264-10120516021	21	90,1	85,22	12
22264-10120516022	22	94,1	89,24	12
22264-10120516023	23	98,1	93,27	12
22264-10120516024	24	102,1	97,29	12
22264-10120516025	25	106,2	101,33	16
22264-10120516026	26	110,2	105,36	16
22264-10120516027	27	114,2	109,4	16

Referencia	Número de dientes	D	D1	D3 máx.
22264-10120516028	28	118,3	113,42	16
22264-10120516029	29	122,3	117,46	16
22264-10120516030	30	126,3	121,5	16
22264-10120516031	31	130,4	125,54	16
22264-10120516032	32	134,4	129,56	16
22264-10120516033	33	138,4	133,6	16
22264-10120516034	34	142,5	137,64	16
22264-10120516035	35	146,5	141,68	16
22264-10120516036	36	150,6	145,72	16
22264-10120516037	37	154,6	149,76	16
22264-10120516038	38	158,6	153,8	16
22264-10120516039	39	162,7	157,83	16
22264-10120516040	40	166,7	161,87	16
22264-10120516041	41	172,4	165,91	20
22264-10120516042	42	176,5	169,95	20
22264-10120516043	43	180,5	173,99	20
22264-10120516044	44	184,6	178,03	20
22264-10120516045	45	188,6	182,07	20
22264-10120516046	46	192,6	186,1	20
22264-10120516047	47	196,7	190,14	20

22264

Discos de piñones simples 1/2" x 5/16"

DIN ISO 606

Referencia	Número de dientes	D	D1	D3 máx.
22264-10120516048	48	200,7	194,18	20
22264-10120516049	49	204,8	198,22	20
22264-10120516050	50	208,8	202,26	20
22264-10120516051	51	212,8	206,3	20
22264-10120516052	52	216,9	210,34	20
22264-10120516053	53	220,9	214,37	20
22264-10120516054	54	225	218,43	20
22264-10120516055	55	229	222,46	20
22264-10120516056	56	233	226,5	20
22264-10120516057	57	237,1	230,54	20
22264-10120516058	58	241,1	234,58	20
22264-10120516060	60	249,2	242,66	20
22264-10120516062	62	257,3	250,75	25
22264-10120516064	64	265,4	258,82	25
22264-10120516065	65	269,4	262,86	25
22264-10120516066	66	273,4	266,9	25
22264-10120516068	68	281,5	274,99	25
22264-10120516070	70	289,6	283,07	25
22264-10120516072	72	297,7	291,16	25
22264-10120516075	75	309,8	303,27	25
22264-10120516076	76	313,9	307,33	25
22264-10120516078	78	321,9	315,4	25
22264-10120516080	80	330	323,48	25
22264-10120516085	85	350,2	343,69	25
22264-10120516090	90	370,4	363,9	25
22264-10120516095	95	390,7	384,11	25
22264-10120516100	100	410,9	404,31	25
22264-10120516110	110	451,3	444,74	25
22264-10120516114	114	467,4	460,9	25
22264-10120516120	120	491,7	485,16	25
22264-10120516125	125	511	505,37	25

Polígono Industrial O Rebullón s/n. 36416 - Mos - España - rodavigo@rodavigo.com

22264

Discos de piñones simples 5/8" x 3/8"

DIN ISO 606

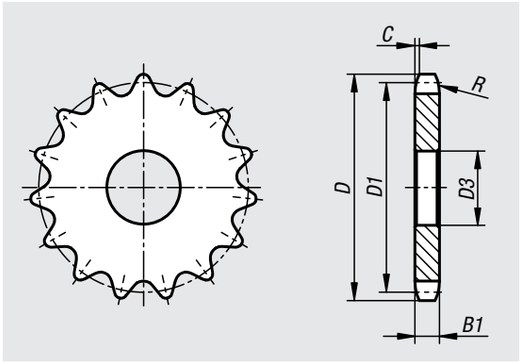

Material:
Acero bajo en carbono.

Versión:
Acabado natural no templado (no templable).

Ejemplo de pedido:
nlm 22264-10580308008

Indicación:
Discos de piñones para cadenas de rodillos según DIN ISO 606. Los discos de piñones están preperforados.

Referencia	N.º ISO	División Pulgadas	División mm	R	C	B1
22264	10 B-1	5/8 x 3/8	15,875 x 9,65	16	1,6	9,1

Referencia	Número de dientes	D	D1	D3 máx.
22264-10580308008	8	48,4	41,48	10
22264-10580308009	9	53,3	46,42	10
22264-10580308010	10	58,3	51,37	10
22264-10580308011	11	63,2	56,34	10
22264-10580308012	12	68,2	61,34	10
22264-10580308013	13	73,2	66,32	10
22264-10580308014	14	78,2	71,34	12
22264-10580308015	15	83,2	76,36	12
22264-10580308016	16	88,3	81,37	12
22264-10580308017	17	93,3	86,39	12
22264-10580308018	18	98,3	91,42	12
22264-10580308019	19	103,3	96,45	12
22264-10580308020	20	108,4	101,49	12
22264-10580308021	21	113,4	106,52	12
22264-10580308022	22	118,4	111,55	12
22264-10580308023	23	123,5	116,58	12
22264-10580308024	24	128,5	121,62	12
22264-10580308025	25	133,6	126,66	12
22264-10580308026	26	138,6	131,7	16
22264-10580308027	27	143,6	136,75	16

Referencia	Número de dientes	D	D1	D3 máx.
22264-10580308028	28	148,7	141,78	16
22264-10580308029	29	153,7	146,83	16
22264-10580308030	30	158,8	151,87	16
22264-10580308031	31	163,8	156,92	16
22264-10580308032	32	168,9	161,95	16
22264-10580308033	33	173,9	167	16
22264-10580308034	34	178,9	172,05	16
22264-10580308035	35	184	177,1	16
22264-10580308036	36	189	182,15	20
22264-10580308037	37	194,1	187,2	20
22264-10580308038	38	199,1	192,24	20
22264-10580308039	39	204,2	197,29	20
22264-10580308040	40	209,2	202,34	20
22264-10580308041	41	215,8	207,39	20
22264-10580308042	42	220,8	212,44	20
22264-10580308043	43	225,9	217,49	20
22264-10580308044	44	230,9	222,53	20
22264-10580308045	45	236	227,58	20
22264-10580308046	46	241	236,63	20
22264-10580308047	47	246,1	237,68	20

22264

Discos de piñones simples 5/8“ x 3/8“

DIN ISO 606

Referencia	Número de dientes	D	D1	D3 máx.
22264-10580308048	48	251,1	242,73	20
22264-10580308049	49	256,2	247,78	20
22264-10580308050	50	261,2	252,82	20
22264-10580308051	51	266,3	257,87	20
22264-10580308052	52	271,3	262,92	20
22264-10580308053	53	276,4	267,97	20
22264-10580308054	54	281,4	273,03	20
22264-10580308055	55	286,5	278,08	20
22264-10580308056	56	291,5	283,13	25
22264-10580308057	57	296,6	288,18	25
22264-10580308058	58	301,6	293,23	25
22264-10580308060	60	311,7	303,32	25
22264-10580308062	62	321,8	313,43	25
22264-10580308064	64	331,9	323,53	25
22264-10580308065	65	337	328,58	25
22264-10580308068	68	352,1	343,74	25
22264-10580308070	70	362,2	353,84	25
22264-10580308072	72	372,2	363,95	25
22264-10580308075	75	387,5	379,09	25
22264-10580308076	76	392,5	384,16	25
22264-10580308078	78	402,6	394,25	25
22264-10580308080	80	412,7	404,35	25
22264-10580308085	85	438	429,62	30
22264-10580308090	90	463,3	454,88	30
22264-10580308095	95	488,5	480,14	30
22264-10580308100	100	513,8	505,4	30
22264-10580308110	110	564,3	555,92	30
22264-10580308114	114	584,5	576,13	30
22264-10580308120	120	614,8	606,44	30
22264-10580308125	125	640,1	631,71	30

Polígono Industrial O Rebullón s/n. 36416 - Mos - España - rodavigo@rodavigo.com

22264

Discos de piñones simples 3/4“ x 7/16“

DIN ISO 606

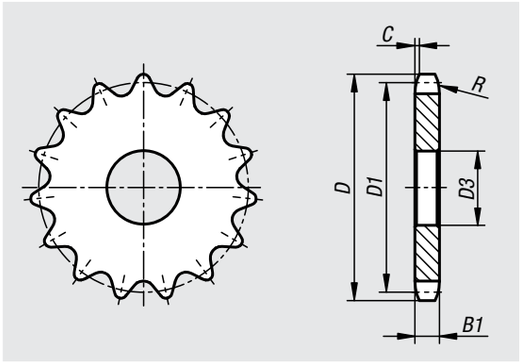

Material:
Acero bajo en carbono.

Versión:
Acabado natural no templado (no templable).

Ejemplo de pedido:
nlm 22264-10340716008

Indicación:
Discos de piñones para cadenas de rodillos según DIN ISO 606. Los discos de piñones están preperforados.

Referencia	N.º ISO	División Pulgadas	División mm	R	C	B1
22264	12 B-1	3/4 x 7/16	19,05 x 11,68	19	2	11,1

Referencia	Número de dientes	D	D1	D3 máx.
22264-10340716008	8	58	49,78	10
22264-10340716009	9	63,9	55,7	10
22264-10340716010	10	69,8	61,64	10
22264-10340716011	11	75,8	67,61	12
22264-10340716012	12	81,8	73,6	14
22264-10340716013	13	87,8	79,59	14
22264-10340716014	14	93,8	85,61	14
22264-10340716015	15	99,8	91,63	14
22264-10340716016	16	105,8	97,65	14
22264-10340716017	17	111,9	103,67	14
22264-10340716018	18	117,9	109,71	14
22264-10340716019	19	123,9	115,75	14
22264-10340716020	20	130	121,78	14
22264-10340716021	21	136	127,82	16
22264-10340716022	22	142	133,86	16
22264-10340716023	23	148,1	139,9	16
22264-10340716024	24	154,1	145,94	16
22264-10340716025	25	160,2	152	16
22264-10340716026	26	166,2	158,04	16
22264-10340716027	27	172,3	164,09	16

Referencia	Número de dientes	D	D1	D3 máx.
22264-10340716028	28	178,3	170,13	16
22264-10340716029	29	184,4	176,19	16
22264-10340716030	30	190,4	182,25	16
22264-10340716031	31	196,5	188,31	20
22264-10340716032	32	202,5	194,35	20
22264-10340716033	33	208,6	200,4	20
22264-10340716034	34	214,6	206,46	20
22264-10340716035	35	220,7	212,52	20
22264-10340716036	36	226,8	218,58	20
22264-10340716037	37	232,8	224,64	20
22264-10340716038	38	238,9	230,69	20
22264-10340716039	39	244,9	236,75	20
22264-10340716040	40	251	242,81	20
22264-10340716041	41	258,9	248,87	25
22264-10340716042	42	265	254,93	25
22264-10340716043	43	271,1	260,98	25
22264-10340716044	44	277,1	267,03	25
22264-10340716045	45	283,2	273,1	25
22264-10340716046	46	289,2	279,16	25
22264-10340716047	47	295,3	285,21	25

22264

Discos de piñones simples 3/4“ x 7/16“

DIN ISO 606

Referencia	Número de dientes	D	D1	D3 máx.
22264-10340716048	48	301,4	291,27	25
22264-10340716049	49	307,4	297,33	25
22264-10340716050	50	313,5	303,39	25
22264-10340716051	51	319,5	309,45	25
22264-10340716052	52	325,6	315,5	25
22264-10340716053	53	331,6	321,56	25
22264-10340716054	54	337,7	327,64	25
22264-10340716055	55	343,8	333,7	25
22264-10340716056	56	349,8	339,75	25
22264-10340716057	57	355,9	345,81	25
22264-10340716058	58	362	351,87	25
22264-10340716060	60	374,1	363,99	25
22264-10340716062	62	386,2	376,12	25
22264-10340716064	64	398,3	388,24	25
22264-10340716065	65	404,4	394,29	25
22264-10340716068	68	422,6	412,49	30
22264-10340716070	70	434,7	424,61	30
22264-10340716072	72	446,8	436,74	30
22264-10340716075	75	465	454,91	30
22264-10340716076	76	471,1	460,99	30
22264-10340716078	78	483,2	473,1	30
22264-10340716080	80	495,3	485,22	30
22264-10340716085	85	525,6	515,55	30
22264-10340716090	90	555,9	545,86	30
22264-10340716095	95	586,2	576,17	30
22264-10340716100	100	616,6	606,47	30
22264-10340716110	110	677,2	667,11	30
22264-10340716114	114	701,4	691,36	30
22264-10340716120	120	737,8	727,74	30
22264-10340716125	125	768,1	758,05	30

Polígono Industrial O Rebullón s/n. 36416 - Mos - España - rodavigo@rodavigo.com

22264

Discos de piñones simples 1“ x 17,02 mm

DIN ISO 606

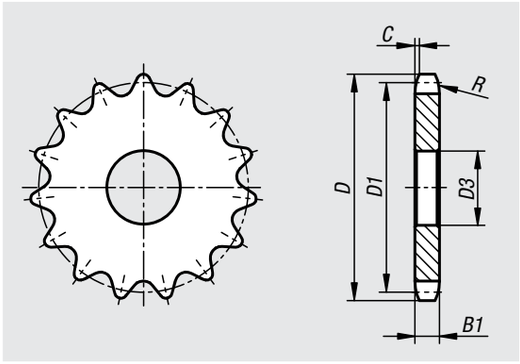

Material:
Acero bajo en carbono.

Versión:
Acabado natural no templado (no templable).

Ejemplo de pedido:
nlm 22264-11001702008

Indicación:
Discos de piñones para cadenas de rodillos según DIN ISO 606. Los discos de piñones están preperforados.

Referencia	N.º ISO	División Pulgadas	División mm	R	C	B1
22264	16 B-1	1 x 17,02mm	25,4 x 17,02	26	2,5	16,2

Referencia	Número de dientes	D	D1	D3 máx.
22264-11001702008	8	77,9	66,37	16
22264-11001702009	9	85,8	74,27	16
22264-11001702010	10	93,8	82,19	16
22264-11001702011	11	101,7	90,14	16
22264-11001702012	12	109,7	98,14	16
22264-11001702013	13	117,7	106,12	16
22264-11001702014	14	125,7	114,15	16
22264-11001702015	15	133,7	122,17	16
22264-11001702016	16	141,8	130,2	20
22264-11001702017	17	149,8	138,22	20
22264-11001702018	18	157,8	146,28	20
22264-11001702019	19	165,9	154,33	20
22264-11001702020	20	173,9	162,38	20
22264-11001702021	21	182	170,43	20
22264-11001702022	22	190,1	178,48	20
22264-11001702023	23	198,1	186,53	20
22264-11001702024	24	206,2	194,59	20
22264-11001702025	25	214,2	202,66	20
22264-11001702026	26	222,3	210,72	20
22264-11001702027	27	230,4	218,79	20

Referencia	Número de dientes	D	D1	D3 máx.
22264-11001702028	28	238,4	226,85	20
22264-11001702029	29	246,5	234,92	20
22264-11001702030	30	254,6	243	20
22264-11001702031	31	262,6	251,08	25
22264-11001702032	32	270,7	259,13	25
22264-11001702033	33	278,8	267,21	25
22264-11001702034	34	286,9	275,28	25
22264-11001702035	35	294,9	283,36	25
22264-11001702036	36	303	291,44	25
22264-11001702037	37	311,1	299,51	25
22264-11001702038	38	319,2	307,59	25
22264-11001702039	39	327,2	315,67	25
22264-11001702040	40	335,3	323,73	25
22264-11001702041	41	345,6	331,82	25
22264-11001702042	42	353,7	339,9	25
22264-11001702043	43	361,7	347,98	25
22264-11001702044	44	369,8	356,06	25
22264-11001702045	45	377,9	364,12	25
22264-11001702046	46	386	372,21	25
22264-11001702047	47	394,1	380,29	25

22264

Discos de piñones simples 1“ x 17,02 mm

DIN ISO 606

Referencia	Número de dientes	D	D1	D3 máx.
22264-11001702048	48	402,1	388,36	25
22264-11001702049	49	410,2	396,44	25
22264-11001702050	50	418,3	404,52	25
22264-11001702051	51	426,4	412,6	30
22264-11001702052	52	434,5	420,67	30
22264-11001702053	53	442,5	428,75	30
22264-11001702054	54	450,6	436,85	30
22264-11001702055	55	458,7	444,93	30
22264-11001702056	56	466,8	453,01	30
22264-11001702057	57	474,9	461,07	30
22264-11001702058	58	482,9	469,16	30
22264-11001702060	60	499,1	485,32	30
22264-11001702062	62	515,3	501,5	30
22264-11001702064	64	531,4	517,65	30
22264-11001702065	65	539,5	525,73	30
22264-11001702068	68	563,8	549,98	30
22264-11001702070	70	579,9	566,14	30
22264-11001702072	72	596,1	582,32	30
22264-11001702075	75	620,3	606,55	30
22264-11001702076	76	628,4	614,65	30
22264-11001702078	78	644,6	630,8	30
22264-11001702080	80	660,7	646,96	30
22264-11001702085	85	701,2	687,4	30
22264-11001702090	90	741,63	727,81	30
22264-11001702095	95	782	768,22	30
22264-11001702100	100	822,4	808,63	30
22264-11001702110	110	903,3	889,48	30
22264-11001702114	114	935,6	921,82	30
22264-11001702120	120	984,1	970,33	30
22264-11001702125	125	1024,5	1010,73	30

Polígono Industrial O Rebullón s/n. 36416 - Mos - España - rodavigo@rodavigo.com

22280

Ruedas tensoras para cadena

con rodamiento de bolas

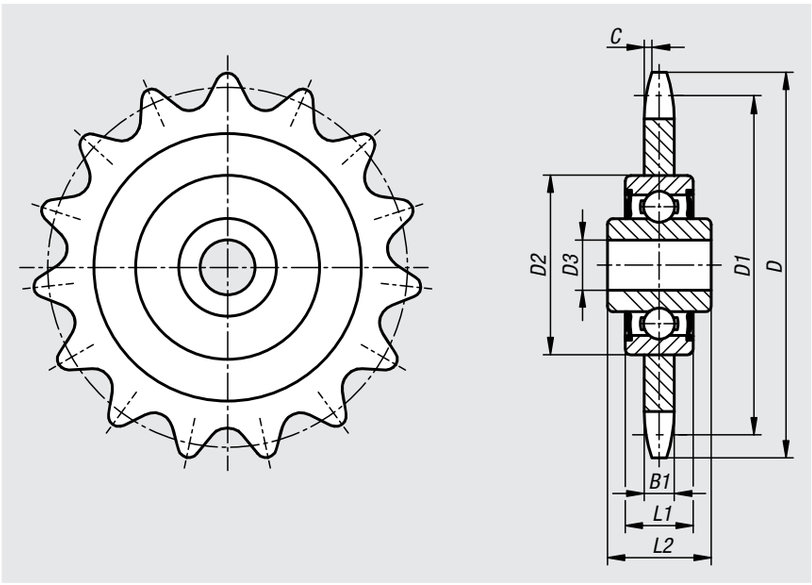

Material:
Piñón de acero C45.
Rodamiento de bolas de acero de apoyo de cilindros.

Versión:
Piñón bruñido.

Ejemplo de pedido:
nlm 22280-038073221

Indicación:
Ruedas tensoras para cadena listas para montaje con rodamiento de bolas. Para cadenas de rodillos según DIN ISO 606. Los rodamientos de bolas son estancos a ambos lados y están lubricados de por vida, de modo que no precisan mantenimiento.

Rango de temperatura:
De -20 °C a +120 °C.

Referencia	N.º ISO	División Pulgadas	División mm	Número de dientes	D	D1	D2	D3	B1	L1	L2	C
22280-038073221	06 B-1	3/8 x 7/32	9,525 x 5,72	21	67,6	63,91	40	16	5,3	12	18,3	1
22280-038073222	06 B-1	3/8 x 7/32	9,525 x 5,72	22	70,6	66,93	40	16	5,3	12	18,3	1
22280-012051614	08 B-1	1/2 x 5/16	12,7 x 7,75	14	61,9	57,07	40	16	7,2	12	18,3	1,3
22280-012051616	08 B-1	1/2 x 5/16	12,7 x 7,75	16	69,9	65,1	40	16	7,2	12	18,3	1,3
22280-012051618	08 B-1	1/2 x 5/16	12,7 x 7,75	18	78	73,14	40	16	7,2	12	18,3	1,3
22280-058030814	10 B-1	5/8 x 3/8	15,875 x 9,65	14	78,2	71,34	40	16	9,1	12	18,3	1,6
22280-058030815	10 B-1	5/8 x 3/8	15,875 x 9,65	15	83,2	76,36	40	16	9,1	12	18,3	1,6
22280-058030817	10 B-1	5/8 x 3/8	15,875 x 9,65	17	93,3	86,39	40	16	9,1	12	18,3	1,6
22280-034071613	12 B-1	3/4 x 7/16	19,05 x 11,68	13	87,8	79,59	40	16	11,1	12	18,3	2
22280-034071615	12 B-1	3/4 x 7/16	19,05 x 11,68	15	99,8	91,63	40	16	11,1	12	18,3	2
22280-100170212	16 B-1	1 x 17,02mm	25,4 x 17,02	12	109,7	98,14	47	20	16,2	14	17,7	2,5

22280

Tornillos de fijación

para ruedas tensoras para cadena

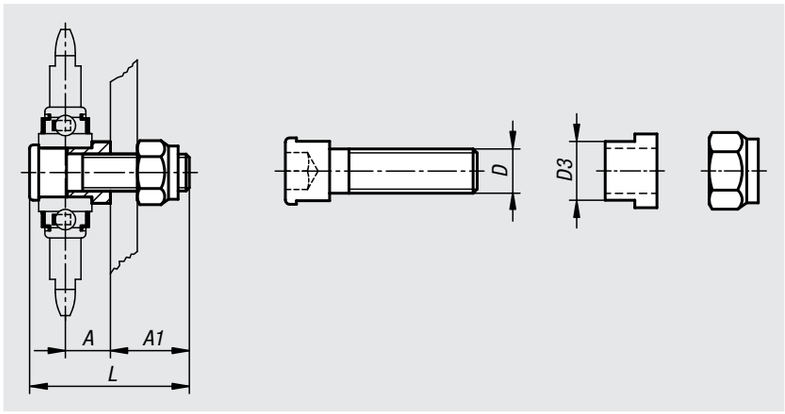

Material:
Acero C45.

Versión:
Cincado.

Ejemplo de pedido:
nlm 22280-1216

Referencia	A	A1	D	D3	L	Adecuado para
22280-1216	15	25	M12	16	52	Rueda tensora cadena según la norma ISO 12 B-1
22280-1620	25	28	M16	20	66	Rueda tensora de cadena a partir la norma ISO 16 B-1

22400

Ruedas dentadas cilíndricas de acero, módulo 1

Dentado fresado, dentado recto, ángulo de presión de 20°

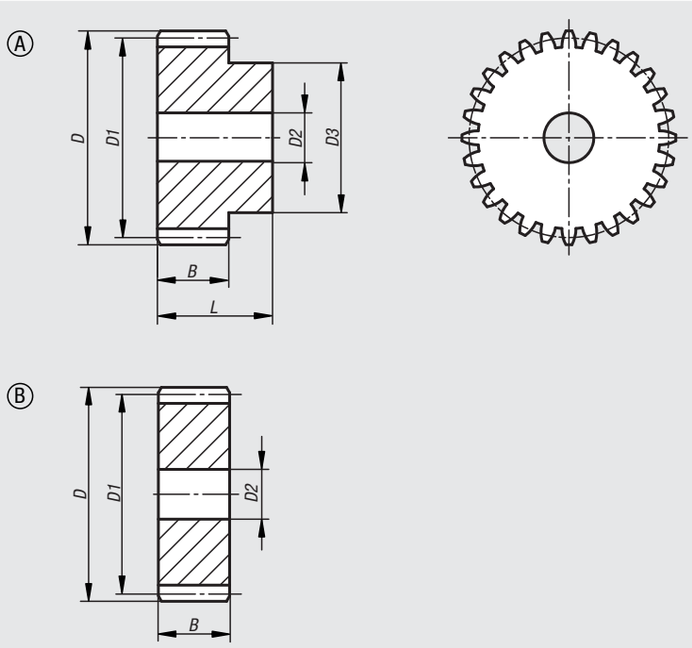

Material:
Acero 1.0503 (C45).

Versión:
Dentado fresado recto.
Ángulo de presión de 20°, acabado natural.

Ejemplo de pedido:
nlm 22400-0110150012

Indicación:
Hasta 70 dientes, con cubo en uno de los lados; arandela a partir de 72 dientes. Las ruedas dentadas cilíndricas disponen de un agujero de centrado o están preperforadas.

Indicación sobre el dibujo:
Forma A: con cubo
Forma B: sin cubo

Referencia	Forma	Número de dientes	D	D1	D2	D3	B	L
22400-0110150012	A	12	14	12	-	9	15	25
22400-0110150013	A	13	15	13	-	10	15	25
22400-0110150014	A	14	16	14	-	11	15	25
22400-0110150015	A	15	17	15	-	12	15	25
22400-0110150016	A	16	18	16	-	13	15	25
22400-0110150017	A	17	19	17	-	14	15	25
22400-0110150018	A	18	20	18	8	15	15	25
22400-0110150019	A	19	21	19	8	15	15	25
22400-0110150020	A	20	22	20	8	16	15	25
22400-0110150021	A	21	23	21	8	16	15	25
22400-0110150022	A	22	24	22	8	16	15	25
22400-0110150023	A	23	25	23	8	18	15	25
22400-0110150024	A	24	26	24	10	20	15	25
22400-0110150025	A	25	27	25	10	20	15	25
22400-0110150026	A	26	28	26	10	20	15	25
22400-0110150027	A	27	29	27	10	20	15	25
22400-0110150028	A	28	30	28	10	20	15	25
22400-0110150029	A	29	31	29	10	20	15	25
22400-0110150030	A	30	32	30	10	20	15	25
22400-0110150031	A	31	33	31	10	25	15	25
22400-0110150032	A	32	34	32	10	25	15	25
22400-0110150033	A	33	35	33	10	25	15	25
22400-0110150034	A	34	36	34	10	25	15	25
22400-0110150035	A	35	37	35	10	25	15	25
22400-0110150036	A	36	38	36	10	25	15	25
22400-0110150037	A	37	39	37	10	25	15	25
22400-0110150038	A	38	40	38	10	25	15	25

Ruedas dentadas cilíndricas de acero, módulo 1

Dentado fresado, dentado recto, ángulo de presión de 20°

Referencia	Forma	Número de dientes	D	D1	D2	D3	B	L
22400-0110150039	A	39	41	39	10	25	15	25
22400-0110150040	A	40	42	40	10	25	15	25
22400-0110150041	A	41	43	41	10	30	15	25
22400-0110150042	A	42	44	42	10	30	15	25
22400-0110150043	A	43	45	43	10	30	15	25
22400-0110150044	A	44	46	44	10	30	15	25
22400-0110150045	A	45	47	45	10	30	15	25
22400-0110150046	A	46	48	46	10	30	15	25
22400-0110150047	A	47	49	47	10	30	15	25
22400-0110150048	A	48	50	48	10	30	15	25
22400-0110150049	A	49	51	49	10	30	15	25
22400-0110150050	A	50	52	50	12	30	15	25
22400-0110150051	A	51	53	51	12	40	15	25
22400-0110150052	A	52	54	52	12	40	15	25
22400-0110150053	A	53	55	53	12	40	15	25
22400-0110150054	A	54	56	54	12	40	15	25
22400-0110150055	A	55	57	55	12	40	15	25
22400-0110150056	A	56	58	56	12	40	15	25
22400-0110150057	A	57	59	57	12	40	15	25
22400-0110150058	A	58	60	58	12	40	15	25
22400-0110150059	A	59	61	59	12	40	15	25
22400-0110150060	A	60	62	60	12	40	15	25
22400-0110150061	A	61	63	61	12	50	15	25
22400-0110150062	A	62	64	62	12	50	15	25
22400-0110150063	A	63	65	63	12	50	15	25
22400-0110150064	A	64	66	64	12	50	15	25
22400-0110150065	A	65	67	65	12	50	15	25
22400-0110150066	A	66	68	66	12	50	15	25
22400-0110150067	A	67	69	67	12	50	15	25
22400-0110150068	A	68	70	68	12	50	15	25
22400-0110150069	A	69	71	69	12	50	15	25
22400-0110150070	A	70	72	70	12	50	15	25

Referencia	Forma	Número de dientes	D	D1	D2	B
22400-0210150072	B	72	74	72	12	15
22400-0210150075	B	75	77	75	12	15
22400-0210150076	B	76	78	76	12	15
22400-0210150080	B	80	82	80	12	15
22400-0210150085	B	85	87	85	12	15
22400-0210150090	B	90	92	90	12	15
22400-0210150095	B	95	97	95	12	15
22400-0210150100	B	100	102	100	12	15
22400-0210150110	B	110	112	110	12	15
22400-0210150114	B	114	116	114	12	15
22400-0210150120	B	120	122	120	12	15
22400-0210150127	B	127	129	127	12	15

22400

Ruedas dentadas cilíndricas de acero, módulo 1,5

Dentado fresado, dentado recto, ángulo de presión de 20°

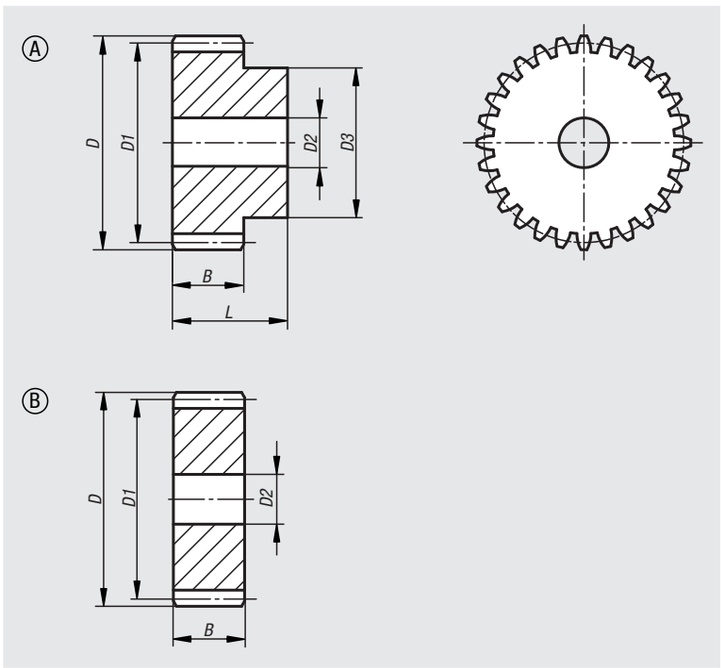

Material:
Acero 1.0503 (C45).

Versión:
Dentado fresado recto.
Ángulo de presión de 20°, acabado natural.

Ejemplo de pedido:
nlm 22400-0115170012

Indicación:
Hasta 70 dientes, con cubo en uno de los lados; arandela a partir de 72 dientes. Las ruedas dentadas cilíndricas disponen de un agujero de centrado o están preperforadas.

Indicación sobre el dibujo:
Forma A: con cubo
Forma B: sin cubo

Referencia	Forma	Número de dientes	D	D1	D2	D3	B	L
22400-0115170012	A	12	21	18	8	14	17	30
22400-0115170013	A	13	22,5	19,5	8	15	17	30
22400-0115170014	A	14	24	21	8	17	17	30
22400-0115170015	A	15	25,5	22,5	8	18	17	30
22400-0115170016	A	16	27	24	8	19	17	30
22400-0115170017	A	17	28,5	25,5	8	20	17	30
22400-0115170018	A	18	30	27	8	20	17	30
22400-0115170019	A	19	31,5	28,5	8	20	17	30
22400-0115170020	A	20	33	30	8	25	17	30
22400-0115170021	A	21	34,5	31,5	10	25	17	30
22400-0115170022	A	22	36	33	10	25	17	30
22400-0115170023	A	23	37,5	34,5	10	25	17	30
22400-0115170024	A	24	39	36	10	25	17	30
22400-0115170025	A	25	40,5	37,5	10	25	17	30
22400-0115170026	A	26	42	39	12	30	17	30
22400-0115170027	A	27	43,5	40,5	12	30	17	30
22400-0115170028	A	28	45	42	12	30	17	30
22400-0115170029	A	29	46,5	43,5	12	30	17	30
22400-0115170030	A	30	48	45	12	30	17	30
22400-0115170031	A	31	49,5	46,5	12	35	17	30
22400-0115170032	A	32	51	48	12	35	17	30
22400-0115170033	A	33	52,5	49,5	12	35	17	30
22400-0115170034	A	34	54	51	12	35	17	30
22400-0115170035	A	35	55,5	52,5	12	35	17	30
22400-0115170036	A	36	57	54	12	35	17	30
22400-0115170037	A	37	58,5	55,5	12	40	17	30
22400-0115170038	A	38	60	57	12	40	17	30

Ruedas dentadas cilíndricas de acero, módulo 1,5

Dentado fresado, dentado recto, ángulo de presión de 20°

Referencia	Forma	Número de dientes	D	D1	D2	D3	B	L
22400-0115170039	A	39	61,5	58,5	12	40	17	30
22400-0115170040	A	40	63	60	12	40	17	30
22400-0115170041	A	41	64,5	61,5	12	40	17	30
22400-0115170042	A	42	66	63	12	50	17	30
22400-0115170043	A	43	67,5	64,5	12	50	17	30
22400-0115170044	A	44	69	66	12	50	17	30
22400-0115170045	A	45	70,5	67,5	12	50	17	30
22400-0115170046	A	46	72	69	14	50	17	30
22400-0115170047	A	47	73,5	70,5	14	50	17	30
22400-0115170048	A	48	75	72	14	50	17	30
22400-0115170049	A	49	76,5	73,5	14	50	17	30
22400-0115170050	A	50	78	75	14	50	17	30
22400-0115170051	A	51	79,5	76,5	14	60	17	30
22400-0115170052	A	52	81	78	14	60	17	30
22400-0115170053	A	53	82,5	79,5	14	60	17	30
22400-0115170054	A	54	84	81	14	60	17	30
22400-0115170055	A	55	85,5	82,5	14	60	17	30
22400-0115170056	A	56	87	84	16	60	17	30
22400-0115170057	A	57	88,5	85,5	16	60	17	30
22400-0115170058	A	58	90	87	16	60	17	30
22400-0115170059	A	59	91,5	88,5	16	60	17	30
22400-0115170060	A	60	93	90	16	60	17	30
22400-0115170061	A	61	94,5	91,5	16	70	17	30
22400-0115170062	A	62	96	93	16	70	17	30
22400-0115170063	A	63	97,5	94,5	16	70	17	30
22400-0115170064	A	64	99	96	16	70	17	30
22400-0115170065	A	65	100,5	97,5	16	70	17	30
22400-0115170066	A	66	102	99	16	70	17	30
22400-0115170067	A	67	103,5	100,5	16	70	17	30
22400-0115170068	A	68	105	102	16	70	17	30
22400-0115170069	A	69	106,5	103,5	16	70	17	30
22400-0115170070	A	70	108	105	16	70	17	30

Referencia	Forma	Número de dientes	D	D1	D2	B
22400-0215170072	B	72	111	108	16	17
22400-0215170075	B	75	115,5	112,5	16	17
22400-0215170076	B	76	117	114	16	17
22400-0215170080	B	80	123	120	16	17
22400-0215170085	B	85	130,5	127,5	16	17
22400-0215170090	B	90	138	135	16	17
22400-0215170095	B	95	145,5	142,5	16	17
22400-0215170100	B	100	153	150	16	17
22400-0215170110	B	110	168	165	16	17
22400-0215170114	B	114	174	171	16	17
22400-0215170120	B	120	183	180	16	17
22400-0215170127	B	127	193,5	190,5	16	17

22400

Ruedas dentadas cilíndricas de acero, módulo 2

Dentado fresado, dentado recto, ángulo de presión de 20°

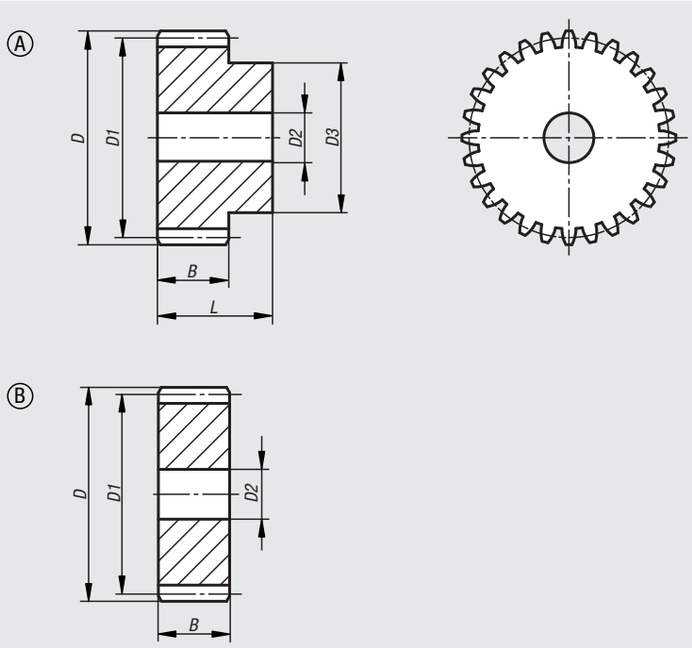

Material:
Acero 1.0503 (C45).

Versión:
Dentado fresado recto.
Ángulo de presión de 20°, acabado natural.

Ejemplo de pedido:
nlm 22400-0120200012

Indicación:
Hasta 70 dientes, con cubo en uno de los lados; arandela a partir de 72 dientes. Las ruedas dentadas cilíndricas disponen de un agujero de centrado o están preperforadas.

Indicación sobre el dibujo:
Forma A: con cubo
Forma B: sin cubo

Referencia	Forma	Número de dientes	D	D1	D2	D3	B	L
22400-0120200012	A	12	28	24	10	18	20	35
22400-0120200013	A	13	30	26	10	20	20	35
22400-0120200014	A	14	32	28	10	22	20	35
22400-0120200015	A	15	34	30	10	24	20	35
22400-0120200016	A	16	36	32	10	25	20	35
22400-0120200017	A	17	38	34	10	25	20	35
22400-0120200018	A	18	40	36	10	25	20	35
22400-0120200019	A	19	42	38	10	25	20	35
22400-0120200020	A	20	44	40	10	30	20	35
22400-0120200021	A	21	46	42	12	30	20	35
22400-0120200022	A	22	48	44	12	30	20	35
22400-0120200023	A	23	50	46	12	30	20	35
22400-0120200024	A	24	52	48	12	35	20	35
22400-0120200025	A	25	54	50	12	35	20	35
22400-0120200026	A	26	56	52	12	40	20	35
22400-0120200027	A	27	58	54	12	40	20	35
22400-0120200028	A	28	60	56	12	40	20	35
22400-0120200029	A	29	62	58	14	40	20	35
22400-0120200030	A	30	64	60	14	40	20	35
22400-0120200031	A	31	66	62	14	45	20	35
22400-0120200032	A	32	68	64	14	45	20	35
22400-0120200033	A	33	70	66	14	45	20	35
22400-0120200034	A	34	72	68	14	45	20	35
22400-0120200035	A	35	74	70	14	45	20	35
22400-0120200036	A	36	76	72	14	45	20	35
22400-0120200037	A	37	78	74	14	50	20	35
22400-0120200038	A	38	80	76	14	50	20	35

Ruedas dentadas cilíndricas de acero, módulo 2

Dentado fresado, dentado recto, ángulo de presión de 20°

Referencia	Forma	Número de dientes	D	D1	D2	D3	B	L
22400-0120200039	A	39	82	78	14	50	20	35
22400-0120200040	A	40	84	80	14	50	20	35
22400-0120200041	A	41	86	82	16	55	20	35
22400-0120200042	A	42	88	84	16	55	20	35
22400-0120200043	A	43	90	86	16	55	20	35
22400-0120200044	A	44	92	88	16	60	20	35
22400-0120200045	A	45	94	90	16	60	20	35
22400-0120200046	A	46	96	92	16	60	20	35
22400-0120200047	A	47	98	94	16	70	20	35
22400-0120200048	A	48	100	96	16	70	20	35
22400-0120200049	A	49	102	98	16	70	20	35
22400-0120200050	A	50	104	100	16	70	20	35
22400-0120200051	A	51	106	102	16	70	20	35
22400-0120200052	A	52	108	104	16	70	20	35
22400-0120200053	A	53	110	106	16	70	20	35
22400-0120200054	A	54	112	108	16	70	20	35
22400-0120200055	A	55	114	110	16	70	20	35
22400-0120200056	A	56	116	112	16	70	20	35
22400-0120200057	A	57	118	114	16	70	20	35
22400-0120200058	A	58	120	116	16	70	20	35
22400-0120200059	A	59	122	118	16	70	20	35
22400-0120200060	A	60	124	120	16	70	20	35
22400-0120200061	A	61	126	122	16	80	20	35
22400-0120200062	A	62	128	124	16	80	20	35
22400-0120200063	A	63	130	126	16	80	20	35
22400-0120200064	A	64	132	128	16	80	20	35
22400-0120200065	A	65	134	130	16	80	20	35
22400-0120200066	A	66	136	132	16	80	20	35
22400-0120200067	A	67	138	134	16	80	20	35
22400-0120200068	A	68	140	136	16	80	20	35
22400-0120200069	A	69	142	138	16	80	20	35
22400-0120200070	A	70	144	140	16	80	20	35

Referencia	Forma	Número de dientes	D	D1	D2	B
22400-0220200072	B	72	148	144	16	20
22400-0220200075	B	75	154	150	20	20
22400-0220200076	B	76	156	152	20	20
22400-0220200080	B	80	164	160	20	20
22400-0220200085	B	85	174	170	20	20
22400-0220200090	B	90	184	180	20	20
22400-0220200095	B	95	194	190	20	20
22400-0220200100	B	100	204	200	20	20
22400-0220200110	B	110	224	220	20	20
22400-0220200114	B	114	232	228	20	20
22400-0220200120	B	120	244	240	20	20
22400-0220200127	B	127	258	254	20	20

22400

Ruedas dentadas cilíndricas de acero, módulo 2,5

Dentado fresado, dentado recto, ángulo de presión de 20°

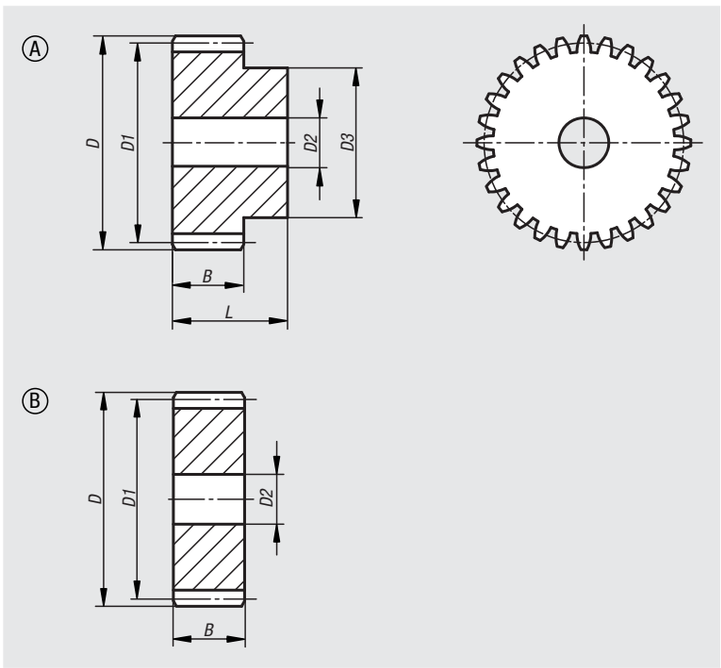

Material:
Acero 1.0503 (C45).

Versión:
Dentado fresado recto.
Ángulo de presión de 20°, acabado natural.

Indicación de pedido:
22400-0125250012

Indicación:
Hasta 60 dientes, con cubo en uno de los lados; arandela a partir de 65 dientes.

Indicación sobre el dibujo:
Forma A: con cubo
Forma B: sin cubo

Referencia	Forma	Número de dientes	D	D1	D2	D3	B	L
22400-0125250012	A	12	35	30	10	22	25	45
22400-0125250013	A	13	37,5	32,5	10	25	25	45
22400-0125250014	A	14	40	35	10	28	25	45
22400-0125250015	A	15	42,5	37,5	10	30	25	45
22400-0125250016	A	16	45	40	12	32	25	45
22400-0125250017	A	17	47,5	42,5	12	35	25	45
22400-0125250018	A	18	50	45	12	35	25	45
22400-0125250019	A	19	52,5	47,5	12	35	25	45
22400-0125250020	A	20	55	50	12	40	25	45
22400-0125250021	A	21	57,5	52,5	14	40	25	45
22400-0125250022	A	22	60	55	14	45	25	45
22400-0125250023	A	23	62,5	57,5	14	45	25	45
22400-0125250024	A	24	65	60	14	45	25	45
22400-0125250025	A	25	67,5	62,5	14	50	25	45
22400-0125250026	A	26	70	65	14	50	25	45
22400-0125250027	A	27	72,5	67,5	14	50	25	45
22400-0125250028	A	28	75	70	14	50	25	45
22400-0125250029	A	29	77,5	72,5	14	50	25	45
22400-0125250030	A	30	80	75	14	55	25	45

Ruedas dentadas cilíndricas de acero, módulo 2,5

Dentado fresado, dentado recto, ángulo de presión de 20°

Referencia	Forma	Número de dientes	D	D1	D2	D3	B	L
22400-0125250031	A	31	82,5	77,5	16	55	25	45
22400-0125250032	A	32	85	80	16	55	25	45
22400-0125250033	A	33	87,5	82,5	16	55	25	45
22400-0125250034	A	34	90	85	16	55	25	45
22400-0125250035	A	35	92,5	87,5	16	60	25	45
22400-0125250036	A	36	95	90	16	60	25	45
22400-0125250037	A	37	97,5	92,5	16	60	25	45
22400-0125250038	A	38	100	95	16	60	25	45
22400-0125250039	A	39	102,5	97,5	16	60	25	45
22400-0125250040	A	40	105	100	16	70	25	45
22400-0125250041	A	41	107,5	102,5	16	70	25	45
22400-0125250042	A	42	110	105	16	70	25	45
22400-0125250043	A	43	112,5	107,5	16	70	25	45
22400-0125250044	A	44	115	110	16	70	25	45
22400-0125250045	A	45	117,5	112,5	16	70	25	45
22400-0125250046	A	46	120	115	20	70	25	45
22400-0125250047	A	47	122,5	117,5	20	80	25	45
22400-0125250048	A	48	125	120	20	80	25	45
22400-0125250049	A	49	127,5	122,5	20	80	25	45
22400-0125250050	A	50	130	125	20	80	25	45
22400-0125250051	A	51	132,5	127,5	20	80	25	45
22400-0125250052	A	52	135	130	20	90	25	45
22400-0125250053	A	53	137,5	132,5	20	90	25	45
22400-0125250054	A	54	140	135	20	90	25	45
22400-0125250055	A	55	142,5	137,5	20	90	25	45
22400-0125250056	A	56	145	140	20	100	25	45
22400-0125250057	A	57	147,5	142,5	20	100	25	45
22400-0125250058	A	58	150	145	20	100	25	45
22400-0125250059	A	59	152,5	147,5	20	100	25	45
22400-0125250060	A	60	155	150	20	100	25	45

Referencia	Forma	Número de dientes	D	D1	D2	B
22400-0225250065	B	65	167,5	162,5	20	25
22400-0225250070	B	70	180	175	20	25
22400-0225250072	B	72	185	180	20	25
22400-0225250075	B	75	192,5	187,5	20	25
22400-0225250076	B	76	195	190	20	25
22400-0225250080	B	80	205	200	25	25
22400-0225250085	B	85	217,5	212,5	25	25
22400-0225250090	B	90	230	225	25	25
22400-0225250095	B	95	242,5	237,5	25	25
22400-0225250100	B	100	255	250	25	25
22400-0225250110	B	110	280	275	25	25
22400-0225250114	B	114	290	285	25	25
22400-0225250120	B	120	305	300	25	25
22400-0225250127	B	127	322,5	317,5	25	25

22400

Ruedas dentadas cilíndricas de acero, módulo 3

Dentado fresado, dentado recto, ángulo de presión de 20°

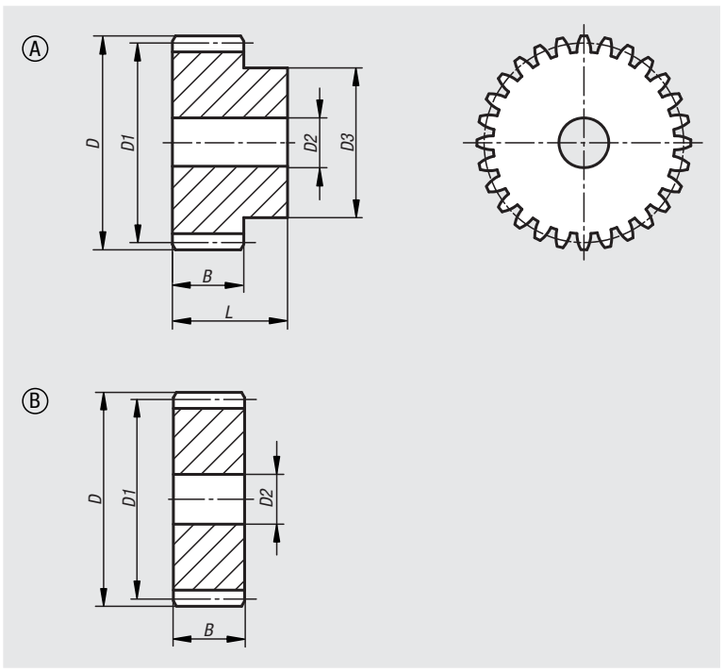

Material:
Acero 1.0503 (C45).

Versión:
Dentado fresado recto.
Ángulo de presión de 20°, acabado natural.

Ejemplo de pedido:
nlm 22400-0130300012

Indicación:
Hasta 48 dientes, con cubo en uno de los lados; arandela a partir de 50 dientes.

Indicación sobre el dibujo:
Forma A: con cubo
Forma B: sin cubo

Referencia	Forma	Número de dientes	D	D1	D2	D3	B	L
22400-0130300012	A	12	42	36	12	27	30	50
22400-0130300013	A	13	45	39	12	30	30	50
22400-0130300014	A	14	48	42	12	33	30	50
22400-0130300015	A	15	51	45	12	35	30	50
22400-0130300016	A	16	54	48	14	38	30	50
22400-0130300017	A	17	57	51	14	42	30	50
22400-0130300018	A	18	60	54	14	45	30	50
22400-0130300019	A	19	63	57	14	45	30	50
22400-0130300020	A	20	66	60	14	45	30	50
22400-0130300021	A	21	69	63	16	45	30	50
22400-0130300022	A	22	72	66	16	50	30	50
22400-0130300023	A	23	75	69	16	50	30	50
22400-0130300024	A	24	78	72	16	50	30	50

Ruedas dentadas cilíndricas de acero, módulo 3

Dentado fresado, dentado recto, ángulo de presión de 20°

Referencia	Forma	Número de dientes	D	D1	D2	D3	B	L
22400-0130300025	A	25	81	75	16	60	30	50
22400-0130300026	A	26	84	78	16	60	30	50
22400-0130300027	A	27	87	81	16	60	30	50
22400-0130300028	A	28	90	84	16	60	30	50
22400-0130300029	A	29	93	87	16	60	30	50
22400-0130300030	A	30	96	90	16	60	30	50
22400-0130300031	A	31	99	93	16	60	30	50
22400-0130300032	A	32	102	96	16	70	30	50
22400-0130300033	A	33	105	99	16	70	30	50
22400-0130300034	A	34	108	102	16	70	30	50
22400-0130300035	A	35	111	105	16	70	30	50
22400-0130300036	A	36	114	108	20	70	30	50
22400-0130300037	A	37	117	111	20	70	30	50
22400-0130300038	A	38	120	114	20	80	30	50
22400-0130300039	A	39	123	117	20	80	30	50
22400-0130300040	A	40	126	120	20	80	30	50
22400-0130300041	A	41	129	123	20	80	30	50
22400-0130300042	A	42	132	126	20	80	30	50
22400-0130300043	A	43	135	129	20	80	30	50
22400-0130300044	A	44	138	132	20	90	30	50
22400-0130300045	A	45	141	135	20	90	30	50
22400-0130300046	A	46	144	138	20	90	30	50
22400-0130300047	A	47	147	141	20	100	30	50
22400-0130300048	A	48	150	144	20	100	30	50

Referencia	Forma	Número de dientes	D	D1	D2	B
22400-0230300050	B	50	156	150	20	30
22400-0230300052	B	52	162	156	20	30
22400-0230300055	B	55	171	165	20	30
22400-0230300057	B	57	177	171	20	30
22400-0230300060	B	60	186	180	20	30
22400-0230300065	B	65	201	195	20	30
22400-0230300070	B	70	216	210	25	30
22400-0230300072	B	72	222	216	25	30
22400-0230300075	B	75	231	225	25	30
22400-0230300076	B	76	234	228	25	30
22400-0230300080	B	80	246	240	25	30
22400-0230300085	B	85	261	255	25	30
22400-0230300090	B	90	276	270	25	30
22400-0230300095	B	95	291	285	25	30
22400-0230300100	B	100	306	300	25	30
22400-0230300110	B	110	336	330	25	30
22400-0230300114	B	114	348	342	30	30
22400-0230300120	B	120	366	360	30	30
22400-0230300127	B	127	387	381	30	30

22420

Cremalleras de acero

Dentado fresado, dentado recto, ángulo de presión de 20°

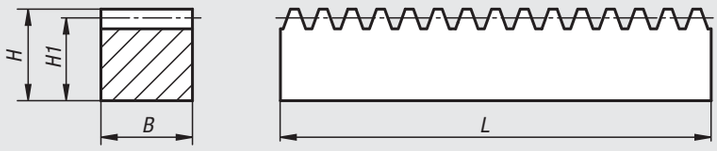

Ejemplo de montaje continuo

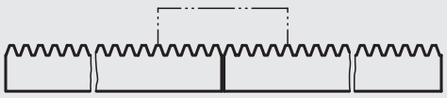

Material:
Acero 1.0503 (C45).

Versión:
Dentado fresado recto.
Ángulo de presión de 20°, acabado natural.

Ejemplo de pedido:
nlm 22420-010150X500

Indicación:
Las cremalleras son adecuadas para un montaje continuo.

Referencia	Módulo	B	H	H1	L Longitud nominal	L Longitud real
22420-010150X500	1	15	15	14	500	499,51
22420-010150X1000	1	15	15	14	1000	1002,17
22420-010150X2000	1	15	15	14	2000	2001,19
22420-015170X500	1,5	17	17	15,5	500	504,22
22420-015170X1000	1,5	17	17	15,5	1000	1003,74
22420-015170X2000	1,5	17	17	15,5	2000	2002,77
22420-020200X500	2	20	20	18	500	502,65
22420-020200X1000	2	20	20	18	1000	1005,31
22420-020200X2000	2	20	20	18	2000	2004,34
22420-025250X500	2,5	25	25	22,5	500	502,65
22420-025250X1000	2,5	25	25	22,5	1000	1005,31
22420-025250X2000	2,5	25	25	22,5	2000	2002,77
22420-030300X500	3	30	30	27	500	508,94
22420-030300X1000	3	30	30	27	1000	1008,45
22420-030300X2000	3	30	30	27	2000	2007,48

22425

Cremalleras redondas de acero

Dentado fresado, dentado recto, ángulo de presión de 20°

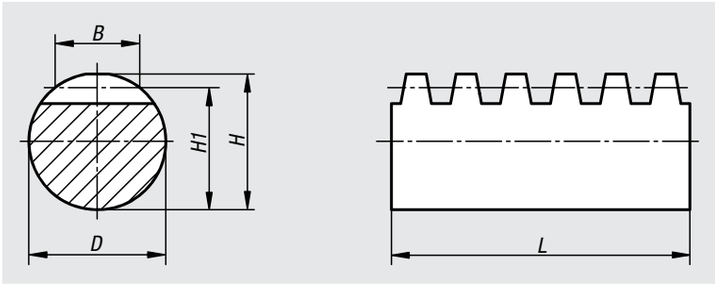

Material:
Acero 1.0503 (C45).

Versión:
Dentado fresado recto.
Ángulo de presión de 20°, acabado natural.
Diámetro exterior pulido, tolerancia h6.

Ejemplo de pedido:
nlm 22425-010060X500

Indicación:
Las cremalleras tienen dientes fresados en la parte superior.
De esta forma, se dan tolerancias negativas con las medidas H y H1:
Hasta el módulo 2: -0,2 mm.
Módulos de 2,5 a 3: -0,3 mm.

Referencia	Módulo	B	D	H	H1	L
22425-010060X500	1	6	10	10	9	500
22425-010060X1000	1	6	10	10	9	1000
22425-010060X2000	1	6	10	10	9	2000
22425-015090X500	1,5	9	15	15	13,5	500
22425-015090X1000	1,5	9	15	15	13,5	1000
22425-015090X2000	1,5	9	15	15	13,5	2000
22425-020120X500	2	12	20	20	18	500
22425-020120X1000	2	12	20	20	18	1000
22425-020120X2000	2	12	20	20	18	2000
22425-025150X500	2,5	15	25	25	22,5	500
22425-025150X1000	2,5	15	25	25	22,5	1000
22425-025150X2000	2,5	15	25	25	22,5	2000
22425-030180X500	3	18	30	30	27	500
22425-030180X1000	3	18	30	30	27	1000
22425-030180X2000	3	18	30	30	27	2000

22430

Ruedas cónicas de acero, relación 1:1

Dentado fresado, dentado recto, ángulo de presión de 20°

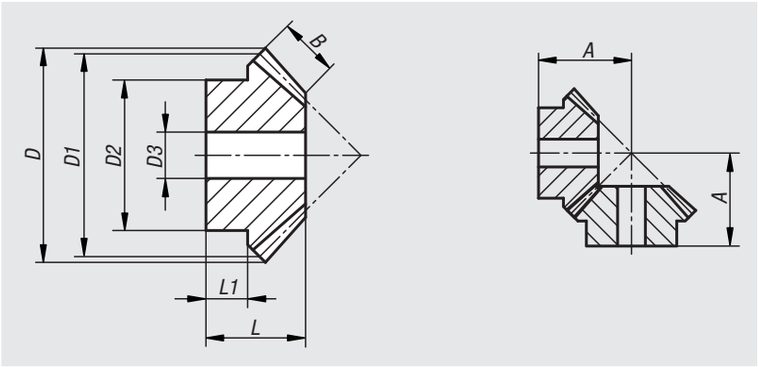

Material:
Acero 1.0503 (C45).

Versión:
Dentado fresado recto.
Ángulo de presión de 20°, acabado natural.
Ángulo axial = 90°.

Ejemplo de pedido:
nlm 22430-010110016

Indicación de pedido:
Las ruedas cónicas se suministran por piezas individuales. Para adquirir un par de ruedas cónicas, pida también la contrarrueda indicada.

Referencia	Relación de transmisión	Módulo	Número de dientes	A	B	D	D1	D2	D3	L	L1	Contrarrueda adecuada
22430-010110016	1:1	1	16	16	4	17,4	16	13,3	4	11,2	6,7	22430-010110016
22430-010110019	1:1	1	19	18	4	20,4	19	15,3	4	11,8	6,6	22430-010110019
22430-010110022	1:1	1	22	20	4,7	23,4	22	16,3	5	12,8	6,1	22430-010110022
22430-010110026	1:1	1	26	22	5,5	27,4	26	20,3	5	13,3	7	22430-010110026
22430-010110030	1:1	1	30	26	6,4	31,4	30	20,3	5	16	8	22430-010110030
22430-015110016	1:1	1,5	16	26	6	26,1	24	20,3	8	18,9	12,2	22430-015110016
22430-015110019	1:1	1,5	19	30	7	30,6	28,5	20,3	8	21,3	11,6	22430-015110019
22430-015110022	1:1	1,5	22	33	7,5	35,1	33	25,3	8	22,5	12,7	22430-015110022
22430-015110026	1:1	1,5	26	36	8,5	41,1	39	28,3	8	23,2	12	22430-015110026
22430-015110030	1:1	1,5	30	42	10	47,1	45	30	12	27,2	12,1	22430-015110030
22430-020110016	1:1	2	16	33	8	34,8	32	25,3	8	23,5	13,6	22430-020110016
22430-020110019	1:1	2	19	36	9	40,8	38	25,3	8	24,2	12	22430-020110019
22430-020110022	1:1	2	22	42	10	46,8	44	30,3	10	27,9	14	22430-020110022
22430-020110026	1:1	2	26	48	12	54,8	52	35,3	12	31,4	13,7	22430-020110026
22430-020110030	1:1	2	30	54	13	62,8	60	40,3	12	34,1	17	22430-020110030
22430-025110016	1:1	2,5	16	40	10	43,5	40	30,3	12	28,1	15,2	22430-025110016
22430-025110019	1:1	2,5	19	42	11	51	47,5	35,3	12	27,1	13	22430-025110019
22430-025110022	1:1	2,5	22	48	12	58,5	55	45,3	12	30,1	15,7	22430-025110022
22430-025110026	1:1	2,5	26	54	15	68,5	65	45,3	15	33,2	16	22430-025110026
22430-025110030	1:1	2,5	30	64	16	78,5	75	50,3	15	39	20	22430-025110030
22430-030110016	1:1	3	16	46	12	52,2	48	40,3	12	31,7	18,1	22430-030110016
22430-030110019	1:1	3	19	54	13	61,2	57	40,3	14	36	17,1	22430-030110019
22430-030110022	1:1	3	22	58	15	70,2	66	50,3	15	36,9	17,1	22430-030110022
22430-030110026	1:1	3	26	64	17	82,2	78	50,3	15	38,4	18	22430-030110026
22430-030110030	1:1	3	30	74	19	94,2	90	60,3	20	43,8	22	22430-030110030

22430

Ruedas cónicas de acero, relación 1:2

Dentado fresado, dentado recto, ángulo de presión de 20°

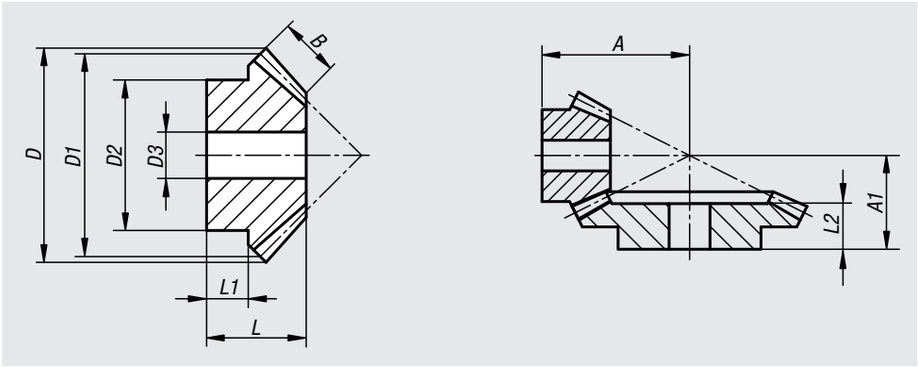

Material:
Acero 1.0503 (C45).

Versión:
Dentado fresado recto.
Ángulo de presión de 20°, acabado natural.
Ángulo axial = 90°.

Ejemplo de pedido:
nlm 22430-010120015

Indicación de pedido:
Las ruedas cónicas se suministran por piezas individuales. Para adquirir un par de ruedas cónicas, pida también la contrarrueda indicada.

Referencia	Relación de transmisión	Módulo	Número de dientes	A	A1	B	D	D1	D2	D3	L	L1	L2	Contrarrueda adecuada
22430-010120015	1:2	1	15	22	-	5	17,4	15	13,3	4	11,9	6,6	-	22430-010120030
22430-010120030	1:2	1	30	-	20	5	30,6	30	20,3	5	15,1	9	14	22430-010120015
22430-015120015	1:2	1,5	15	35	-	9	26,1	22,5	20,3	8	21,1	12	-	22430-015120030
22430-015120030	1:2	1,5	30	-	32	9	45,9	45	32,3	8	25,2	16	23	22430-015120015
22430-020120015	1:2	2	15	45	-	11,5	34,8	30	25,3	8	26	13,8	-	22430-020120030
22430-020120030	1:2	2	30	-	39	11,5	61,2	60	40,3	12	29,8	18	27	22430-020120015
22430-025120015	1:2	2,5	15	55	-	15	43,5	37,5	32,3	12	31,8	16,2	-	22430-025120030
22430-025120030	1:2	2,5	30	-	45	15	76,5	75	45,3	15	33,7	20	30	22430-025120015
22430-030120015	1:2	3	15	66	-	17	52,2	45	40,3	12	37,3	19,8	-	22430-030120030
22430-030120030	1:2	3	30	-	56	17	91,8	90	55,3	15	42,1	25	38	22430-030120015

22430

Ruedas cónicas de acero, relación 1:3

Dentado fresado, dentado recto, ángulo de presión de 20°

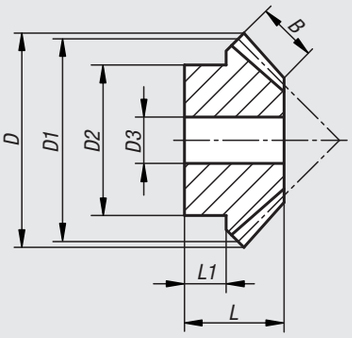

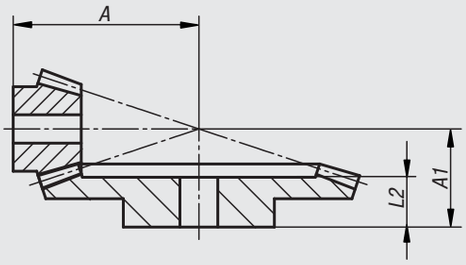

Material:
Acero 1.0503 (C45).

Versión:
Dentado fresado recto.
Ángulo de presión de 20°, acabado natural.
Ángulo axial = 90°.

Ejemplo de pedido:
nlm 22430-010130015

Indicación de pedido:
Las ruedas cónicas se suministran por piezas individuales. Para adquirir un par de ruedas cónicas, pida también la contrarrueda indicada.

Referencia	Relación de transmisión	Módulo	Número de dientes	A	A1	B	D	D1	D2	D3	L	L1	L2	Contrarrueda adecuada
22430-010130015	1:3	1	15	32	-	7,1	17,7	15	13,3	4	16,6	9,3	-	22430-010130045
22430-010130045	1:3	1	45	-	22	7,1	45,3	45	25,3	8	17,1	10	15	22430-010130015
22430-015130015	1:3	1,5	15	46	-	10,5	26,5	22,5	19,3	8	22,6	11,7	-	22430-015130045
22430-015130045	1:3	1,5	45	-	37	10,5	68,1	67,5	45,3	14	29,6	20	27	22430-015130015
22430-020130015	1:3	2	15	60	-	14	35,4	30	25,3	8	28,9	14,2	-	22430-020130045
22430-020130045	1:3	2	45	-	42	14	90,8	90	45,3	15	32,1	20	29	22430-020130015
22430-025130015	1:3	2,5	15	73	-	18	44,2	37,5	32,3	12	34,6	15,9	-	22430-025130045
22430-025130045	1:3	2,5	45	-	52	18	113,4	112,5	60,3	20	39,7	25	36	22430-025130015
22430-030130015	1:3	3	15	88	-	21	53	45	40,3	15	41,3	19,7	-	22430-030130045
22430-030130045	1:3	3	45	-	62	21	136,1	135	60,3	20	47,2	30	42,5	22430-030130015

22430

Ruedas cónicas de acero, relación 1:4

Dentado fresado, dentado recto, ángulo de presión de 20°

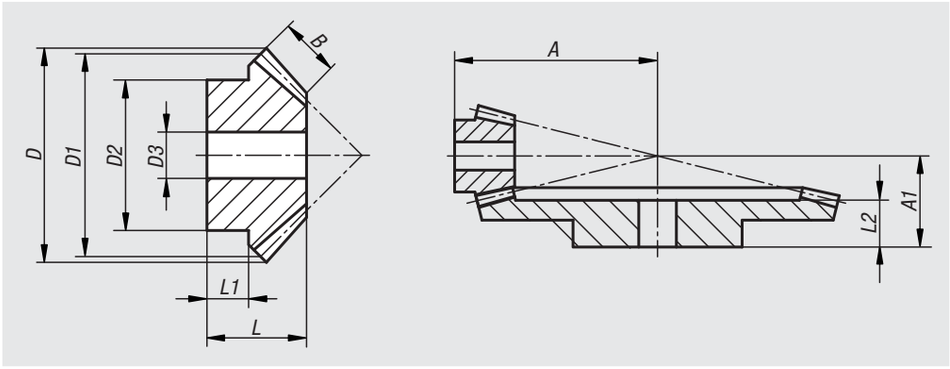

Material:
Acero 1.0503 (C45).

Versión:
Dentado fresado recto.
Ángulo de presión de 20°, acabado natural.
Ángulo axial = 90°.

Ejemplo de pedido:
nlm 22430-010140015

Indicación de pedido:
Las ruedas cónicas se suministran por piezas individuales. Para adquirir un par de ruedas cónicas, pida también la contrarrueda indicada.

Referencia	Relación de transmisión	Módulo	Número de dientes	A	A1	B	D	D1	D2	D3	L	L1	L2	Contrarrueda adecuada
22430-010140015	1:4	1	15	38	-	9,3	17,8	15	13,3	4	17,2	7,7	-	22430-010140060
22430-010140060	1:4	1	60	-	22	9,3	60,3	60	30,3	8	17,1	10	15	22430-010140015
22430-015140015	1:4	1,5	15	57	-	11	26,7	22,5	20,3	8	23	11,7	-	22430-015140060
22430-015140060	1:4	1,5	60	-	42	11	90,4	90	50,3	15	34	25	31	22430-015140015
22430-020140015	1:4	2	15	75	-	16	35,6	30	25,3	8	31	14,4	-	22430-020140060
22430-020140060	1:4	2	60	-	48	16	120,6	120	60,3	16	37,6	25	34	22430-020140015
22430-025140015	1:4	2,5	15	94	-	19	44,5	37,5	32,3	14	38,1	18,4	-	22430-025140060
22430-025140060	1:4	2,5	60	-	58	19	150,7	150	60,3	20	44,8	30	40	22430-025140015
22430-030140015	1:4	3	15	115	-	23	53,3	45	40,3	15	48,1	24,5	-	22430-030140060
22430-030140060	1:4	3	60	-	69	23	180,8	180	80,3	20	53,2	35	48	22430-030140015

Indicación técnica para juegos de engranajes de tornillo sinfín

Juego de engranajes de tornillo sinfín con avance a la derecha

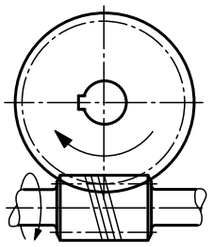

Las piezas de catálogo son de avance a la derecha. El avance a la izquierda para el sentido de giro opuesto en la rueda solo está disponible como fabricación especial a petición.

Montaje del engranaje de tornillo sinfín

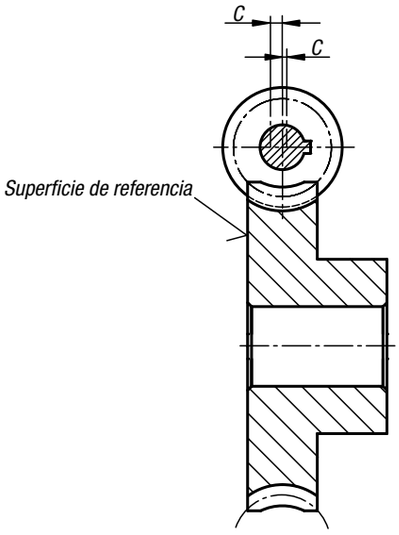

La superficie de referencia tolerada es decisiva para el alojamiento lateral de los engranajes de tornillo sinfín. La tolerancia lateral „c“ no debe exceder los 0,15 mm para todas las distancias entre ejes.

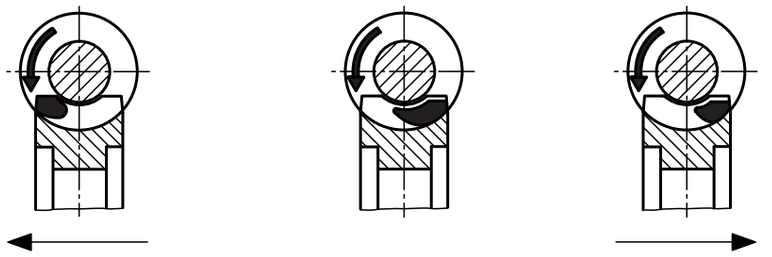

Desplazar la rueda en la dirección de la flecha | **Marcado correcto** | **Desplazar la rueda en la dirección de la flecha**

La comprobación de la posición de la huella de contacto en el estado instalado permite determinar si existe un error de montaje con respecto a la posición axial del engranaje de tornillo sinfín. La huella de contacto debe estar lo más cerca posible del lado de salida. Si el sentido de giro es alternante (funcionamiento con inversión) la huella deberá estar lo más cerca posible del centro.

Importante: En algunos casos las ranuras no cumplen las normas DIN. Observe los anchos de ranura especificados.

Eficiencia

La eficiencia generalmente depende de las siguientes condiciones:

- Ángulo de inclinación del tornillo
- Velocidad de deslizamiento
- Lubricante
- Calidad de la superficie
- Condiciones de montaje

La eficiencia aumenta a medida que crece la distancia entre ejes. Para distancias entre ejes pequeñas, por razones de espacio y costes, con frecuencia se utilizan cojinetes de deslizamiento cuyo coeficiente de fricción incrementado puede influir significativamente en la eficiencia global. Los valores de eficiencia indicados solo son válidos en condiciones de montaje óptimas.
Eficiencia de arranque: La película de lubricante entre los flancos de dientes solo se forma después de la puesta en marcha del engranaje. Esto resulta en una eficiencia de arranque aprox. un 30 % menor que la eficiencia de funcionamiento indicada en el catálogo.

Bloqueo automático

El bloqueo automático se ve influenciado por el ángulo de inclinación, la rugosidad de la superficie de los flancos, la velocidad de deslizamiento, el lubricante y el calentamiento. Se distingue entre el bloqueo automático dinámico y estático.
Bloqueo automático dinámico: ángulo de inclinación de hasta 3º para la lubricación con grasa; ángulo de inclinación de hasta 2,5º para la lubricación con aceites sintéticos.
Bloqueo automático estático: ángulo de inclinación de 3º a 5º para la lubricación con grasa; ángulo de inclinación de 2,5º a 4,5º para la lubricación con aceites sintéticos. El bloqueo automático no está disponible para ángulos de inclinación superiores a 4,5º o 5º. Las sacudidas o vibraciones pueden anular el bloqueo automático. Además, varios factores relacionados con la lubricación, la velocidad de deslizamiento y la carga pueden favorecer las propiedades deslizantes hasta tal punto que afecten negativamente al bloqueo automático. Por esta razón, no es posible asumir obligaciones de garantía con respecto al bloqueo automático.

Polígono Industrial O Rebullón s/n. 36416 - Mos - España - rodavigo@rodavigo.com

Indicación técnica para juegos de engranajes de tornillo sinfín

Indicaciones sobre los pares y la vida útil

Las indicaciones sobre los pares se refieren a un número de revoluciones de 2.800 r.p.m. del tornillo sinfín. Si se reduce el número de revoluciones del tornillo, los pares aumentan por los siguientes factores:

n1	2800 rpm	1400 rpm	950 rpm	700 rpm	500 rpm	250 rpm	125 rpm
Factor n1	1	1,12	1,2	1,26	1,33	1,49	1,67

Se parte de una vida útil de aprox. 3.000 h. La vida útil puede acortarse o alargarse dependiendo de los siguientes factores:

Vida útil	aprox. 3000 h	aprox. 1500 h	aprox. 6000 h
Factor Lh	1	1,4	0,71

Ejemplo de cálculo (sin tener en cuenta las condiciones de funcionamiento)

Tamaño de la distancia entre ejes del juego de ruedas 40 mm, relación de transmisión 1:35, lubricación con aceite mineral, número de revoluciones del tornillo sinfín 700 r.p.m., vida útil 1.500 h

¿Qué par de salida se calcula en el engranaje de tornillo sinfín?

Par de salida = T2 (aceite mineral) x n (factor) x L (factor) <= punto de rotura

= 37,2 Nm x 1,26 x 1,4

= 65,6 Nm

¡Atención! El par de salida está limitado al alcance del punto de rotura de la rueda dentada. El punto de rotura se alcanza con un factor de aprox. 3 (o 300 %) de las indicaciones del catálogo.

T2 para aceite mineral = 37,2 Nm x 3 = 111,6 Nm.

Ejemplo de cálculo (teniendo en cuenta las condiciones de funcionamiento)

Factores de funcionamiento

Debido a la diversidad de posibilidades de uso, los factores de servicio son valores orientativos recomendados que podrán aplicarse a discreción. En la puesta en servicio hay que tener en cuenta siempre que, independientemente del modo de servicio, la carcasa no debe alcanzar una temperatura de servicio de más de 80°C.

Choques en el accionamiento	Ninguno	Medio	Fuerte
Factor de funcionamiento f1	1	1,2	1,5

Frecuencia de arranque	10/h	60/h	360/h
Factor de arranque f2	1	1,1	1,2

Tiempo de funcionamiento ED	<40%	<70%	<100%
Factor de tiempo de funcionamiento f3	1	1,15	1,3

Tamaño de juego de engranaje distancia al eje 40 mm, relación de transmisión 1:35, T2=65,6 Nm (ver el cálculo arriba) pero con condiciones de uso con fuertes impactos / 360 arranques por hora/ 100% de duración de funcionamiento.

$$\textbf{Par de salida} = \frac{T2}{f1 \times f2 \times f3} = \frac{65{,}6\text{Nm}}{1{,}5 \times 1{,}2 \times 1{,}3} = 28\text{Nm}$$

La relación entre vida útil, velocidad de revoluciones y par se puede calcular con la fórmula simplificada siguiente

Cálculo de la vida útil (Lh nuevo) con par de apriete necesario (T2 nuevo)	$L_{h\ nuevo} = \left(\frac{T2_{\ nom.} \times \text{Factor } n_1}{T2_{\ nuevo}}\right)^2 \bullet L_{h\ nom.}$	T2 nominal = Par de salida según especificación del catálogo Lh nominal = Especificaciones de vida útil según catálogo aprox. 3000 h

Cálculo del par (T2 nuevo) con vida útil necesaria (L h nuevo)	$T2_{\ nuevo} = \frac{T2_{\ nom.} \times \text{Factor } n_1}{\sqrt{\frac{L_{h\ nuevo}}{L_{h\ nom.}}}}$

Polígono Industrial O Rebullón s/n. 36416 - Mos - España - rodavigo@rodavigo.com

22500

Conjuntos de rueda helicoidal de paso derecho

Distancia entre ejes de 17 mm

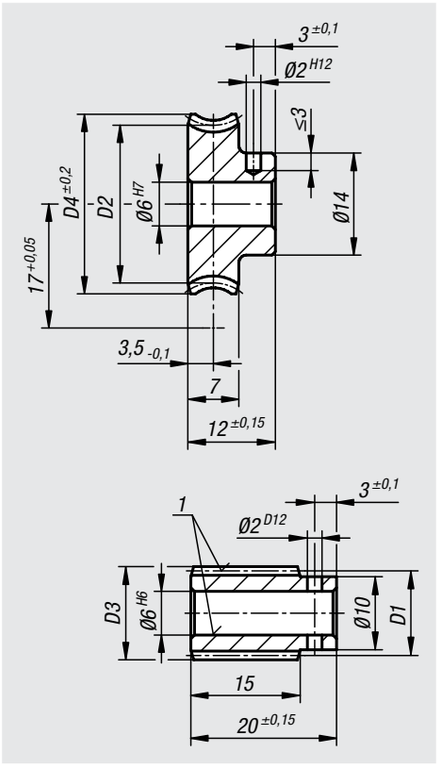

Material:
Tornillo sinfín de acero.
Rueda helicoidal de CuZn37Mn3Al2PbSi-S40.

Versión:
Tornillo sinfín de avance derecho, templado por cementación HV 620 – 700, cantos y perforación pulidos.

Ejemplo de pedido:
nlm 22500-171002 Tornillo sinfín
nlm 22500-172002 Rueda helicoidal

Indicación de pedido:
Las ruedas/tornillos sinfín solo se pueden combinar con la misma distancia entre ejes y la misma relación de transmisión respecto a un conjunto de rueda helicoidal.

Indicación:
Los conjuntos de rueda helicoidal están formados por un tornillo sinfín, y una rueda helicoidal. Sirven para fabricar engranajes helicoidales con eje en ángulo de 90º. Los engranajes helicoidales permiten hacer transmisiones muy grandes a lento en solo un paso.

El dentado presenta laterales en forma de K y su ángulo de ataque es de 15º. Los conjuntos de rueda helicoidal se suministran ya perforados.

Los pares de salida T2 indicados son los pares permitidos para la rueda helicoidal. Son aplicables a una velocidad de entrada al tornillo sinfín de 2800 rpm.

Los conjuntos de rueda helicoidal son aptos para funcionamiento continuo a altas revoluciones y altos momentos de torsión.

Atención:
22500-171002: Tornillo sinfín solo pulido.
22500-172002: Rueda helicoidal dentada.

22500-171050: El tornillo sinfín tiene un diámetro del cubo de 9 mm.

Indicación sobre el dibujo:
1) Pulido

22500

Conjuntos de rueda helicoidal de paso derecho

Distancia entre ejes de 17 mm

Referencia sin fin	Referencia rueda helicoidal	Relación de transmisión	Ángulo de pendiente	Módulo	Z1	D1	D3	Z2	D2	D4
22500-171002	**22500-172002**	-/2,25:1	48° 15	0,9	8/-	10,15/-	11,95/-	-/18	-/23,85	-/25,63
22500-171004	**22500-172004**	-/4,5:1	21° 50	0,75	6/-	12,1/-	13,6/-	-/27	-/21,9	-/24,6
22500-171005	**22500-172005**	-/5:1	21° 37	0,7	6/-	11,4/-	12,8/-	-/30	-/22,6	-/24,6
22500-171007	**22500-172007**	-/7:1	14° 4	1	3/-	12,34/-	14,34/-	-/21	-/21,66	-/24,6
22500-171009	**22500-172009**	-/9:1	9° 40	0,75	3/-	13,4/-	14,9/-	-/27	-/20,6	-/22,7
22500-171010	**22500-172010**	-/10:1	11° 48	0,75	3/-	11/-	12,5/-	-/30	-/23	-/24,6
22500-171015	**22500-172015**	-/15:1	7° 38	0,75	2/-	11,3/-	12,8/-	-/30	-/22,7	-/24,6
22500-171025	**22500-172025**	-/25:1	4° 32	0,9	1/-	11,4/-	13,2/-	-/25	-/22,6	-/24,6
22500-171030	**22500-172030**	-/30:1	3° 45	0,75	1/-	11,45/-	12,95/-	-/30	-/22,55	-/24,6
22500-171040	**22500-172040**	-/40:1	2° 3	0,5	1/-	13,98/-	14,98/-	-/40	-/20,02	-/21,6
22500-171050	**22500-172050**	-/50:1	3° 12	0,5	1/-	8,95/-	9,95/-	-/50	-/25,05	-/27,2
22500-171060	**22500-172060**	-/60:1	2° 18	0,4	1/-	9,95/-	10,75/-	-/60	-/24,05	-/26
22500-171075	**22500-172075**	-/75:1	1° 28	0,3	1/-	11,74/-	12,34/-	-/75	-/22,26	-/24
22500-171080	**22500-172080**	-/80:1	1° 43	0,3	1/-	10/-	10,84/-	-/80	-/24	-/25,1

Referencia sin fin	Referencia rueda helicoidal	Relación de transmisión	Par de salida T2 (Nm) Grasa mineral	Par de salida T2 (Nm) Aceite mineral	Par de salida T2 (Nm) Aceite sintético
22500-171002	**22500-172002**	-/2,25:1	1,1	1,3	1,6
22500-171004	**22500-172004**	-/4,5:1	1,7	2	2,6
22500-171005	**22500-172005**	-/5:1	1,8	2,2	2,7
22500-171007	**22500-172007**	-/7:1	1,6	1,9	2,4
22500-171009	**22500-172009**	-/9:1	1,5	1,8	2,2
22500-171010	**22500-172010**	-/10:1	1,9	2,3	2,8
22500-171015	**22500-172015**	-/15:1	1,9	2,3	2,8
22500-171025	**22500-172025**	-/25:1	1,8	2,2	2,7
22500-171030	**22500-172030**	-/30:1	1,9	2,3	2,8
22500-171040	**22500-172040**	-/40:1	1,4	1,7	2,1
22500-171050	**22500-172050**	-/50:1	1	1,2	1,5
22500-171060	**22500-172060**	-/60:1	1,6	1,9	2,4
22500-171075	**22500-172075**	-/75:1	1,5	1,8	2,2
22500-171080	**22500-172080**	-/80:1	1,5	1,8	2,2

22500

Conjuntos de rueda helicoidal de paso derecho

Distancia entre ejes de 22,62 mm

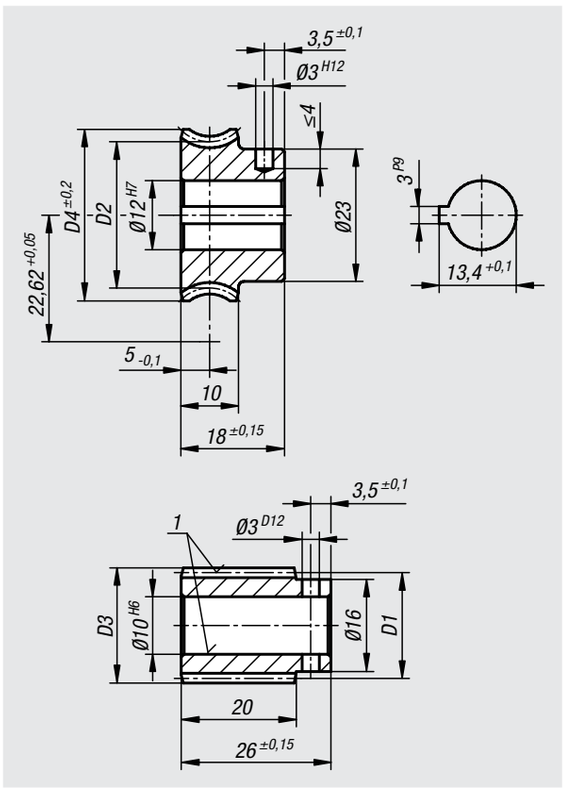

Material:
Tornillo sinfín de acero.
Rueda helicoidal de CuZn37Mn3Al2PbSi-S40.

Versión:
Tornillo sinfín de avance derecho, templado por cementación HV 620 – 700, cantos y perforación pulidos.

Ejemplo de pedido:
nlm 22500-221003 Tornillo sinfín
nlm 22500-222003 Rueda helicoidal

Indicación de pedido:
Las ruedas/tornillos sinfín solo se pueden combinar con la misma distancia entre ejes y la misma relación de transmisión respecto a un conjunto de rueda helicoidal.

Indicación:
Los conjuntos de rueda helicoidal están formados por un tornillo sinfín, y una rueda helicoidal. Sirven para fabricar engranajes helicoidales con eje en ángulo de 90º. Los engranajes helicoidales permiten hacer transmisiones muy grandes a lento en solo un paso.

El dentado presenta laterales en forma de K y su ángulo de ataque es de 15º. Los conjuntos de rueda helicoidal se suministran ya perforados.

Los pares de salida T2 indicados son los pares permitidos para la rueda helicoidal. Son aplicables a una velocidad de entrada al tornillo sinfín de 2800 rpm.

Los conjuntos de rueda helicoidal son aptos para funcionamiento continuo a altas revoluciones y altos momentos de torsión.

Indicación sobre el dibujo:
1) Pulido

22500

Conjuntos de rueda helicoidal de paso derecho

Distancia entre ejes de 22,62 mm

Referencia sin fin	Referencia rueda helicoidal	Relación de transmisión	Ángulo de pendiente	Módulo	Z1	D1	D3	Z2	D2	D4
22500-221003	**22500-222003**	-/3:1	17° 36	1	7/-	23,15/-	25,15/-	-/21	-/22,09	-/24,8
22500-221004	**22500-222004**	-/4:1	19° 32	1,25	5/-	18,7/-	21,2/-	-/20	-/26,54	-/29,8
22500-221007	**22500-222007**	-/7:1	11° 46	1,25	3/-	18,4/-	20,9/-	-/21	-/26,84	-/29,8
22500-221010	**22500-222010**	-/10,5:1	7° 41	1,25	2/-	18,7/-	21,2/-	-/21	-/26,54	-/29,8
22500-221021	**22500-222021**	-/21:1	3° 48	1,25	1/-	18,9/-	21,4/-	-/21	-/26,34	-/29,8
22500-221030	**22500-222030**	-/30:1	2° 50	0,9	1/-	18,2/-	20/-	-/30	-/27,04	-/29,8
22500-221040	**22500-222040**	-/40:1	2° 20	0,7	1/-	17,2/-	18,6/-	-/40	-/28,04	-/29,8

Referencia sin fin	Referencia rueda helicoidal	Relación de transmisión	Par de salida T2 (Nm) Grasa mineral	Par de salida T2 (Nm) Aceite mineral	Par de salida T2 (Nm) Aceite sintético
22500-221003	**22500-222003**	/3:1	2,2	2,6	3,3
22500-221004	**22500-222004**	/4:1	3,6	4,3	5,4
22500-221007	**22500-222007**	/7:1	3,6	4,3	5,4
22500-221010	**22500-222010**	/10,5:1	3,4	4,1	5,1
22500-221021	**22500-222021**	/21:1	3,4	4,1	5,1
22500-221030	**22500-222030**	/30:1	3,6	4,3	5,4
22500-221040	**22500-222040**	/40:1	3,9	4,7	5,8

22500

Conjuntos de rueda helicoidal de paso derecho

Distancia entre ejes de 25 mm

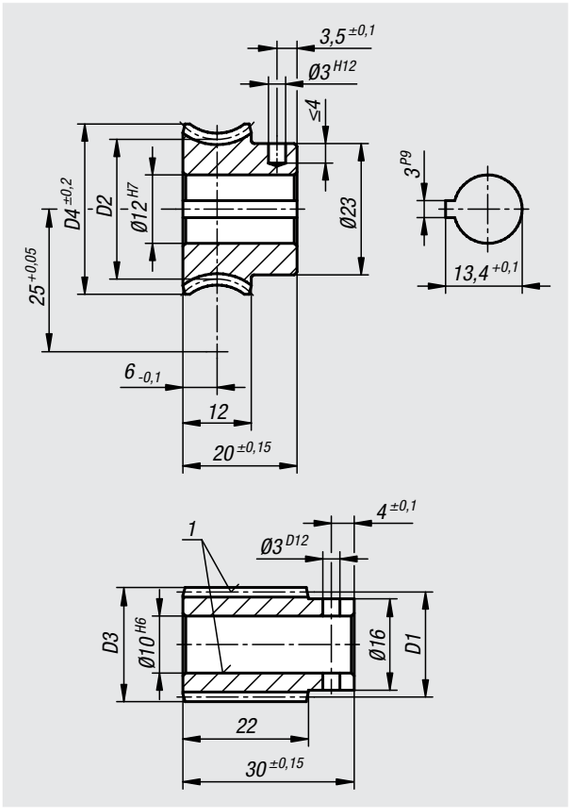

Material:
Tornillo sinfín de acero.
Rueda helicoidal de CuZn37Mn3Al2PbSi-S40.

Versión:
Tornillo sinfín de avance derecho, templado por cementación HV 620 – 700, cantos y perforación pulidos.

Ejemplo de pedido:
nlm 22500-251004 Tornillo sinfín
nlm 22500-252004 Rueda helicoidal

Indicación de pedido:
Las ruedas/tornillos sinfín solo se pueden combinar con la misma distancia entre ejes y la misma relación de transmisión respecto a un conjunto de rueda helicoidal.

Indicación:
Los conjuntos de rueda helicoidal están formados por un tornillo sinfín, y una rueda helicoidal. Sirven para fabricar engranajes helicoidales con eje en ángulo de 90º. Los engranajes helicoidales permiten hacer transmisiones muy grandes a lento en solo un paso.

El dentado presenta laterales en forma de K y su ángulo de ataque es de 15º. Los conjuntos de rueda helicoidal se suministran ya perforados.

Los pares de salida T2 indicados son los pares permitidos para la rueda helicoidal. Son aplicables a una velocidad de entrada al tornillo sinfín de 2800 rpm.

Los conjuntos de rueda helicoidal son aptos para funcionamiento continuo a altas revoluciones y altos momentos de torsión.

Indicación sobre el dibujo:
1) Pulido

22500

Conjuntos de rueda helicoidal de paso derecho

Distancia entre ejes de 25 mm

Referencia sin fin	Referencia rueda helicoidal	Relación de transmisión	Ángulo de pendiente	Módulo	Z1	D1	D3	Z2	D2	D4
22500-251004	**22500-252004**	-/4:1	20° 29	1,4	5/-	20/-	22,8/-	-/20	-/30	-/33,5
22500-251005	**22500-252005**	-/5:1	19° 15	1,5	4/-	18,2/-	21,2/-	-/20	-/31,8	-/34,8
22500-251006	**22500-252006**	-/6,5:1	13° 52	1,15	4/-	19,2/-	21,5/-	-/26	-/30,8	-/34,8
22500-251010	**22500-252010**	-/10:1	8° 48	1,5	2/-	19,6/-	22,6/-	-/20	-/30,4	-/34,8
22500-251015	**22500-252015**	-/15:1	6° 29	1	2/-	17,7/-	19,7/-	-/30	-/32,3	-/34,8
22500-251020	**22500-252020**	-/20:1	4° 19	1,5	1/-	19,9/-	22,9/-	-/20	-/30,1	-/34,8
22500-251025	**22500-252025**	-/25:1	2° 18	1	1/-	24,96/-	26,96/-	-/25	-/25,04	-/27,8
22500-251030	**22500-252030**	-/30:1	2° 53	1	1/-	19,9/-	21,9/-	-/30	-/30,1	-/33,5
22500-251040	**22500-252040**	-/40:1	2° 33	0,8	1/-	17,96/-	19,56/-	-/40	-/32,04	-/34,8
22500-251050	**22500-252050**	-/50:1	1° 43	0,6	1/-	19,96/-	21,16/-	-/50	-/30,04	-/33,5

Referencia sin fin	Referencia rueda helicoidal	Relación de transmisión	Par de salida T2 (Nm) Grasa mineral	Par de salida T2 (Nm) Aceite mineral	Par de salida T2 (Nm) Aceite sintético
22500-251004	**22500-252004**	-/4:1	5,1	6,1	7,6
22500-251005	**22500-252005**	-/5:1	6,5	7,8	9,7
22500-251006	**22500-252006**	-/6,5:1	6	7,2	9
22500-251010	**22500-252010**	-/10:1	5,9	7,1	8,8
22500-251015	**22500-252015**	-/15:1	5,7	6,8	8,5
22500-251020	**22500-252020**	-/20:1	5,8	7	8,7
22500-251025	**22500-252025**	-/25:1	4,1	4,9	6,1
22500-251030	**22500-252030**	-/30:1	5,9	7,1	8,8
22500-251040	**22500-252040**	-/40:1	6,2	7,4	9,3
22500-251050	**22500-252050**	-/50:1	5,1	6,1	7,6

Polígono Industrial O Rebullón s/n. 36416 - Mos - España - rodavigo@rodavigo.com

22500

Conjuntos de rueda helicoidal de paso derecho

Distancia entre ejes de 31 mm

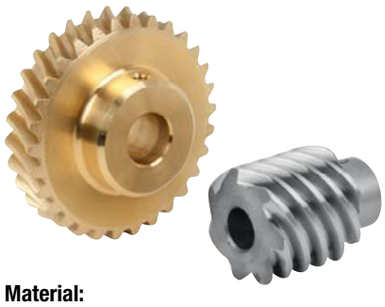

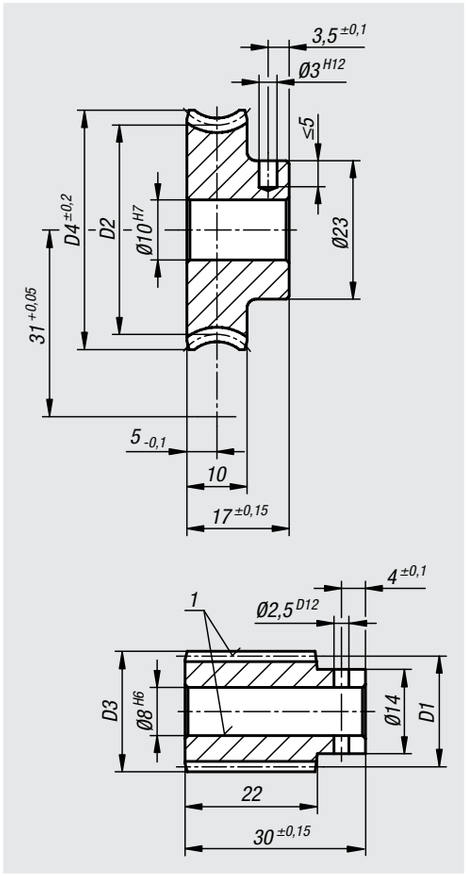

Material:
Tornillo sinfín de acero.
Rueda helicoidal de CuZn37Mn3Al2PbSi-S40.

Versión:
Tornillo sinfín de avance derecho, templado por cementación HV 620 – 700, cantos y perforación pulidos.

Ejemplo de pedido:
nlm 22500-311002 Tornillo sinfín
nlm 22500-312002 Rueda helicoidal

Indicación de pedido:
Las ruedas/tornillos sinfín solo se pueden combinar con la misma distancia entre ejes y la misma relación de transmisión respecto a un conjunto de rueda helicoidal.

Indicación:
Los conjuntos de rueda helicoidal están formados por un tornillo sinfín, y una rueda helicoidal. Sirven para fabricar engranajes helicoidales con eje en ángulo de 90º. Los engranajes helicoidales permiten hacer transmisiones muy grandes a lento en solo un paso.

El dentado presenta laterales en forma de K y su ángulo de ataque es de 15º. Los conjuntos de rueda helicoidal se suministran ya perforados.

Los pares de salida T2 indicados son los pares permitidos para la rueda helicoidal. Son aplicables a una velocidad de entrada al tornillo sinfín de 2800 rpm.

Los conjuntos de rueda helicoidal son aptos para funcionamiento continuo a altas revoluciones y altos momentos de torsión.

Indicación sobre el dibujo:
1) Pulido

Referencia sin fin	Referencia rueda helicoidal	Relación de transmisión	Ángulo de pendiente	Módulo	Z1	D1	D3	Z2	D2	D4
22500-311002	**22500-312002**	-/2,5:1	45° 15	1,25	10/-	17,6/-	20,1/-	-/25	-/44,4	-/46,9
22500-311003	**22500-312003**	-/3:1	35° 10	1,15	10/-	19,97/-	22,27/-	-/30	-/42,03	-/44,5
22500-311004	**22500-312004**	-/4,28:1	25° 24	1,25	7/-	20,4/-	22,9/-	-/30	-/41,6	-/45
22500-311005	**22500-312005**	-/5:1	23° 46	1,3	6/-	19,35/-	21,95/-	-/30	-/42,65	-/46,5
22500-311006	**22500-312006**	-/6:1	18° 13	1,3	5/-	20,8/-	23,4/-	-/30	-/41,2	-/45
22500-311007	**22500-312007**	-/7:1	20° 32	1,5	4/-	17,1/-	20,1/-	-/28	-/44,9	-/48,8
22500-311008	**22500-312008**	-/8,33:1	19° 49	1,75	3/-	15,5/-	19/-	-/25	-/46,5	-/51
22500-311010	**22500-312010**	-/10:1	12° 50	1,4	3/-	18,9/-	21,7/-	-/30	-/43,1	-/47
22500-311012	**22500-312012**	-/12:1	13° 55	1,25	3/-	15,6/-	18,1/-	-/36	-/46,4	-/50
22500-311015	**22500-312015**	-/15:1	10° 40	1,5	2/-	16,2/-	19,2/-	-/30	-/45,8	-/50
22500-311018	**22500-312018**	-/18:1	8° 44	1,25	2/-	16,46/-	18,96/-	-/36	-/45,54	-/48,8
22500-311020	**22500-312020**	-/20:1	7° 49	0,75	3/-	16,54/-	18,04/-	-/60	-/45,46	-/48
22500-311022	**22500-312022**	-/22:1	6° 29	1	2/-	17,7/-	19,7/-	-/44	-/44,3	-/48

22500

Conjuntos de rueda helicoidal de paso derecho

Distancia entre ejes de 31 mm

Referencia sin fin	Referencia rueda helicoidal	Relación de transmisión	Ángulo de pendiente	Módulo	Z1	D1	D3	Z2	D2	D4
22500-311023	22500-312023	-/23:1	7° 29	2	1/-	15,35/-	19,35/-	-/23	-/46,65	-/52
22500-311024	22500-312024	-/24:1	5° 4	1,75	1/-	19,8/-	23,3/-	-/24	-/42,2	-/47
22500-311025	22500-312025	-/25:1	5° 35	1,75	1/-	18/-	21,5/-	-/25	-/44	-/48,5
22500-311028	22500-312028	-/28:1	4° 20	1,5	1/-	19,85/-	22,85/-	-/28	-/42,15	-/46,5
22500-311030	22500-312030	-/30:1	5° 7	1,5	1/-	16,8/-	19,8/-	-/30	-/45,2	-/48,8
22500-311032	22500-312032	-/32:1	4° 45	1,4	1/-	16,9/-	19,7/-	-/32	-/45,1	-/48,8
22500-311038	22500-312038	-/38:1	5° 1	1,25	1/-	14,3/-	16,8/-	-/38	-/47,7	-/51,2
22500-311045	22500-312045	-/45:1	3° 23	1	1/-	16,93/-	18,93/-	-/45	-/45,07	-/48
22500-311050	22500-312050	-/50:1	3° 3	0,9	1/-	16,9/-	18,7/-	-/50	-/45,1	-/48
22500-311055	22500-312055	-/55:1	4° 12	0,9	1/-	12,3/-	14,1/-	-/55	-/49,7	-/52
22500-311060	22500-312060	-/60:1	2° 33	0,75	1/-	16,9/-	18,4/-	-/60	-/45,1	-/48
22500-311070	22500-312070	-/70:1	3° 7	0,7	1/-	12,9/-	14,3/-	-/70	-/49,1	-/52
22500-311075	22500-312075	-/75:1	2° 2	0,6	1/-	16,9/-	18,1/-	-/75	-/45,1	-/47
22500-311090	22500-312090	-/90:1	1° 41	0,5	1/-	17/-	18/-	-/90	-/45	-/48
22500-311100	22500-312100	-/100:1	2° 24	0,5	1/-	11,96/-	12,96/-	-/100	-/50,04	-/52,7

Referencia sin fin	Referencia rueda helicoidal	Relación de transmisión	Par de salida T2 (Nm) Grasa mineral	Par de salida T2 (Nm) Aceite mineral	Par de salida T2 (Nm) Aceite sintético
22500-311002	22500-312002	-/2,5:1	4,4	5,3	6,6
22500-311003	22500-312003	-/3:1	4,5	5,4	6,7
22500-311004	22500-312004	-/4,28:1	9	10,8	13,5
22500-311005	22500-312005	-/5:1	9,5	11,4	14,2
22500-311006	22500-312006	-/6:1	7,6	9,1	11,4
22500-311007	22500-312007	-/7:1	9,7	11,6	14,5
22500-311008	22500-312008	-/8,33:1	10	12	15
22500-311010	22500-312010	-/10:1	9,5	11,4	14,2
22500-311012	22500-312012	-/12:1	12,1	14,5	18,1
22500-311015	22500-312015	-/15:1	10,7	12,8	16
22500-311018	22500-312018	-/18:1	10,3	12,4	15,4
22500-311020	22500-312020	-/20:1	8,3	10	12,4
22500-311022	22500-312022	-/22:1	9,6	11,5	14,4
22500-311023	22500-312023	-/23:1	10,5	12,6	15,7
22500-311024	22500-312024	-/24:1	9,2	11	13,8
22500-311025	22500-312025	-/25:1	9,6	11,5	14,4
22500-311028	22500-312028	-/28:1	9,1	10,9	13,6
22500-311030	22500-312030	-/30:1	10,3	12,4	15,4
22500-311032	22500-312032	-/32:1	10,2	12,2	15,3
22500-311038	22500-312038	-/38:1	11,4	13,7	17,1
22500-311045	22500-312045	-/45:1	9,5	11,4	14,2
22500-311050	22500-312050	-/50:1	9	10,8	13,5
22500-311055	22500-312055	-/55:1	10,4	12,5	15,6
22500-311060	22500-312060	-/60:1	8,2	9,8	12,3
22500-311070	22500-312070	-/70:1	9	10,8	13,5
22500-311075	22500-312075	-/75:1	7,3	8,8	10,9
22500-311090	22500-312090	-/90:1	6,4	7,7	9,6
22500-311100	22500-312100	-/100:1	7,4	8,9	11,1

22500

Conjuntos de rueda helicoidal de paso derecho

Distancia entre ejes de 33 mm

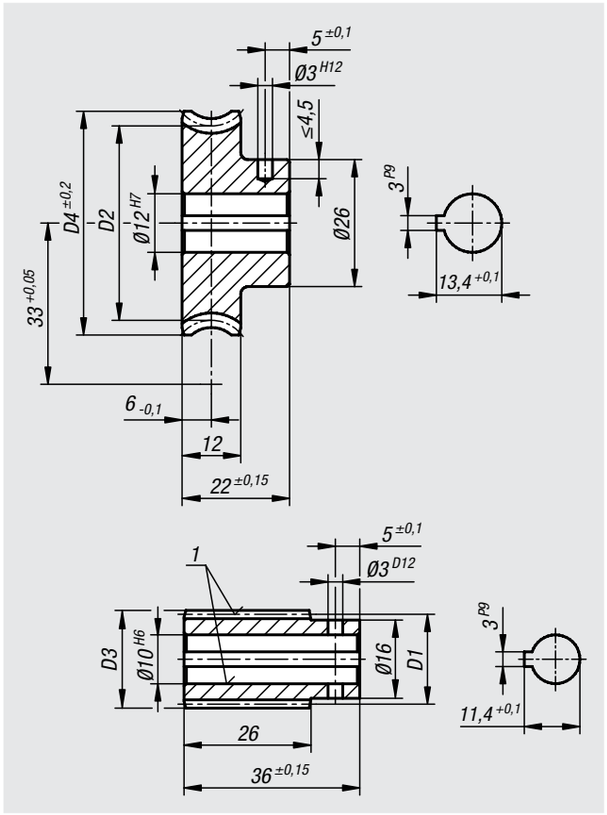

Material:
Tornillo sinfín de acero.
Rueda helicoidal de CuZn37Mn3Al2PbSi-S40.

Versión:
Tornillo sinfín de avance derecho, templado por cementación HV 620 – 700, cantos y perforación pulidos.

Ejemplo de pedido:
nlm 22500-331003 Tornillo sinfín
nlm 22500-332003 Rueda helicoidal

Indicación de pedido:
Las ruedas/tornillos sinfín solo se pueden combinar con la misma distancia entre ejes y la misma relación de transmisión respecto a un conjunto de rueda helicoidal.

Indicación:
Los conjuntos de rueda helicoidal están formados por un tornillo sinfín, y una rueda helicoidal. Sirven para fabricar engranajes helicoidales con eje en ángulo de 90º. Los engranajes helicoidales permiten hacer transmisiones muy grandes a lento en solo un paso.

El dentado presenta laterales en forma de K y su ángulo de ataque es de 15º. Los conjuntos de rueda helicoidal se suministran ya perforados.

Los pares de salida T2 indicados son los pares permitidos para la rueda helicoidal. Son aplicables a una velocidad de entrada al tornillo sinfín de 2800 rpm.

Los conjuntos de rueda helicoidal son aptos para funcionamiento continuo a altas revoluciones y altos momentos de torsión.

Indicación sobre el dibujo:
1) Pulido

Conjuntos de rueda helicoidal de paso derecho

Distancia entre ejes de 33 mm

Referencia sin fin	Referencia rueda helicoidal	Relación de transmisión	Ángulo de pendiente	Módulo	Z1	D1	D3	Z2	D2	D4
22500-331003	**22500-332003**	-/3,5:1	25° 57	1,75	6/-	24/-	27,5/-	-/21	-/42	-/47
22500-331005	**22500-332005**	-/5:1	20° 50	2	4/-	22,5/-	26,5/-	-/20	-/43,5	-/49
22500-331007	**22500-332007**	-/7:1	15° 32	1,5	4/-	22,4/-	25,4/-	-/28	-/43,6	-/48
22500-331010	**22500-332010**	-/10:1	13° 10	1,5	3/-	19,75/-	22,75/-	-/30	-/46,25	-/51
22500-331011	**22500-332011**	-/11,33:1	10° 42	1,3	3/-	21/-	23,6/-	-/34	-/45	-/49,2
22500-331012	**22500-332012**	-/12:1	11° 14	1,9	2/-	19,5/-	23,3/-	-/24	-/46,5	-/52
22500-331015	**22500-332015**	-/15:1	8° 25	1,5	2/-	20,5/-	23,5/-	-/30	-/45,5	-/50
22500-331016	**22500-332016**	-/16:1	10° 1	1,5	2/-	17,24/-	20,24/-	-/32	-/48,76	-/53
22500-331017	**22500-332017**	-/17:1	9° 3	1,4	2/-	17,8/-	20,6/-	-/34	-/48,2	-/52,5
22500-331018	**22500-332018**	-/18:1	6° 57	1,25	2/-	20,65/-	23,15/-	-/36	-/45,35	-/49,2
22500-331020	**22500-332020**	-/20:1	6° 43	1,15	2/-	19,66/-	21,96/-	-/40	-/46,34	-/50,5
22500-331024	**22500-332024**	-/24:1	5° 27	1,9	1/-	20/-	23,8/-	-/24	-/46	-/51
22500-331028	**22500-332028**	-/28:1	3° 36	1,5	1/-	23,9/-	26,9/-	-/28	-/42,1	-/46,6
22500-331030	**22500-332030**	-/30:1	4° 8	1,5	1/-	20,85/-	23,85/-	-/30	-/45,15	-/50
22500-331032	**22500-332032**	-/32:1	4° 50	1,5	1/-	17,8/-	20,8/-	-/32	-/48,2	-/52,5
22500-331038	**22500-332038**	-/38:1	3° 55	1,25	1/-	18,28/-	20,76/-	-/38	-/47,74	-/51,6
22500-331050	**22500-332050**	-/50:1	2° 27	0,9	1/-	21/-	22,8/-	-/50	-/45	-/48
22500-331056	**22500-332056**	-/56:1	2° 10	0,8	1/-	21,15/-	22,75/-	-/56	-/44,85	-/48
22500-331060	**22500-332060**	-/60:1	2° 33	0,8	1/-	17,96/-	19,56/-	-/60	-/48,04	-/51,5
22500-331072	**22500-332072**	-/72:1	1° 30	0,6	1/-	22,8/-	24/-	-/72	-/43,2	-/46
22500-331075	**22500-332075**	-/75:1	1° 41	0,6	1/-	20,5/-	21,7/-	-/75	-/45,5	-/48

Referencia sin fin	Referencia rueda helicoidal	Relación de transmisión	Par de salida T2 (Nm) Grasa mineral	Par de salida T2 (Nm) Aceite mineral	Par de salida T2 (Nm) Aceite sintético
22500-331003	**22500-332003**	-/3,5:1	10,1	12,1	15,1
22500-331005	**22500-332005**	-/5:1	10,6	12,7	15,9
22500-331007	**22500-332007**	-/7:1	12,2	14,6	18,3
22500-331010	**22500-332010**	-/10:1	13,3	16	19,9
22500-331011	**22500-332011**	-/11,33:1	13,3	16	19,9
22500-331012	**22500-332012**	-/12:1	13,5	16,2	20,2
22500-331015	**22500-332015**	-/15:1	13	15,6	19,5
22500-331016	**22500-332016**	-/16:1	14	16,8	21
22500-331017	**22500-332017**	-/17:1	14,2	17	21,3
22500-331018	**22500-332018**	-/18:1	12,6	15,1	18,9
22500-331020	**22500-332020**	-/20:1	12,7	15,2	19
22500-331024	**22500-332024**	-/24:1	13,2	15,8	19,8
22500-331028	**22500-332028**	-/28:1	11,2	13,4	16,8
22500-331030	**22500-332030**	-/30:1	12,7	15,2	19
22500-331032	**22500-332032**	-/32:1	13,5	16,2	20,2
22500-331038	**22500-332038**	-/38:1	13,9	16,7	20,8
22500-331050	**22500-332050**	-/50:1	10	12	15
22500-331056	**22500-332056**	-/56:1	10,1	12,1	15,1
22500-331060	**22500-332060**	-/60:1	11,4	13,7	17,1
22500-331072	**22500-332072**	-/72:1	8,4	10,01	12,6
22500-331075	**22500-332075**	-/75:1	9	10,8	13,5

22500

Conjuntos de rueda helicoidal de paso derecho

Distancia entre ejes de 35 mm

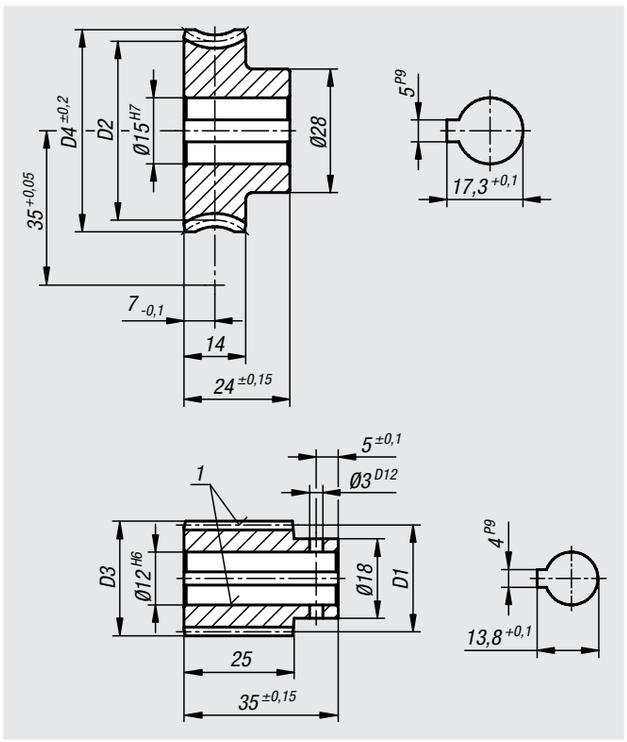

Material:
Tornillo sinfín de acero.
Rueda helicoidal de CuZn37Mn3Al2PbSi-S40.

Versión:
Tornillo sinfín de avance derecho, templado por cementación HV 620 – 700, cantos y perforación pulidos.

Ejemplo de pedido:
nlm 22500-351002 Tornillo sinfín
nlm 22500-352002 Rueda helicoidal

Indicación de pedido:
Las ruedas/tornillos sinfín solo se pueden combinar con la misma distancia entre ejes y la misma relación de transmisión respecto a un conjunto de rueda helicoidal.

Indicación:
Los conjuntos de rueda helicoidal están formados por un tornillo sinfín, y una rueda helicoidal. Sirven para fabricar engranajes helicoidales con eje en ángulo de 90º. Los engranajes helicoidales permiten hacer transmisiones muy grandes a lento en solo un paso.

El dentado presenta laterales en forma de K y su ángulo de ataque es de 15º. Los conjuntos de rueda helicoidal se suministran ya perforados.

Los pares de salida T2 indicados son los pares permitidos para la rueda helicoidal. Son aplicables a una velocidad de entrada al tornillo sinfín de 2800 rpm.

Los conjuntos de rueda helicoidal son aptos para funcionamiento continuo a altas revoluciones y altos momentos de torsión.

Indicación sobre el dibujo:
1) Pulido

22500

Conjuntos de rueda helicoidal de paso derecho

Distancia entre ejes de 35 mm

Referencia sin fin	Referencia rueda helicoidal	Relación de transmisión	Ángulo de pendiente	Módulo	Z1	D1	D3	Z2	D2	D4
22500-351002	**22500-352002**	-/2,78:1	31° 01	1,5	9/-	26,2/-	29,2/-	-/25	-/43,8	-/46,76
22500-351005	**22500-352005**	-/5:1	22° 52	1,75	5/-	22,52/-	26,02/-	-/25	-/47,48	-/53
22500-351007	**22500-352007**	-/7,25:1	13° 47	1,5	4/-	25,18/-	28,18/-	-/29	-/44,82	-/50
22500-351008	**22500-352008**	-/8:1	14° 25	1,9	3/-	22,89/-	26,69/-	-/24	-/47,11	-/53
22500-351010	**22500-352010**	-/10:1	10° 43	1,5	3/-	24,2/-	27,2/-	-/30	-/45,8	-/51
22500-351011	**22500-352011**	-/11:1	10° 32	1,4	3/-	22,98/-	25,78/-	-/33	-/47,02	-/52
22500-351012	**22500-352012**	-/12:1	9° 11	1,9	2/-	23,8/-	27,6/-	-/24	-/46,2	-/52
22500-351015	**22500-352015**	-/15:1	7°	1,5	2/-	24,62/-	27,62/-	-/30	-/45,38	-/50
22500-351020	**22500-352020**	-/20:1	5° 33	1,15	2/-	23,78/-	26,08/-	-/40	-/46,22	-/50,5
22500-351025	**22500-352025**	-/25:1	4° 9	0,9	2/-	24,87/-	26,67/-	-/50	-/45,13	-/49
22500-351030	**22500-352030**	-/30:1	3° 27	1,5	1/-	24,92/-	27,92/-	-/30	-/45,08	-/50
22500-351035	**22500-352035**	-/35:1	3° 51	1,4	1/-	20,85/-	23,65/-	-/35	-/49,15	-/53
22500-351040	**22500-352040**	-/40:1	2° 45	1,15	1/-	23,91/-	26,21/-	-/40	-/46,09	-/50,5
22500-351050	**22500-352050**	-/50:1	2° 4	0,9	1/-	24,93/-	26,73/-	-/50	-/45,07	-/49
22500-351058	**22500-352058**	-/58:1	2° 21	0,85	1/-	20,65/-	22,35/-	-/58	-/49,35	-/53
22500-351090	**22500-352090**	-/90:1	1° 9	0,5	1/-	25/-	26/-	-/90	-/45	-/49

Referencia sin fin	Referencia rueda helicoidal	Relación de transmisión	Par de salida T2 (Nm) Grasa mineral	Par de salida T2 (Nm) Aceite mineral	Par de salida T2 (Nm) Aceite sintético
22500-351002	**22500-352002**	-/2,78:1	6,6	8,2	10,2
22500-351005	**22500-352005**	-/5:1	15,3	18,4	22,9
22500-351007	**22500-352007**	-/7,25:1	14,7	17,6	22
22500-351008	**22500-352008**	-/8:1	16,7	20	25
22500-351010	**22500-352010**	-/10:1	16	19,2	24
22500-351011	**22500-352011**	-/11:1	16,7	20	25
22500-351012	**22500-352012**	-/12:1	16,1	19,3	24
22500-351015	**22500-352015**	-/15:1	15,3	18,4	22,9
22500-351020	**22500-352020**	-/20:1	14,8	17,8	22,2
22500-351025	**22500-352025**	-/25:1	12,9	15,5	19,3
22500-351030	**22500-352030**	-/30:1	15	18	22,5
22500-351035	**22500-352035**	-/35:1	17,1	20,5	25,6
22500-351040	**22500-352040**	-/40:1	14,7	17,6	22
22500-351050	**22500-352050**	-/50:1	12,9	15,5	19,3
22500-351058	**22500-352058**	-/58:1	14,5	17,4	21,7
22500-351090	**22500-352090**	-/90:1	9,1	10,9	13,6

22500

Conjuntos de rueda helicoidal de paso derecho

Distancia entre ejes de 40 mm

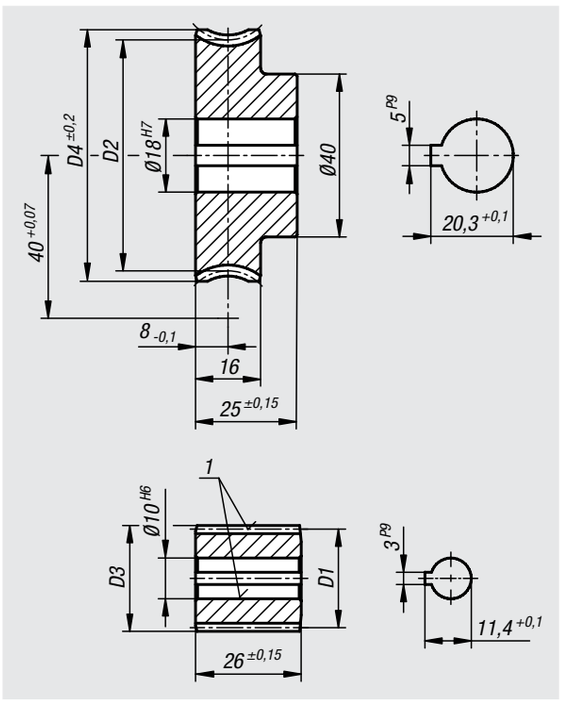

Material:
Tornillo sinfín de acero.
Rueda helicoidal de CuZn37Mn3Al2PbSi-S40.

Versión:
Tornillo sinfín de avance derecho, templado por cementación HV 620 – 700, cantos y perforación pulidos.

Ejemplo de pedido:
nlm 22500-401006 Tornillo sinfín
nlm 22500-402006 Rueda helicoidal

Indicación de pedido:
Las ruedas/tornillos sinfín solo se pueden combinar con la misma distancia entre ejes y la misma relación de transmisión respecto a un conjunto de rueda helicoidal.

Indicación:
Los conjuntos de rueda helicoidal están formados por un tornillo sinfín, y una rueda helicoidal. Sirven para fabricar engranajes helicoidales con eje en ángulo de 90º. Los engranajes helicoidales permiten hacer transmisiones muy grandes a lento en solo un paso.

El dentado presenta laterales en forma de K y su ángulo de ataque es de 15º. Los conjuntos de rueda helicoidal se suministran ya perforados.

Los pares de salida T2 indicados son los pares permitidos para la rueda helicoidal. Son aplicables a una velocidad de entrada al tornillo sinfín de 2800 rpm.

Los conjuntos de rueda helicoidal son aptos para funcionamiento continuo a altas revoluciones y altos momentos de torsión.

Indicación sobre el dibujo:
1) Pulido

22500

Conjuntos de rueda helicoidal de paso derecho

Distancia entre ejes de 40 mm

Referencia sin fin	Referencia rueda helicoidal	Relación de transmisión	Ángulo de pendiente	Módulo	Z1	D1	D3	Z2	D2	D4
22500-401006	22500-402006	-/6,75:1	21° 19	2	4/-	22/-	26/-	-/27	-/58	-/64
22500-401008	22500-402008	-/8:1	16° 35	2,25	3/-	23,64/-	28,14/-	-/24	-/56,36	-/62,5
22500-401010	22500-402010	-/10:1	16° 1	1,9	3/-	20,66/-	24,46/-	-/30	-/59,34	-/65
22500-401012	22500-402012	-/12:1	10° 21	1,5	3/-	25,05/-	28,05/-	-/36	-/54,95	-/60
22500-401015	22500-402015	-/15:1	9° 53	1,9	2/-	22,14/-	25,94/-	-/30	-/57,86	-/64
22500-401020	22500-402020	-/20:1	8° 59	1,5	2/-	19,2/-	22,2/-	-/40	-/60,8	-/66
22500-401025	22500-402025	-/25:1	5° 58	1,15	2/-	22,15/-	24,45/-	-/50	-/57,85	-/62
22500-401028	22500-402028	-/28:1	4° 47	2	1/-	24/-	28/-	-/28	-/56	-/61,5
22500-401030	22500-402030	-/30:1	5° 50	2	1/-	19,68/-	23,68/-	-/30	-/60,32	-/66
22500-401035	22500-402035	-/35:1	5° 26	1,75	1/-	18,48/-	21,98/-	-/35	-/61,52	-/67
22500-401036	22500-402036	-/36:1	3° 19	1,5	1/-	25,91/-	28,91/-	-/36	-/54,09	-/59
22500-401040	22500-402040	-/40:1	4° 20	1,5	1/-	19,83/-	22,83/-	-/40	-/60,17	-/65
22500-401050	22500-402050	-/50:1	4° 8	1,25	1/-	17,3/-	19,8/-	-/50	-/62,7	-/68
22500-401056	22500-402056	-/56:1	2° 23	1	1/-	24/-	26/-	-/56	-/56	-/59
22500-401060	22500-402060	-/60:1	1° 59	0,9	1/-	25,92/-	27,72/-	-/60	-/54,08	-/57,5
22500-401070	22500-402070	-/70:1	3° 3	0,9	1/-	16,91/-	18,71/-	-/70	-/63,09	-/67
22500-401075	22500-402075	-/75:1	1° 48	0,75	1/-	23,75/-	25,25/-	-/75	-/56,26	-/60
22500-401080	22500-402080	-/80:1	2° 10	0,75	1/-	19,9/-	21,4/-	-/80	-/60,1	-/64
22500-401090	22500-402090	-/90:1	2° 22	0,7	1/-	16,95/-	18,35/-	-/90	-/63,05	-/67

Referencia sin fin	Referencia rueda helicoidal	Relación de transmisión	Par de salida T2 (Nm) Grasa mineral	Par de salida T2 (Nm) Aceite mineral	Par de salida T2 (Nm) Aceite sintético
22500-401006	22500-402006	-/6,75:1	29,5	35,4	44,2
22500-401008	22500-402008	-/8:1	27,5	33	41,2
22500-401010	22500-402010	-/10:1	29,5	35,4	44,2
22500-401012	22500-402012	-/12:1	25,2	30,2	37,8
22500-401015	22500-402015	-/15:1	28	33,6	42
22500-401020	22500-402020	-/20:1	28,9	34,6	43,3
22500-401025	22500-402025	-/25:1	24,4	29,2	36,6
22500-401028	22500-402028	-/28:1	28,4	34	42,6
22500-401030	22500-402030	-/30:1	30,1	36,1	45,1
22500-401035	22500-402035	-/35:1	31	37,2	46,5
22500-401036	22500-402036	-/36:1	23,9	28,6	35,8
22500-401040	22500-402040	-/40:1	28,3	33,9	42,4
22500-401050	22500-402050	-/50:1	27	32,4	40,5
22500-401056	22500-402056	-/56:1	21,9	26,2	32,8
22500-401060	22500-402060	-/60:1	19,3	23,1	28,9
22500-401070	22500-402070	-/70:1	24,1	28,9	36,1
22500-401075	22500-402075	-/75:1	18,8	22,5	28,2
22500-401080	22500-402080	-/80:1	20,1	24,1	30,1
22500-401090	22500-402090	-/90:1	19,1	22,9	28,6

22500

Conjuntos de rueda helicoidal de paso derecho

Distancia entre ejes de 50 mm

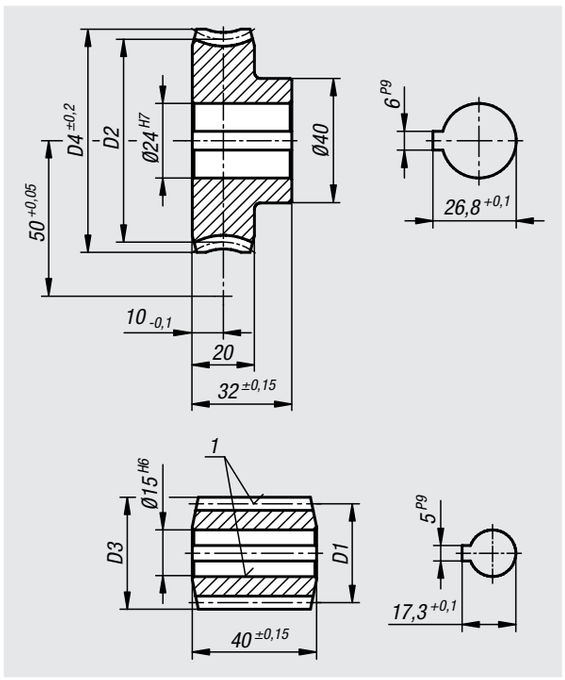

Material:
Tornillo sinfín de acero.
Rueda helicoidal de CuZn37Mn3Al2PbSi-S40.

Versión:
Tornillo sinfín de avance derecho, templado por cementación HV 620 – 700, cantos y perforación pulidos.

Ejemplo de pedido:
nlm 22500-531004 Tornillo sinfín
nlm 22500-502004 Rueda helicoidal

Indicación de pedido:
Las ruedas/tornillos sinfín solo se pueden combinar con la misma distancia entre ejes y la misma relación de transmisión respecto a un conjunto de rueda helicoidal.

Indicación:
Los conjuntos de rueda helicoidal están formados por un tornillo sinfín, y una rueda helicoidal. Sirven para fabricar engranajes helicoidales con eje en ángulo de 90º. Los engranajes helicoidales permiten hacer transmisiones muy grandes a lento en solo un paso.

El dentado presenta laterales en forma de K y su ángulo de ataque es de 15º. Los conjuntos de rueda helicoidal se suministran ya perforados.

Los pares de salida T2 indicados son los pares permitidos para la rueda helicoidal. Son aplicables a una velocidad de entrada al tornillo sinfín de 2800 rpm.

Los conjuntos de rueda helicoidal son aptos para funcionamiento continuo a altas revoluciones y altos momentos de torsión.

Indicación sobre el dibujo:
1) Pulido

22500

Conjuntos de rueda helicoidal de paso derecho

Distancia entre ejes de 50 mm

Referencia sin fin	Referencia rueda helicoidal	Relación de transmisión	Ángulo de pendiente	Módulo	Z1	D1	D3	Z2	D2	D4
22500-531004	**22500-502004**	-/4,25:1	25° 51	3,5	4/-	32,1/-	39,1/-	-/17	-/67,9	-/77
22500-531006	**22500-502006**	-/6:1	19° 17	3,5	3/-	31,8/-	38,8/-	-/18	-/68,2	-/77
22500-531008	**22500-502008**	-/8,66:1	13° 52	2,5	3/-	31,29/-	36,29/-	-/26	-/68,71	-/77
22500-531012	**22500-502012**	-/12:1	10° 23	2,75	2/-	30,5/-	36/-	-/24	-/69,5	-/77
22500-531013	**22500-502014**	-/13,5:1	9° 38	2,5	2/-	29,9/-	34,9/-	-/27	-/70,1	-/77
22500-531019	**22500-502019**	-/19:1	6° 17	3,5	1/-	32/-	39/-	-/19	-/68	-/77
22500-531023	**22500-502023**	-/23:1	5° 38	3	1/-	30,58/-	36,58/-	-/23	-/69,42	-/77
22500-531027	**22500-502027**	-/27:1	4° 40	2,5	1/-	30,73/-	35,73/-	-/27	-/69,27	-/77
22500-531035	**22500-502035**	-/35:1	3° 51	2	1/-	29,78/-	33,78/-	-/35	-/70,22	-/77
22500-531046	**22500-502046**	-/46:1	2° 47	1,5	1/-	30,85/-	33,85/-	-/46	-/69,15	-/74
22500-531055	**22500-502055**	-/55:1	2° 19	1,25	1/-	30,9/-	33,4/-	-/55	-/69,1	-/74
22500-531075	**22500-502069**	-/69:1	1° 51	1	1/-	30,9/-	32,9/-	-/69	-/69,1	-/74

Referencia sin fin	Referencia rueda helicoidal	Relación de transmisión	Par de salida T2 (Nm) Grasa mineral	Par de salida T2 (Nm) Aceite mineral	Par de salida T2 (Nm) Aceite sintético
22500-531004	**22500-502004**	-/4,25:1	-/34	-/40,8	-/51
22500-531006	**22500-502006**	-/6:1	-/52	-/62,4	-/78
22500-531008	**22500-502008**	-/8,66:1	-/64,3	-/77,1	-/96,4
22500-531012	**22500-502012**	-/12:1	-/66,4	-/79,6	-/99,6
22500-531013	**22500-502014**	-/13,5:1	-/62,8	-/75,4	-/94,2
22500-531019	**22500-502019**	-/19:1	-/78,2	-/93,8	-/117,3
22500-531023	**22500-502023**	-/23:1	-/71,1	-/85,3	-/106,6
22500-531027	**22500-502027**	-/27:1	-/64,5	-/77,4	-/96,7
22500-531035	**22500-502035**	-/35:1	-/56,7	-/68	-/85
22500-531046	**22500-502046**	-/46:1	-/50,6	-/60,7	-/75,9
22500-531055	**22500-502055**	-/55:1	-/46,2	-/55,4	-/69,3
22500-531075	**22500-502069**	-/69:1	-/41,4	-/49,6	-/62,8

22500

Conjuntos de rueda helicoidal de paso derecho

Distancia entre ejes de 53 mm

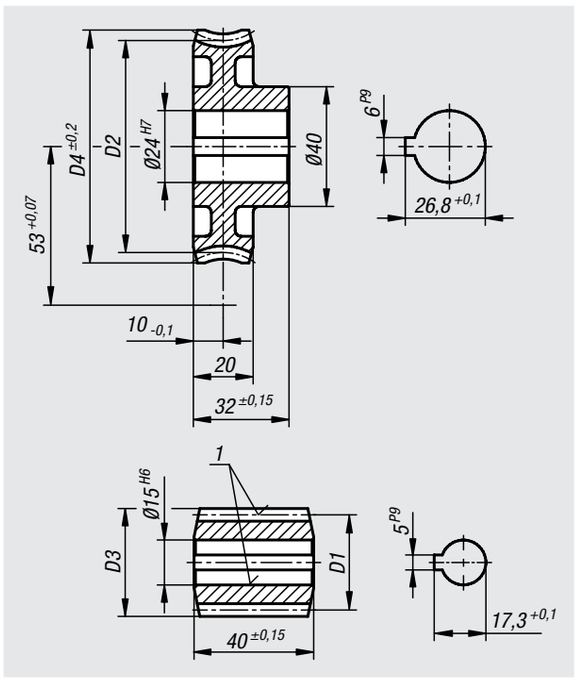

Material:
Tornillo sinfín de acero.
Rueda helicoidal de CuZn37Mn3Al2PbSi-S40.

Versión:
Tornillo sinfín de avance derecho, templado por cementación HV 620 – 700, cantos y perforación pulidos.

Ejemplo de pedido:
nlm 22500-531004 Tornillo sinfín
nlm 22500-532004 Rueda helicoidal

Indicación de pedido:
Las ruedas/tornillos sinfín solo se pueden combinar con la misma distancia entre ejes y la misma relación de transmisión respecto a un conjunto de rueda helicoidal.

Indicación:
Los conjuntos de rueda helicoidal están formados por un tornillo sinfín, y una rueda helicoidal. Sirven para fabricar engranajes helicoidales con eje en ángulo de 90º. Los engranajes helicoidales permiten hacer transmisiones muy grandes a lento en solo un paso.

El dentado presenta laterales en forma de K y su ángulo de ataque es de 15º. Los conjuntos de rueda helicoidal se suministran ya perforados.

Los pares de salida T2 indicados son los pares permitidos para la rueda helicoidal. Son aplicables a una velocidad de entrada al tornillo sinfín de 2800 rpm.

Los conjuntos de rueda helicoidal son aptos para funcionamiento continuo a altas revoluciones y altos momentos de torsión.

Indicación sobre el dibujo:
1) Pulido

22500

Conjuntos de rueda helicoidal de paso derecho

Distancia entre ejes de 53 mm

Referencia sin fin	Referencia rueda helicoidal	Relación de transmisión	Ángulo de pendiente	Módulo	Z1	D1	D3	Z2	D2	D4
22500-531004	**22500-532004**	-/4,75:1	25° 51	3,5	4/-	32,1/-	39,1/-	-/19	-/73,9	-/83
22500-531006	**22500-532006**	-/6,67:1	19° 17	3,5	3/-	31,8/-	38,8/-	-/20	-/74,2	-/84
22500-531008	**22500-532009**	-/9,67:1	13° 52	2,5	3/-	31,29/-	36,29/-	-/29	-/74,71	-/82
22500-531012	**22500-532013**	-/13,5:1	10° 23	2,75	2/-	30,5/-	36/-	-/27	-/75,5	-/84
22500-531013	**22500-532015**	-/15:1	9° 38	2,5	2/-	29,9/-	34,9/-	-/30	-/76,1	-/83
22500-531019	**22500-532021**	-/21:1	6° 17	3,5	1/-	32/-	39/-	-/21	-/74	-/83
22500-531023	**22500-532025**	-/25:1	5° 38	3	1/-	30,58/-	36,58/-	-/25	-/75,42	-/84
22500-531028	**22500-532028**	-/28:1	3° 59	2,5	1/-	36/-	41/-	-/28	-/70	-/77,5
22500-531027	**22500-532030**	-/30:1	4° 40	2,5	1/-	30,73/-	35,73/-	-/30	-/75,27	-/83
22500-531035	**22500-532038**	-/38:1	3° 51	2	1/-	29,78/-	33,78/-	-/38	-/76,21	-/83
22500-531046	**22500-532050**	-/50:1	2° 47	1,5	1/-	30,85/-	33,85/-	-/50	-/75,15	-/81
22500-531055	**22500-532060**	-/60:1	2° 19	1,25	1/-	30,9/-	33,4/-	-/60	-/75,1	-/80
22500-531075	**22500-532075**	-/75:1	1° 51	1	1/-	30,9/-	32,9/-	-/75	-/75,1	-/78

Referencia sin fin	Referencia rueda helicoidal	Relación de transmisión	Par de salida T2 (Nm) Grasa mineral	Par de salida T2 (Nm) Aceite mineral	Par de salida T2 (Nm) Aceite sintético
22500-531004	**22500-532004**	-/4,75:1	-/45	-/54	-/67,5
22500-531006	**22500-532006**	-/6,67:1	-/67	-/81	-/101
22500-531008	**22500-532009**	-/9,67:1	-/77	-/93	-/116
22500-531012	**22500-532013**	-/13,5:1	-/80	-/96	-/120
22500-531013	**22500-532015**	-/15:1	-/75	-/90	-/113
22500-531019	**22500-532021**	-/21:1	-/94	-/113	-/141
22500-531023	**22500-532025**	-/25:1	-/84	-/101	-/127
22500-531028	**22500-532028**	-/28:1	-/87	-/104	-/130
22500-531027	**22500-532030**	-/30:1	-/77	-/93	-/116
22500-531035	**22500-532038**	-/38:1	-/68	-/81	-/102
22500-531046	**22500-532050**	-/50:1	-/60	-/72	-/90
22500-531055	**22500-532060**	-/60:1	-/55	-/66	-/82
22500-531075	**22500-532075**	-/75:1	-/49	-/59	-/74

22500

Conjuntos de rueda helicoidal de paso derecho

Distancia entre ejes de 63 mm

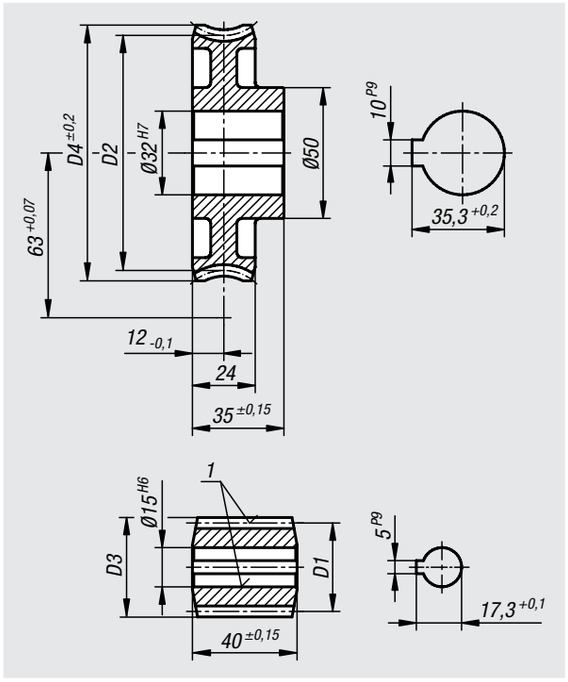

Material:
Tornillo sinfín de acero.
Rueda helicoidal de CuZn37Mn3Al2PbSi-S40.

Versión:
Tornillo sinfín de avance derecho, templado por cementación HV 620 – 700, cantos y perforación pulidos.

Ejemplo de pedido:
nlm 22500-531004 Tornillo sinfín
nlm 22500-632006 Rueda helicoidal

Indicación de pedido:
Las ruedas/tornillos sinfín solo se pueden combinar con la misma distancia entre ejes y la misma relación de transmisión respecto a un conjunto de rueda helicoidal.

Indicación:
Los conjuntos de rueda helicoidal están formados por un tornillo sinfín, y una rueda helicoidal. Sirven para fabricar engranajes helicoidales con eje en ángulo de 90º. Los engranajes helicoidales permiten hacer transmisiones muy grandes a lento en solo un paso.

El dentado presenta laterales en forma de K y su ángulo de ataque es de 15º. Los conjuntos de rueda helicoidal se suministran ya perforados.

Los pares de salida T2 indicados son los pares permitidos para la rueda helicoidal. Son aplicables a una velocidad de entrada al tornillo sinfín de 2800 rpm.

Los conjuntos de rueda helicoidal son aptos para funcionamiento continuo a altas revoluciones y altos momentos de torsión.

Indicación sobre el dibujo:
1) Pulido

22500

Conjuntos de rueda helicoidal de paso derecho

Distancia entre ejes de 63 mm

Referencia sin fin	Referencia rueda helicoidal	Relación de transmisión	Ángulo de pendiente	Módulo	Z1	D1	D3	Z2	D2	D4
22500-531004	**22500-632006**	-/6:1	25° 51	3,5	4/-	32,1/-	39,1/-	-/24	-/93,9	-/104
22500-531008	**22500-632012**	-/12:1	13° 52	2,5	3/-	31,29/-	36,29/-	-/36	-/94,71	-/104
22500-631019	**22500-632019**	-/19:1	10° 8	2,5	2/-	28,4/-	33,4/-	-/38	-/97,6	-/104
22500-531019	**22500-632026**	-/26:1	6° 17	3,5	1/-	32/-	39/-	-/26	-/94	-/104
22500-631034	**22500-632034**	-/34:1	5° 9	2,75	1/-	30,6/-	36,1/-	-/34	-/95,4	-/104
22500-531035	**22500-632048**	-/48:1	3° 51	2	1/-	29,78/-	33,78/-	-/48	-/96,22	-/104
22500-531046	**22500-632063**	-/63:1	2° 47	1,5	1/-	30,85/-	33,85/-	-/63	-/95,15	-/101
22500-651075	**22500-632070**	-/70:1	1° 59	1,25	1/-	36,1/-	38,6/-	-/70	-/89,9	-/97

Referencia sin fin	Referencia rueda helicoidal	Relación de transmisión	Par de salida T2 (Nm) Grasa mineral	Par de salida T2 (Nm) Aceite mineral	Par de salida T2 (Nm) Aceite sintético
22500-531004	**22500-632006**	-/6:1	-/89	-/107	-/134
22500-531008	**22500-632012**	-/12:1	-/141	-/170	-/212
22500-631019	**22500-632019**	-/19:1	-/133	-/159	-/199
22500-531019	**22500-632026**	-/26:1	-/172	-/206	-/258
22500-631034	**22500-632034**	-/34:1	-/148	-/178	-/222
22500-531035	**22500-632048**	-/48:1	-/125	-/150	-/187
22500-531046	**22500-632063**	-/63:1	-/111	-/133	-/166
22500-651075	**22500-632070**	-/70:1	-/112	-/135	-/169

Polígono Industrial O Rebullón s/n. 36416 - Mos - España - rodavigo@rodavigo.com

22500

Conjuntos de rueda helicoidal de paso derecho

Distancia entre ejes de 65 mm

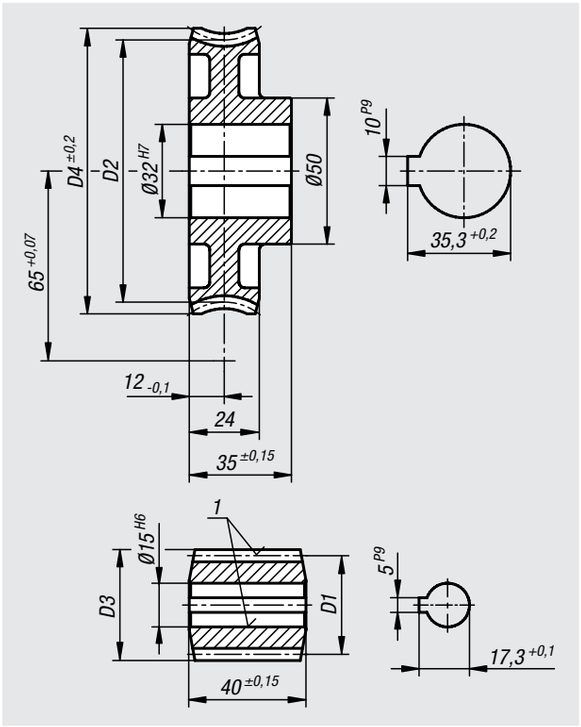

Material:
Tornillo sinfín de acero.
Rueda helicoidal de CuZn37Mn3Al2PbSi-S40.

Versión:
Tornillo sinfín de avance derecho, templado por cementación HV 620 – 700, cantos y perforación pulidos.

Ejemplo de pedido:
nlm 22500-531004 Tornillo sinfín
nlm 22500-652006 Rueda helicoidal

Indicación de pedido:
Las ruedas/tornillos sinfín solo se pueden combinar con la misma distancia entre ejes y la misma relación de transmisión respecto a un conjunto de rueda helicoidal.

Indicación:
Los conjuntos de rueda helicoidal están formados por un tornillo sinfín, y una rueda helicoidal. Sirven para fabricar engranajes helicoidales con eje en ángulo de 90º. Los engranajes helicoidales permiten hacer transmisiones muy grandes a lento en solo un paso.

El dentado presenta laterales en forma de K y su ángulo de ataque es de 15º. Los conjuntos de rueda helicoidal se suministran ya perforados.

Los pares de salida T2 indicados son los pares permitidos para la rueda helicoidal. Son aplicables a una velocidad de entrada al tornillo sinfín de 2800 rpm.

Los conjuntos de rueda helicoidal son aptos para funcionamiento continuo a altas revoluciones y altos momentos de torsión.

Indicación sobre el dibujo:
1) Pulido

22500

Conjuntos de rueda helicoidal de paso derecho

Distancia entre ejes de 65 mm

Referencia sin fin	Referencia rueda helicoidal	Relación de transmisión	Ángulo de pendiente	Módulo	Z1	D1	D3	Z2	D2	D4
22500-531004	**22500-652006**	-/6,25:1	25° 51	3,5	4/-	32,1/-	39,1/-	-/25	-/97,9	-/108
22500-531008	**22500-652012**	-/12,66:1	13° 52	2,5	3/-	31,29/-	36,29/-	-/38	-/98,71	-/108
22500-631019	**22500-652020**	-/20:1	10° 8	2,5	2/-	28,4/-	33,4/-	-/40	-/101,6	-/108
22500-531019	**22500-652028**	-/28:1	6° 17	3,5	1/-	32/-	39/-	-/28	-/98	-/108
22500-631034	**22500-652036**	-/36:1	5° 9	2,75	1/-	30,6/-	36,1/-	-/36	-/99,4	-/108
22500-531035	**22500-652050**	-/50:1	3° 51	2	1/-	29,78/-	33,78/-	-/50	-/100,22	-/108
22500-531046	**22500-652066**	-/66:1	2° 47	1,5	1/-	30,85/-	33,85/-	-/66	-/99,15	-/107
22500-651075	**22500-652075**	-/75:1	1° 59	1,25	1/-	36,1/-	38,6/-	-/75	-/93,9	-/100

Referencia sin fin	Referencia rueda helicoidal	Relación de transmisión	Par de salida T2 (Nm) Grasa mineral	Par de salida T2 (Nm) Aceite mineral	Par de salida T2 (Nm) Aceite sintético
22500-531004	**22500-652006**	-/6,25:1	-/101	-/121	-/151
22500-531008	**22500-652012**	-/12,66:1	-/156	-/187	-/234
22500-631019	**22500-652020**	-/20:1	-/146	-/176	-/220
22500-531019	**22500-652028**	-/28:1	-/192	-/230	-/288
22500-631034	**22500-652036**	-/36:1	-/164	-/197	-/246
22500-531035	**22500-652050**	-/50:1	-/137	-/164	-/205
22500-531046	**22500-652066**	-/66:1	-/122	-/146	-/183
22500-651075	**22500-652075**	-/75:1	-/125	-/150	-/188

22500

Conjuntos de rueda helicoidal de paso derecho

Distancia entre ejes de 80 mm

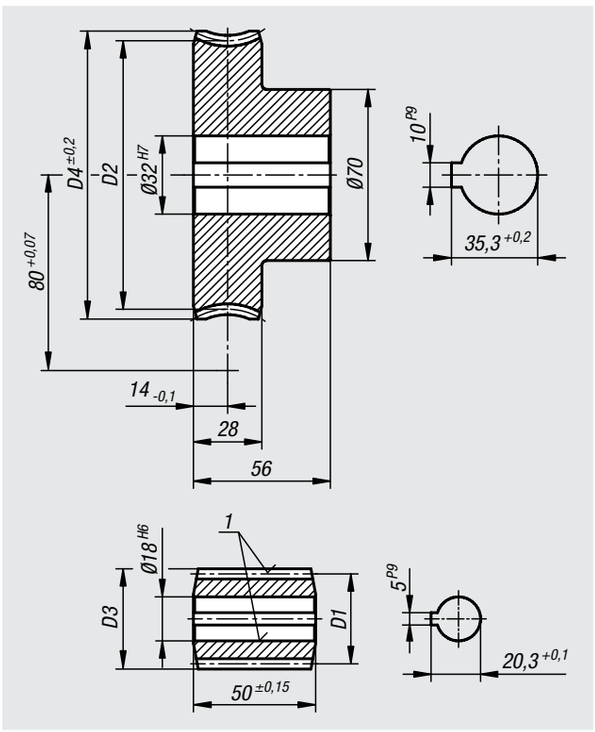

Material:
Tornillo sinfín de acero.
Rueda helicoidal de CuZn37Mn3Al2PbSi-S40.

Versión:
Tornillo sinfín de avance derecho, templado por cementación HV 620 – 700, cantos y perforación pulidos.

Ejemplo de pedido:
nlm 22500-801006 Tornillo sinfín
nlm 22500-802006 Rueda helicoidal

Indicación de pedido:
Las ruedas/tornillos sinfín solo se pueden combinar con la misma distancia entre ejes y la misma relación de transmisión respecto a un conjunto de rueda helicoidal.

Indicación:
Los conjuntos de rueda helicoidal están formados por un tornillo sinfín, y una rueda helicoidal. Sirven para fabricar engranajes helicoidales con eje en ángulo de 90º. Los engranajes helicoidales permiten hacer transmisiones muy grandes a lento en solo un paso.

El dentado presenta laterales en forma de K y su ángulo de ataque es de 15º. Los conjuntos de rueda helicoidal se suministran ya perforados.

Los pares de salida T2 indicados son los pares permitidos para la rueda helicoidal. Son aplicables a una velocidad de entrada al tornillo sinfín de 2800 rpm.

Los conjuntos de rueda helicoidal son aptos para funcionamiento continuo a altas revoluciones y altos momentos de torsión.

Indicación sobre el dibujo:
1) Pulido

22500

Conjuntos de rueda helicoidal de paso derecho

Distancia entre ejes de 80 mm

Referencia sin fin	Referencia rueda helicoidal	Relación de transmisión	Ángulo de pendiente	Módulo	Z1	D1	D3	Z2	D2	D4
22500-801006	**22500-802006**	-/6,75:1	23° 35	4	4/-	40/-	48/-	-/27	-/120	-/132
22500-801012	**22500-802012**	-/12:1	16° 36	2,5	4/-	35/-	40/-	-/48	-/125	-/132,5
22500-801020	**22500-802020**	-/20:1	8° 58	3	2/-	38,5/-	44,5/-	-/40	-/121,5	-/130,5
22500-801030	**22500-802030**	-/30:1	5° 44	4	1/-	40/-	48/-	-/30	-/120	-/132,5
22500-801050	**22500-802050**	-/50:1	4° 6	2,5	1/-	35/-	40/-	-/50	-/125	-/132,5
22500-801080	**22500-802080**	-/80:1	2° 9	1,5	1/-	40/-	43/-	-/80	-/120	-/124,5

Referencia sin fin	Referencia rueda helicoidal	Relación de transmisión	Par de salida T2 (Nm) Grasa mineral	Par de salida T2 (Nm) Aceite mineral	Par de salida T2 (Nm) Aceite sintético
22500-801006	**22500-802006**	-/6,75:1	150	180	225
22500-801012	**22500-802012**	-/12:1	243	290	365
22500-801020	**22500-802020**	-/20:1	290	348	435
22500-801030	**22500-802030**	-/30:1	348	417	522
22500-801050	**22500-802050**	-/50:1	248	297	372
22500-801080	**22500-802080**	-/80:1	213	255	320

22700

Reductor sinfín

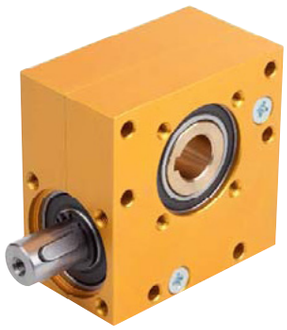

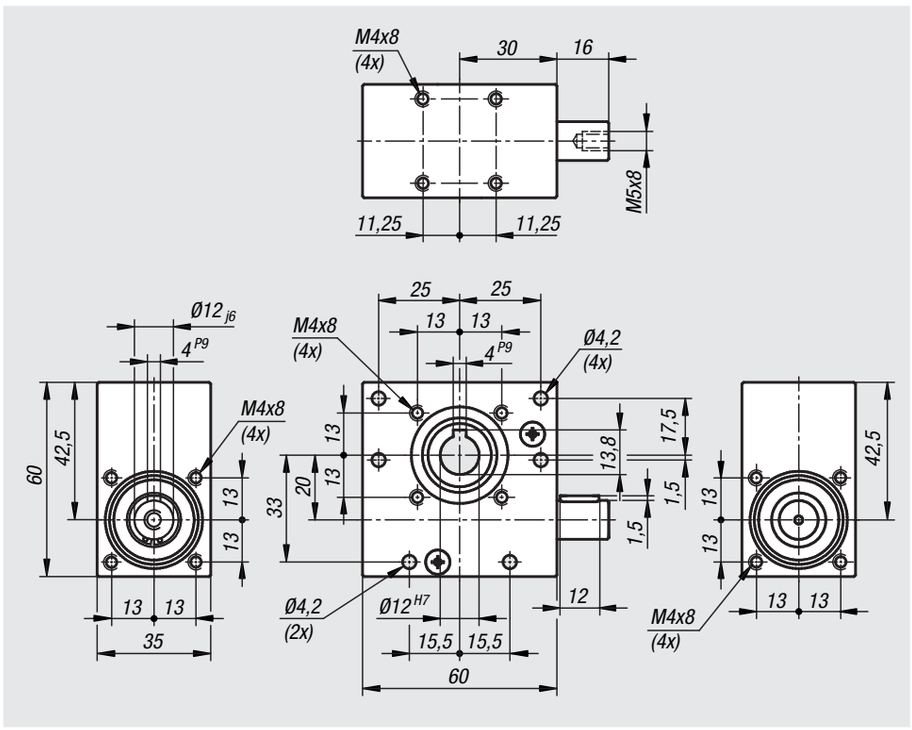

Material:
Carcasa de aluminio.
Tornillo sinfín de acero, rueda helicoidal de latón especial.

Versión:
Carcasa anodizada.
Tornillo sinfín templado por cementación.
Rodamiento de bolas con anillo de obturación de goma RS.

Ejemplo de pedido:
nlm 22700-13

Indicación:
Reductor sinfín de aplicación universal y libre de mantenimiento en un tamaño constructivo con distancia entre ejes de 20 mm y 7 transmisiones diferentes. La carcasa está encapsulada contra la salida de grasa y efectos del polvo. El engranaje de tornillo sinfín es ascendente a la izquierda. El sentido de giro del eje es indistinto.

- Transmisión de fuerza suave
- Fijación de atornillado sencilla
- Sin ruidos

Rango de temperatura:
De -20°C a +60°C.

Tener en cuenta:
FR fuerza radial admisible con FA=0
FA fuerza axial admisible con FR=0

Datos técnicos:
Juego de torsión: ±1°
Tiempo de funcionamiento: 20 % (en 5 min.)
Vida útil: aprox. 1.000 horas (a plena carga, revoluciones 500 rpm y tiempo de funcionamiento 20 %)

22700

Reductor sinfín

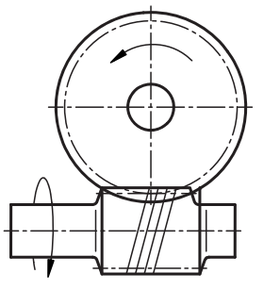

Referencia	Relación de transmisión	Bloqueo automático	Velocidad n rpm	Máx. par de accionamiento M Nm
22700-13	13:1	No	100 / 500 / 1000	2,1 / 1,8 / 1,5
22700-15	15:1	No	100 / 500 / 1000	1,5 / 1,3 / 1,0
22700-18	18:1	No	100 / 500 / 1000	1,1 / 0,9 / 0,7
22700-23	23:1	Sí	100 / 500 / 1000	0,9 / 0,7 / 0,5
22700-30	30:1	Sí	100 / 500 / 1000	0,6 / 0,5 / 0,4
22700-40	40:1	Sí	100 / 500 / 1000	0,4 / 0,3 / 0,3
22700-65	65:1	Sí	100 / 500 / 1000	0,2 / 0,2 / 0,2

Referencia	Par de giro saliente máx. M Nm	Carga sobre eje FR N	Carga sobre eje FA N	Eficiencia %
22700-13	15 / 13 / 11	200	200	56
22700-15	12 / 10 / 8	250	250	52
22700-18	11 / 9 / 7	250	250	55
22700-23	10 / 8 / 6	250	250	50
22700-30	8,5 / 7 / 5,5	350	350	45
22700-40	5,5 / 4,8 / 4	400	400	39
22700-65	4,5 / 3,8 / 3	500	500	29

22710

Reductor de engranajes cónicos

con carcasa de plástico

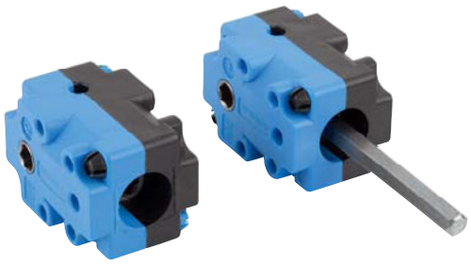

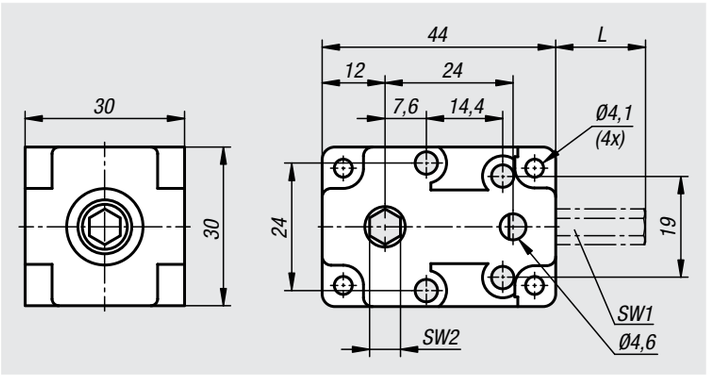

Material:
Carcasa de plástico, reforzada con fibra de vidrio.
Ruedas cónicas de acero.

Versión:
Ruedas cónicas templadas por cementación.
Rodamientos de bolas con anillos de obturación.

Ejemplo de pedido:
nlm 22710-111000

Indicación:
Reductor de engranajes cónico de aplicación universal y libre de mantenimiento para desviación del movimiento de giro en un ángulo de 90 grados. El sentido de giro es indistinto.
Estos reductores de engranajes cónicos son adecuados para accionamientos manuales o para un accionamiento mecánico de corta duración a baja velocidad.

El accionamiento se realiza por medio de un hexágono interior.
La salida de fuerza se realiza opcionalmente por medio de un hexágono interior o de un árbol de transmisión con hexágono exterior.

Rango de temperatura:
De 0°C a +40°C.

Datos técnicos:
Tiempo de funcionamiento: 20 % (en 5 min.)

Referencia	Relación de transmisión	Máx. revoluciones r. p. m.	Máx. par de accionamiento M Nm	SW1	SW2	L
22710-111000	1:1	150	4	6	6	-
22710-111050	1:1	150	4	6	6	50
22710-111080	1:1	150	4	6	6	80
22710-111100	1:1	150	4	6	6	100

22712

Reductor de engranajes cónicos

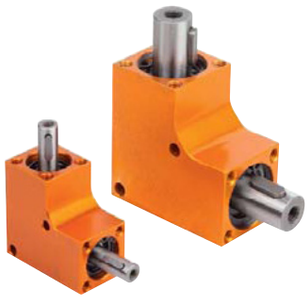

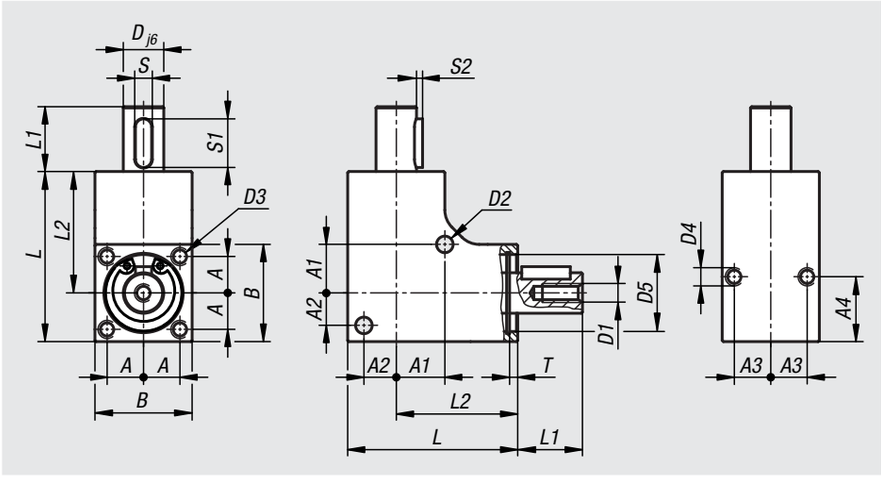

Material:
Carcasa de aluminio. Ruedas cónicas de acero.

Versión:
Carcasa anodizada. Ruedas cónicas de superficie endurecida. Rodamiento de bolas con anillo de obturación de goma RS.

Ejemplo de pedido:
nlm 22712-1832

Indicación:
Reductor de engranajes cónicos de aplicación universal y libre de mantenimiento en siete tamaños constructivos en transmisión 1:1. La carcasa está encapsulada contra la salida de grasa y efectos del polvo. Se puede instalar en cualquier posición de montaje. El sentido de giro es indistinto.

- Transmisión de fuerza suave
- Fijación de atornillado sencilla
- Sin ruidos

Rango de temperatura:
De -20°C a +60°C.

Tener en cuenta:
FR fuerza radial admisible con FA=0
FA fuerza axial admisible con FR=0

Datos técnicos:
Tiempo de funcionamiento: 20 % (en 5 min.)
Vida útil: aprox. 1.000 horas (a plena carga, revoluciones 500 rpm y tiempo de funcionamiento 20 %)

Referencia	Relación de transmisión	Velocidad n rpm	Momento de torsión máx. Nm	D	A	A1	A2	A3	A4	B
22712-1832	1:1	100 / 500 / 1000	0,35 / 0,1 / 0,05	6	6,5	8,5	6	6,5	11	18
22712-2035	1:1	100 / 500 / 1000	0,75 / 0,3 / 0,15	8	7,5	10	7	7,5	10	20
22712-2442	1:1	100 / 500 / 1000	2,5 / 1 / 0,5	10	9	12	8	9	16	24
22712-2646	1:1	100 / 500 / 1000	4 / 1,5 / 0,75	12	10	13	9	10	16	26
22712-3053	1:1	100 / 500 / 1000	5 / 2 / 1	12	11	15	11	11	16	30
22712-3256	1:1	100 / 500 / 1000	8 / 3 / 1,5	12	12	17	12	12	16	32
22712-3560	1:1	100 / 500 / 1000	10 / 4 / 2	12	13	17,5	13,5	13	16	35

Referencia	D1	D2	D3	D4	D5	L	L1	L2	S	S1	S2	T	Carga sobre eje FR N	Carga sobre eje FA N
22712-1832	M3x8	3,1	M3x10	M3x6	13	32	12	23	2	8	0,8	2,1	60	60
22712-2035	M3x8	3,1	M3x10	M3x6	16	35	12	25	2	8	0,8	2,05	100	100
22712-2442	M4x8	4,1	M4x10	M4x8	19	42	16	30	4	12	1,5	2	120	120
22712-2646	M5x8	4,1	M4x10	M4x8	21	46	16	33	4	12	1,5	2	140	140
22712-3053	M5x8	4,1	M4x10	M4x8	24	53	16	38	4	12	1,5	2,1	240	240
22712-3256	M5x8	4,1	M4x10	M4x8	28	56	16	40	4	12	1,5	2,1	550	550
22712-3560	M5x8	4,1	M4x10	M4x8	30	60	16	42,5	4	12	1,5	2,1	550	550

22714

Reductor de engranajes cónicos

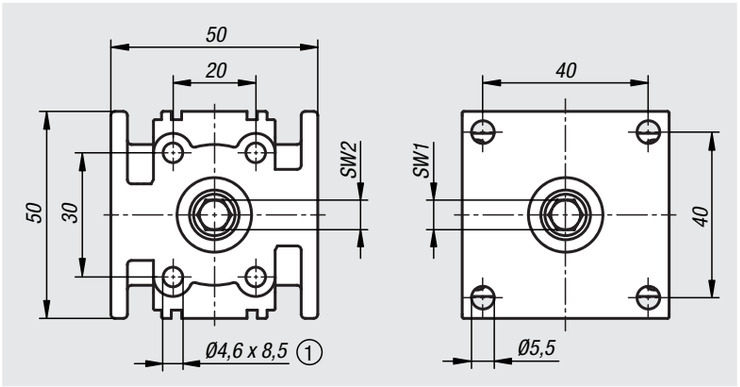

Material:
Carcasa de fundición inyectada de cinc.
Ruedas cónicas de acero.

Versión:
Carcasa con acabado natural.
Ruedas cónicas de superficie endurecida.
Rodamiento de bolas con anillo de obturación RS.

Ejemplo de pedido:
nlm 22714-1171

Indicación:
Reductor de engranajes cónicos de aplicación universal y libre de mantenimiento especialmente adecuado para el accionamiento con motores eléctricos. La carcasa está encapsulada contra la salida de grasa y efectos del polvo. Se puede instalar en cualquier posición de montaje. El sentido de giro es indistinto.

El accionamiento y salida de fuerza se realiza por medio de un hexágono interior.

Este engranaje cónico es ideal como engranaje angular, caja de distribución o reductor de engranajes para motores eléctricos, p. ej., para persianas y accionadores en maquinaria especial.

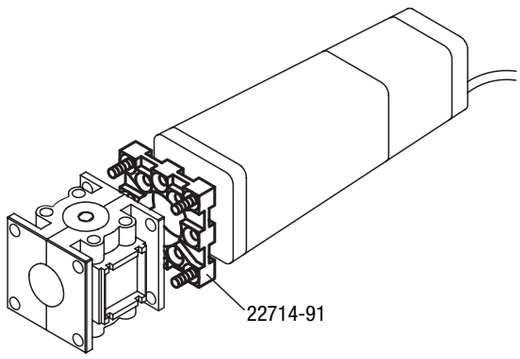

Rango de temperatura:
De -20°C a +40°C.

Datos técnicos:
Tiempo de funcionamiento: 20 % (en 5 min.)

Indicación sobre el dibujo:
1) Para tornillos autorroscantes DIN 7500 M5.

Número y disposición de accionamientos/ ejes de salida:

un eje de salida
22714-1171
Accionamiento

dos ejes de salida, enfrentados
22714-1172
Accionamiento

dos ejes de salida, 90º
22714-1173
Accionamiento

tres ejes de salida
22714-1174
Accionamiento

Referencia	Descripción	Relación de transmisión	Máx. revoluciones r. p. m.	Máx. par de accionamiento M Nm	SW1	SW2
22714-1171	Reductor de engranajes cónicos	1:1	150	10	7	7
22714-1172	Reductor de engranajes cónicos	1:1	150	10	7	7
22714-1173	Reductor de engranajes cónicos	1:1	150	10	7	7
22714-1174	Reductor de engranajes cónicos	1:1	150	10	7	7
22714-91	Brida de montaje	-	-	-	-	-