Ref./Descrip.
1826 Antigoteo (4x)
3988 Tamiz de pintura, 300µm (10x)
6395 Clips CCS, verde, azul, rojo, negro (4x)
15438 Caja de agujas
27243 Depósito de plástico reutilizable QCC de 0,6 l, cpl.
49395 Tapón de rosca con anillo antigoteo y antigoteo
76018 Tamiz de pintura, 300µm (10x 10 unidades)
76026 Tamiz de pintura, 300µm (50x 10 unidades)
89771 Huso para regulación de abanico redondo / lineal
91959 Vástago del pistón de aire
130492 Juego de palanca del gatillo
133926 Juego de parte inferior de gatillo
133934 Junta (3x) para huso
133942 Soporte de juntas, cpl.
133959 Resorte de compresión (cada 3x) para aguja de pintura y pistón de aire
133967 Tornillo de bloqueo (3x) para micrómetro de aire
133983 Pieza de toma de aire rosca exterior G1/4
133991 Cabeza de pistón de aire (3x)
139188 Regulación de cantidad de material con contratuerca
139964 Micrómetro de aire
140574 Botón moleteado con tornillo
140582 Juntas (5x) para boquilla de pintura
143230 Anillo de distribución de aire (3x)

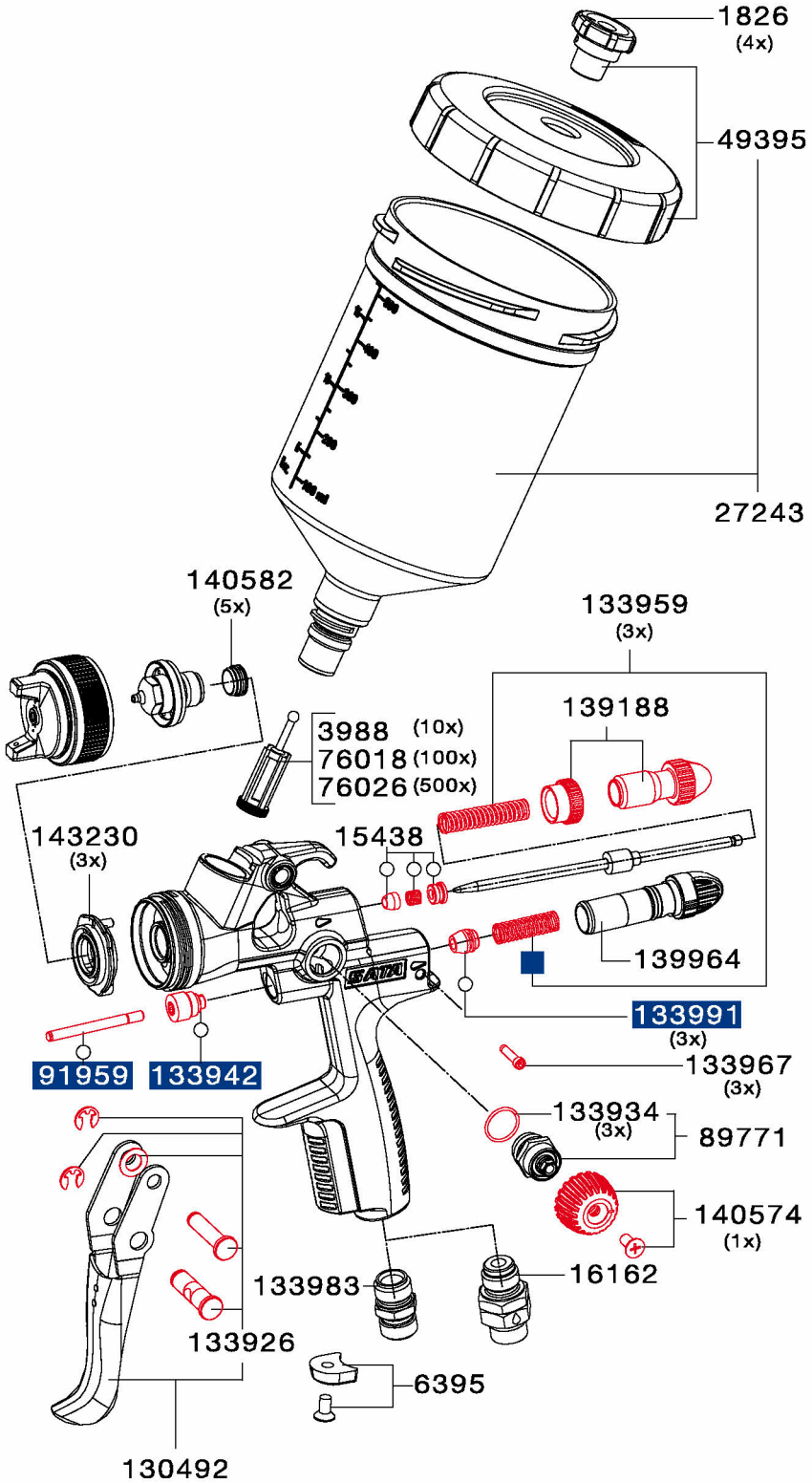

Ref./Descrip.	
9050 **Juego de herramientas** · Herramienta extractora · Tamiz de pintura · Cepillo de limpieza · Tamiz de pintura · Llave macho hexagonal, ancho 2 · Llave macho hexagonal, ancho 4 · Llave universal	

Ref./Descrip.
130542 **Juego de reparación**
92759 **Unidad de servicio de pistón de aire**
○ **183780** **Juego de juntas**