Patines de bolas sobre raíles anchos de acero y Resist CR

# BNS – ancho, normal, altura estándar

## Patines de bolas de acero R1671 ... 1.

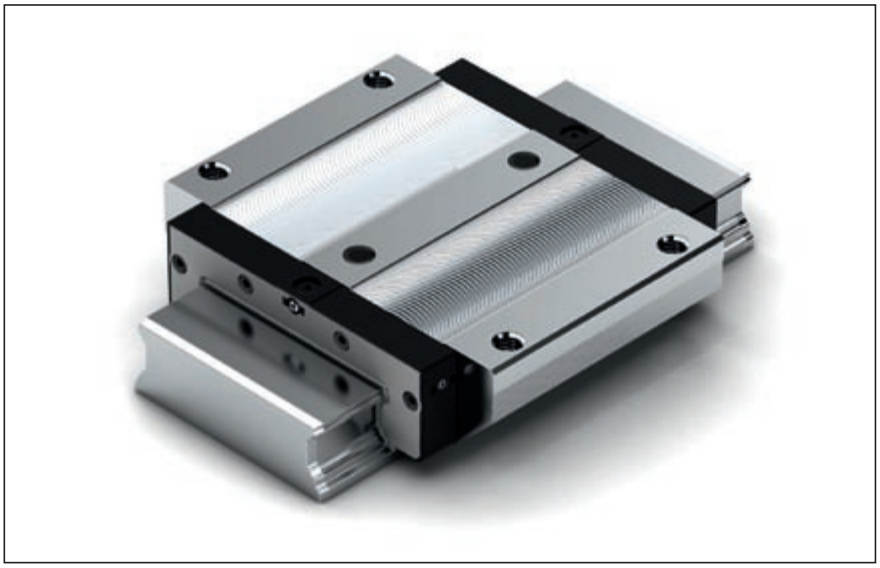

**Valores dinámicos**
Velocidad: $v_{max} = 3$ m/s
Aceleración: $a_{max} = 250$ m/s$^2$
(Si $F_{comb} > 2{,}8 \cdot F_{pr}$ : $a_{max} = 50$ m/s$^2$)

**Indicación de lubricación**
– No está engrasado

**Otros patines de bolas BNS**
– Véase abajo los patines de bolas anticorrosivos

**Indicación**
Adecuados para todos los raíles BNS.

**Ejemplo de pedido**
Opciones:
– Patín de bolas BNS
– Tamaño 35/90
– Clase de precarga C1
– Clase de precisión H
– Con junta estándar, sin cadena de bolas
Referencia: R1671 313 10

**Opciones y referencias**

| Tamaño | Patín de bolas con tamaño | Clase de precarga | | Clase de precisión | | | Junta para los patines de bolas sin cadena de bolas |
|---|---|---|---|---|---|---|---|
| | | C0 | C1 | N | H | P | SS |
| 35/90 | R1671 3 | 9 | | 4 | 3 | – | 10 |
| | | | 1 | 4 | 3 | 2 | 10 |
| Ej.: | R1671 3 | | 1 | | 3 | | 10 |

## Patines de bolas Resist CR R1671 ... 6.

**Indicación de lubricación**
– No está engrasado

**Indicación**
Adecuados para todos los raíles BNS.

**Ejemplo de pedido**
Opciones:
– Patín de bolas BNS
– Tamaño 35/90
– Clase de precarga C1
– Clase de precisión H
– Con junta estándar, sin cadena de bolas
Referencia: R1671 313 60

**Opciones y referencias**

| Tamaño | Patín de bolas con tamaño | Clase de precarga | | Clase de precisión | Junta para los patines de bolas sin cadena de bolas |
|---|---|---|---|---|---|
| | | C0 | C1 | H | SS |
| 35/90 | R1671 3 | 9 | 1 | 3 | 60 |
| Ej.: | R1671 3 | | 1 | 3 | 60 |

**Clases de precarga**
C0 = sin precarga
C1 = precarga del 2% de C

**Juntas**
SS = junta estándar

## Patines de bolas BNS

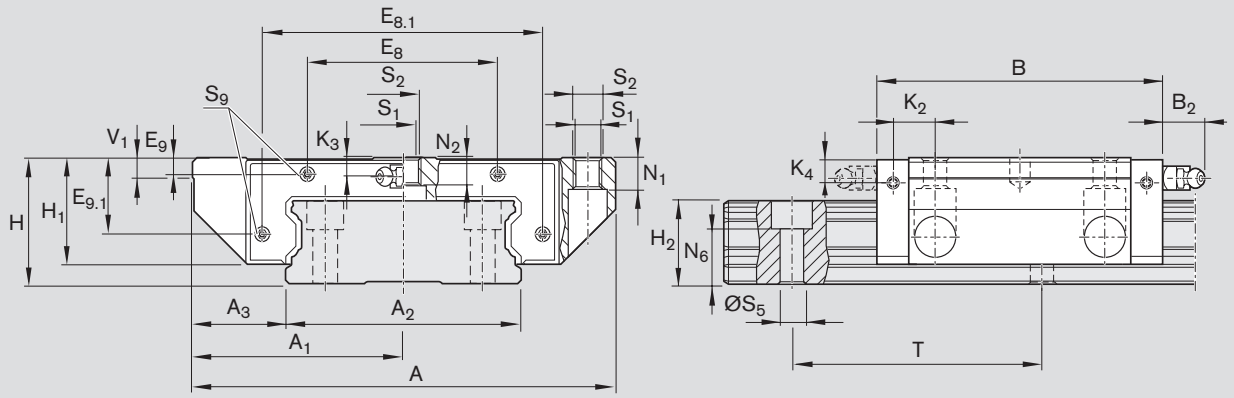


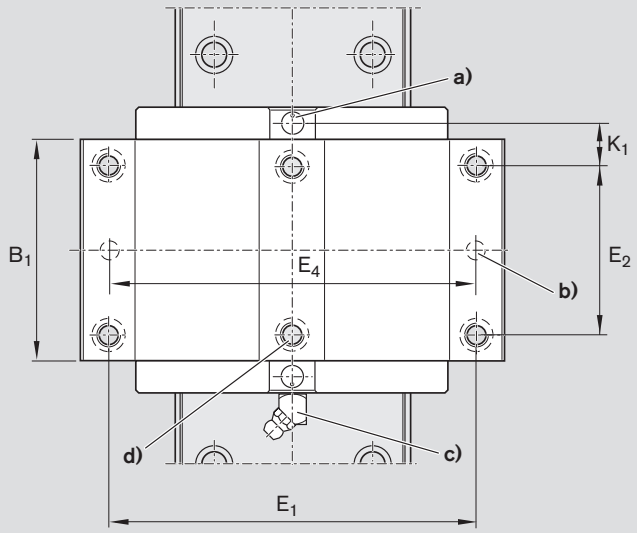


**a)** Para junta tórica
Tamaño 35/90: Ø 6 · 1,5 (mm)
En caso de necesidad abrir el taladro de lubricación (☞ 258).

**b)** Posición recomendada para los taladros de los pasadores (medidas $E_4$ ☞ 239).
En esta posición puede haber taladros previos.
Estos están disponibles para ser taladrados.

**c)** Engrasadores tamaño 35/90:
engrasador cónico DIN 71412-B M6x8, $B_2$ = 16 mm
¡Si se utilizan otros engrasadores se deberá observar la profundidad de rosca de 8 mm!
El engrasador se encuentra en el suministro (sin montar).
La conexión puede realizarse por todos los lados.

**d)** En esta posición pueden encontrarse tapones de fábrica. Retirarlos antes del montaje.

| Tamaño | Medidas (mm) | | | | | | | | | | | | | | | | |
|---|---|---|---|---|---|---|---|---|---|---|---|---|---|---|---|---|---|
| | A | $A_1$ | $A_2$ | $A_3$ | B | $B_1$ | $E_1$ | $E_2$ | $E_8$ | $E_{8.1}$ | $E_9$ | $E_{9.1}$ | H | $H_1$ | $H_2$ | $K_1$ | $K_2$ |
| **35/90** | 162 | 81 | 90 | 36 | 142 | 113,6 | 144 | 80 | 79 | 116 | 6,8 | 29,9 | 50 | 42,5 | 31,85 | 22,8 | 24,8 |

| Tamaño | Medidas (mm) | | | | | | | | | | | Peso (kg) | Cap. de carga[1] (N) | | Momentos[1] (Nm) | | | |
|---|---|---|---|---|---|---|---|---|---|---|---|---|---|---|---|---|---|---|
| | $K_3$ | $K_4$ | $N_1$ | $N_2$ | $N_6^{\pm 0,5}$ | $S_1$ | $S_2$ | $S_5$ | $S_9$ | T | $V_1$ | | C | $C_0$ | $M_t$ | $M_{t0}$ | $M_L$ | $M_{L0}$ |
| **35/90** | 9 | 9 | 14 | 12 | 20,5 | 8,4 | M10 | 9 | M3x5 | 80 | 8,0 | 3,70 | 58 200 | 86 300 | 2 880 | 4 270 | 920 | 1 370 |

1) Capacidades de carga y momentos para patines de bolas **sin** cadena de bolas.
El cálculo de las capacidades de carga dinámicas y momentos se basa en 100.000 m de carrera según DIN ISO 14728-1. Pero casi siempre se consideran solamente 50.000 m. Para establecer una comparación es preciso multiplicar por 1,26 los valores **C**, $\mathbf{M_t}$ y $\mathbf{M_L}$ de la tabla.