STAR – Patines de roldanas sobre raíles
Raíles guía

Raíles guía anchos 1927-

- fijación por la parte superior
- tapones de protección opcionales
- ejes en acero inoxidable según DIN 17230 / EN 10088

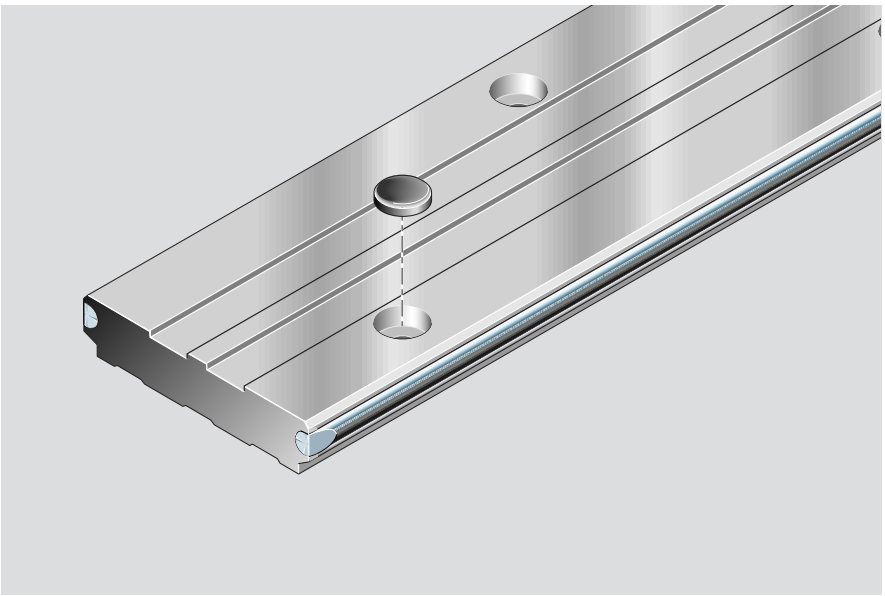

⚠ Los raíles guía standard no están adaptados al sistema de perfiles ALU - STAR . Para los raíles guía destinados al sistema de perfiles con distancia entre centros T = 60 mm, ver el catálogo Sistemas de perfiles ALU - STAR (Complementario) RS 82 852 .

Referencias, longitudes

Raíl guía standard ancho			sin agujeros	con agujeros (en opción)	Tapones de protección	
Tamaño -Variante	Longitud standard[1] (mm)	L_{max} (mm)	Referencia Longitud:,...(mm)	Referencia Longitud:,...(mm)	Referencia Cantidad:,...	Agujeros por metro[2]
52/120	3500	7000	1927-052-31,...	1927-152-31,...	1605-400-90,...	8

1) Hasta una longitud de 3500 mm, en una sola pieza en acero de precisión
2) Número de agujeros indicados sobre un metro para la dimensión recomendada de T_{1S}

Pedido de un raíl guía

Utilizar las dimensiones preferentes (1.).

ABajo pedido es posible fabricar longitudes intermedias (2.) o longitudes especiales (3.).

L	=	longitud del raíl	(mm)
n_B	=	número de agujeros (para las dos filas)	
n_T	=	número de espacios ($n_T = n_B - 1$)	
T_1, T_2	=	separación, ver croquis	(mm)
T	=	separación de taladros (125 mm)	

Datos del pedido

1. Longitud del raíl recomendada: numero de agujeros n_B impar T_1 diferente de T_2.

Medidas preferentes T_1: 60,5 mm, T_2: 185,5 mm

La rotación del raíl permite utilizar alternativamente las distancias de taladrado 1a) y 1b). En este caso , el valor T_1 se convierte en T_2 y viceversa.

Datos de pedido del raíl :
Referencia, longitud L (mm)
T_1 / n_T x T / T_2 (mm)

Datos de pedido de los tapones de protección:
Referencia, cantidad = n_B
Ejemplo: 1605-400-90, 11

1 a)

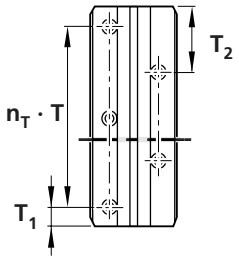

1 b)

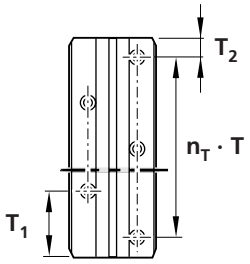

Cálculo de la longitud del raíl

- respetar la distancia mínima $T_{1,2\,min}$. (ver tabla)

(1) $L = n_B \cdot 125 - 4$

o

(2) $L = n_T \cdot 125 + 121$

Ejemplo:
(1) L = 11 · 125 - 4 = 1371 mm o
(2) L = 10 · 125 + 121 = 1371 mm

Ejemplo de pedido para longitudes de raíl recomendadas

1927-152-31, 1371
60,5 / 10 x 125 / 185,5

Número de agujeros n_B = 11
Número de espacios n_T = 10

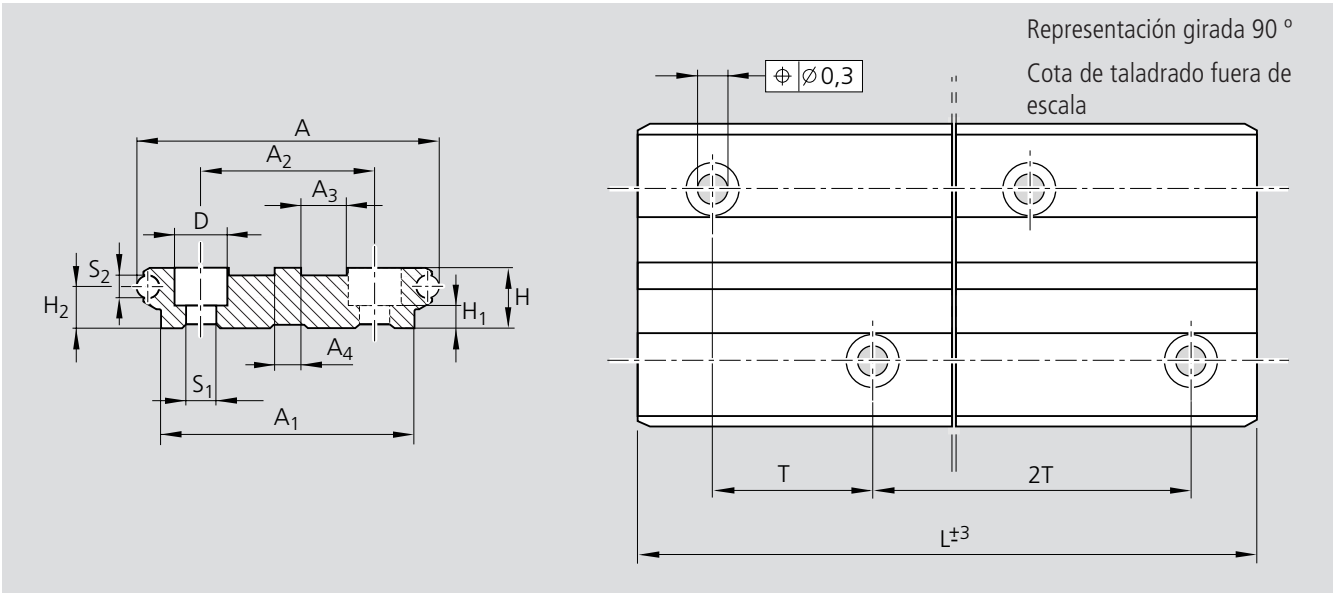

Tamaño -Variante	Medidas (mm)													Peso
	A	A_1	A_2	A_3	A_4	H	H_1	H_2	D	S_1	S_2	T	$T_{1,2\ min.}$	kg/m
52/120	120	100	68	18	10	25	10	16,1	20	11	10	125	13	7,8

2. Longitudes intermedias:

número de agujeros n_B par

La rotación del raíl hace que las dos cotas de taladrado queden iguales.
Las cotas T_1 y T_2 quedan idénticas, y no pueden ser empleados para cotas de taladrado diferentes de las pretaladradas.

$T_1 = T_2 = 60{,}5$ mm o

$T_1 = T_2 = 185{,}5$ mm

(Dimensiones preferentes)

El cálculo de la longitud esta efectuado conforme al punto 1 „ Longitud de raíl recomendada“.

2 a)

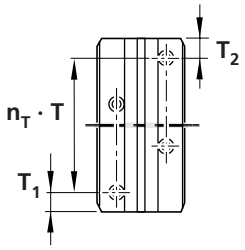

Ejemplo de pedido de raíl 2a:

1927-152-31, 1496 mm
60,5 / 11 x 125 / 60,5

2 b)

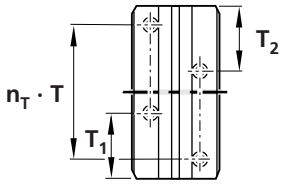

Ejemplo de pedido de raíl 2b:

1927-152-31, 1496 mm
185,5 / 11 x 125 / 185,5

3. Longitudes especiales:

Número de agujeros n_B impar (3a) o par (3b)

Si las dimensiones preferentes T_1 y T_2 no pueden ser utilizadas / ni longitudes de raíl recomendadas ni intermedias), determinar T_1 y T_2 según las necesidades.

Valores no validos para T_1 y T_2: 0 a 13 mm y 112 a 139 mm

3 a)

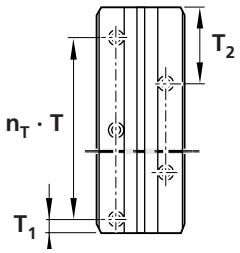

Ejemplo de pedido de raíl 3a:

1927-152-31, 1305 mm
20 / 10 x 125 / 160

3 b)

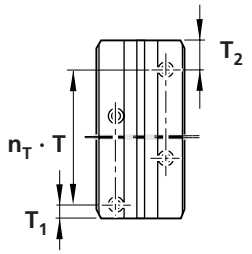

Ejemplo de pedido de raíl 3b:

1927-152-31, 1435 mm
20 / 11 x 125 / 40