# STAR – Patines de roldanas sobre raíles
# Raíles guía

## Raíles guía standard 1921-

- fijación por la parte superior
- tapones de protección opcionales
- ejes en acero inoxidable según DIN 17230 / EN 10088

⚠ los raíles guía standard no están adaptados al sistema de perfiles ALU - STAR . Para los raíles guía destinados al sistema de perfiles con distancia entre centros T = 60 mm, ver el catálogo Sistemas de perfiles ALU - STAR (Complementario) RS 82 852.

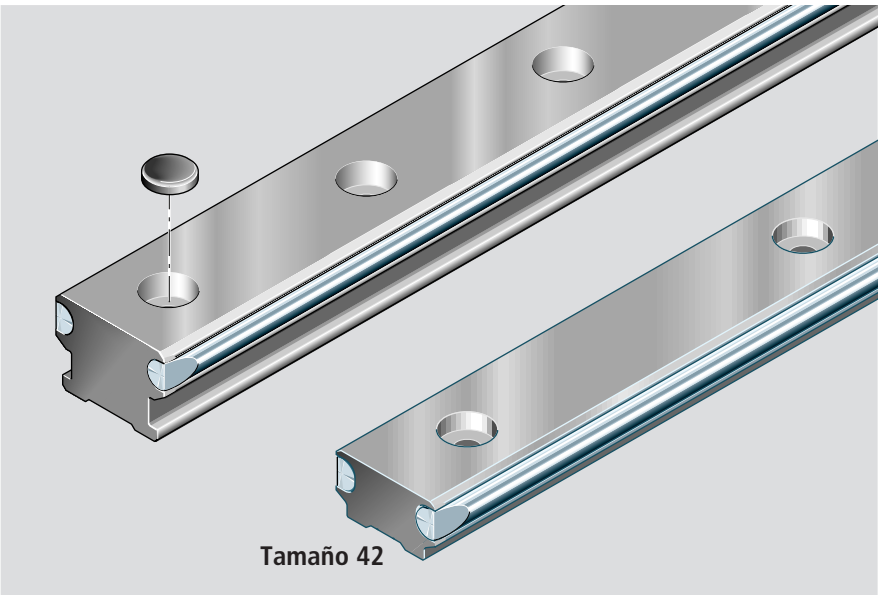


### Referencias, longitudes

| Tamaño -Variante | Longitud standard (mm) | $L_{max}$ (mm) | sin agujeros Referencia Longitud:,...(mm) | con agujeros Referencia Longitud:,...(mm) | Tapones de protección ( en opción) Referencia Cantidad:,... | Número de agujeros por metro |
|---|---|---|---|---|---|---|
| **20** | 3500 | 7000 | 1921-019-31,... | 1921-119-31,... | 1605-800-90,... | 16 |
| **25** | 3500 | 7000 | 1921-025-31,... | 1921-125-31,... | 1605-800-90,... | 16 |
| **32** | 3500 | 7000 | 1921-032-31,... | 1921-132-31,... | 1605-200-90,... | 8 |
| **32-2** | 3500 | 7000 | 1921-032-31,... | 1921-232-31,... | 1605-200-90,... | 16 |
| **42** | 3500 | 7000 | 1921-042-31,... | 1921-142-31,... | 1605-300-90,... | 8 |
| **52** | 3500 | 7000 | 1921-052-31,... | 1921-152-31,... | 1605-400-90,... | 4 |
| **52-2** | 3500 | 7000 | 1921-052-31,... | 1921-252-31,... | 1605-400-90,... | 8 |
| **52-4** | 3500 | 7000 | 1921-052-31,... | 1921-452-31,... | 1605-500-90,... | 16 |

1) Hasta una longitud de 3.500 mm, se suministran en una sola pieza en acero de precisión.
2) Número de agujeros indicados sobre un metro para la dimensión recomendada de $T_{1S}$.

| Tamaño -Variante | Distancia entre centros (mm) | Longitud de raíl recomendada Número de agujeros / Longitud de raíl L (mm) | | | |
|---|---|---|---|---|---|
| **20, 25, 32-2, 52-4** | 62,5 | 2/121 | 10/621 | 18/1121 | 40/2496 |
| | | 4/246 | 12/746 | 20/1246 | 50/3125 |
| | | 6/371 | 14/871 | 24/1496 | 56/3496 |
| | | 8/496 | 16/996 | 30/1871 | |
| **32, 42, 52-2** | 125 | 2/246 | 10/1246 | 18/2246 | 28/3496 |
| | | 4/496 | 12/1496 | 20/2496 | |
| | | 6/746 | 14/1746 | 22/2746 | |
| | | 8/996 | 16/1996 | 24/2996 | |
| **52** | 250 | 2/496 | 6/1496 | 14/3496 | |
| | | 3/746 | 8/1996 | | |
| | | 4/996 | 10/2496 | | |
| | | 5/1246 | 12/2996 | | |

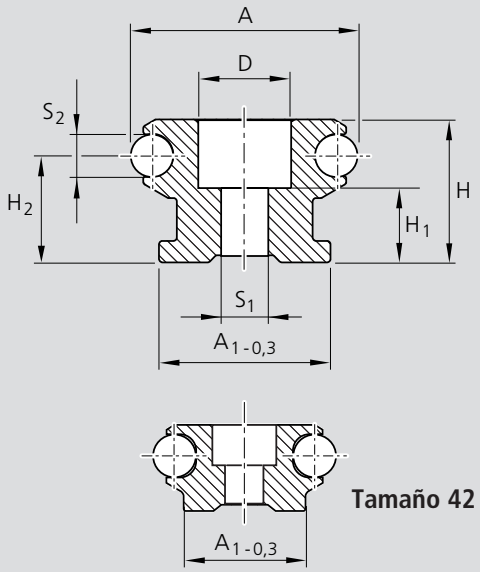


**Tamaño 42**

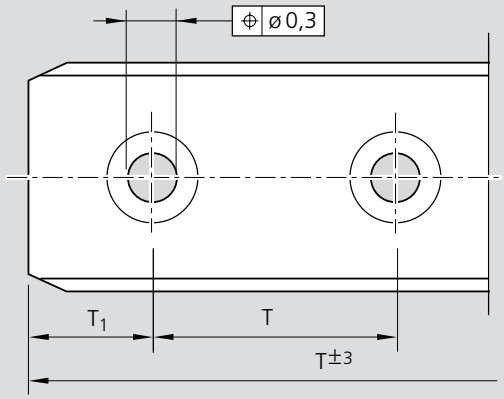


Representación girada 90 º
Cota de taladrado fuera de escala

| Tamaño -Variante | Medidas (mm) | | | | | | | | | | | Peso |
|---|---|---|---|---|---|---|---|---|---|---|---|---|
| | A | $A_1$ | H | $H_1$ | $H_2$ | D | $S_1$ | $S_2$ | T | $T_{1S}$ | $T_{1\ min.}$ | kg/m |
| **20** | 20 | 17 | 12 | 5,0 | 9,0 | 9,4 | 4,5 | 4 | 62,5 | 29,25 | 13 | 0,60 |
| **25** | 25 | 21 | 15 | 6,0 | 10,6 | 9,4 | 5,5 | 6 | 62,5 | 29,25 | 13 | 1,00 |
| **32** | 32 | 24 | 20 | 9,5 | 15,0 | 11,0 | 6,5 | 6 | 125,0 | 60,50 | 13 | 1,60 |
| **32-2** | 32 | 24 | 20 | 9,5 | 15,0 | 11,0 | 6,5 | 6 | 62,5 | 29,25 | 13 | 1,60 |
| **42** | 42 | 28 | 20 | 9,0 | 12,6 | 15,0 | 9,0 | 10 | 125,0 | 60,50 | 13 | 2,68 |
| **52** | 52 | 40 | 34 | 19,0 | 25,1 | 20,0 | 11,0 | 10 | 250,0 | 123,00 | 20 | 4,40 |
| **52-2** | 52 | 40 | 34 | 19,0 | 25,1 | 20,0 | 11,0 | 10 | 125,0 | 60,50 | 20 | 4,40 |
| **52-4** | 52 | 40 | 34 | 17,0 | 25,1 | 24,0 | 13,0 | 10 | 62,5 | 29,25 | 20 | 4,40 |

**Pedido de un raíl guía**

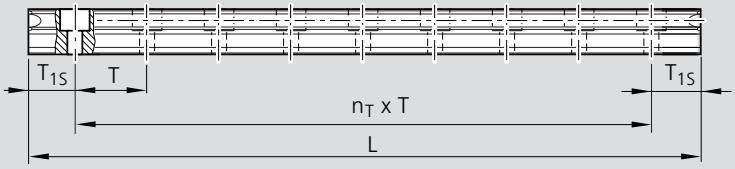


**Cálculo de la longitud del raíl**

Recomendaciones:
utilizar preferentemente la medida $T_{1S}$.
– respetar la distancia mínima $T_{1\ mín}$. (ver tabla)
– $T_1$ es igual en los dos extremos del raíl.

$$L = n_B \cdot T - 4$$

o

$$L = n_T \cdot T + 2 \cdot T_{1S}$$

| | | |
|---|---|---|
| L | = longitud del raíl | (mm) |
| T | = distancia de taladros*) | (mm) |
| $T_{1S}$ | = dimensión preferente*) | (mm) |
| $n_B$ | = número de agujeros | |
| $n_T$ | = número de divisiones | |

*) ver valores en la tabla

**Ejemplo de pedido**

Raíl guía: tamaño 25
Longitud deseada: 620 a 625 mm

$n_B$ = 620/T = 620/62,5 = 9,92
redondeando
= 10 agujeros,

$n_T$ = $n_B$ - 1 = 9

Datos del pedido:
referencia, longitud (mm)
$T_1$ / $n_T$ x T / $T_1$ (mm)
**1921-125-31, 621**
**29,25 / 9 x 62,5 / 29,25**

Datos del pedido para los tapones de protección:
referencia, cantidad
**1605-800-90, 10**

**Longitud del raíl L a pedir**

L = 10 · 62,5 - 4 = 621 mm o
L = 9 · 62,5 + 2 · 29,25 = 621 mm