STAR – Patines de roldanas sobre raíles
Raíles guía

Raíles guía standard, semi-raíl 1925-

- fijación por la parte superior
- tapones de protección opcionales
- ejes en acero inoxidable según DIN 17230 / EN 10088

⚠ Los raíles guía standard no están adaptados al sistema de perfiles ALU - STAR . Para los raíles guía destinados al sistema de perfiles con distancia entre centros T = 60 mm, ver el catálogo Sistemas de perfiles ALU - STAR (Complementario) RS 82 852.

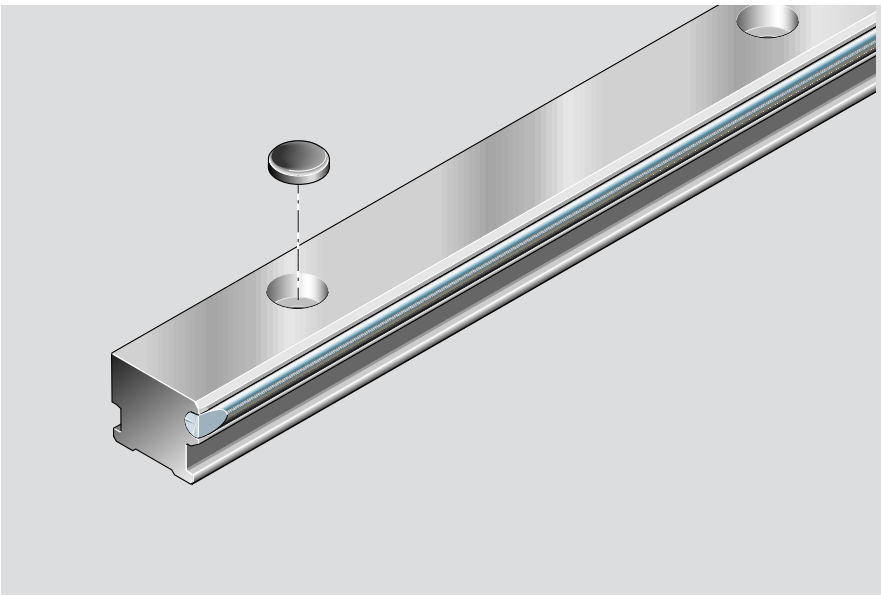

Referencias, longitudes

Raíl guía standard, semi-raíl			sin agujeros	con agujeros (en opción)	Tapones de protección	
Tamaño -Variante	**Longitud standard[1] (mm)**	**L_{max} (mm)**	**Referencia Longitud:,...(mm)**	**Referencia Longitud:,...(mm)**	**Referencia Cantidad:,...**	**Agujeros por metro[2]**
32	3500	7000	1925-032-31,...	1925-132-31,...	1605-200-90,...	8
32-2	3500	7000	1925-032-31,...	1925-232-31,...	1605-200-90,...	16
52	3500	7000	1925-052-31,...	1925-152-31,...	1605-400-90,...	4
52-2	3500	7000	1925-052-31,...	1925-252-31,...	1605-400-90,...	8
52-4	3500	7000	1925-052-31,...	1925-452-31,...	1605-500-90,...	16

1) Hasta una longitud de 3.500 mm, se suministran en una sola pieza en acero de precisión.
2) Número de agujeros indicados sobre un metro para la dimensión recomendada de T_{1S}.

		Longitud de raíl recomendada			
Tamaño -Variante	**Distancia entre centros T (mm)**	**Número de agujeros / Longitud de raíl L (mm)**			
32-2, 52-4	62,5	2/121	10/621	18/1121	40/2496
		4/246	12/746	20/1246	50/3125
		6/371	14/871	24/1496	56/3496
		8/496	16/996	30/1871	
32, 52-2	125	2/246	10/1246	18/2246	28/3496
		4/496	12/1496	20/2496	
		6/746	14/1746	22/2746	
		8/996	16/1996	24/2996	
52	250	2/496	6/1496	14/3496	
		3/746	8/1996		
		4/996	10/2496		
		5/1246	12/2996		

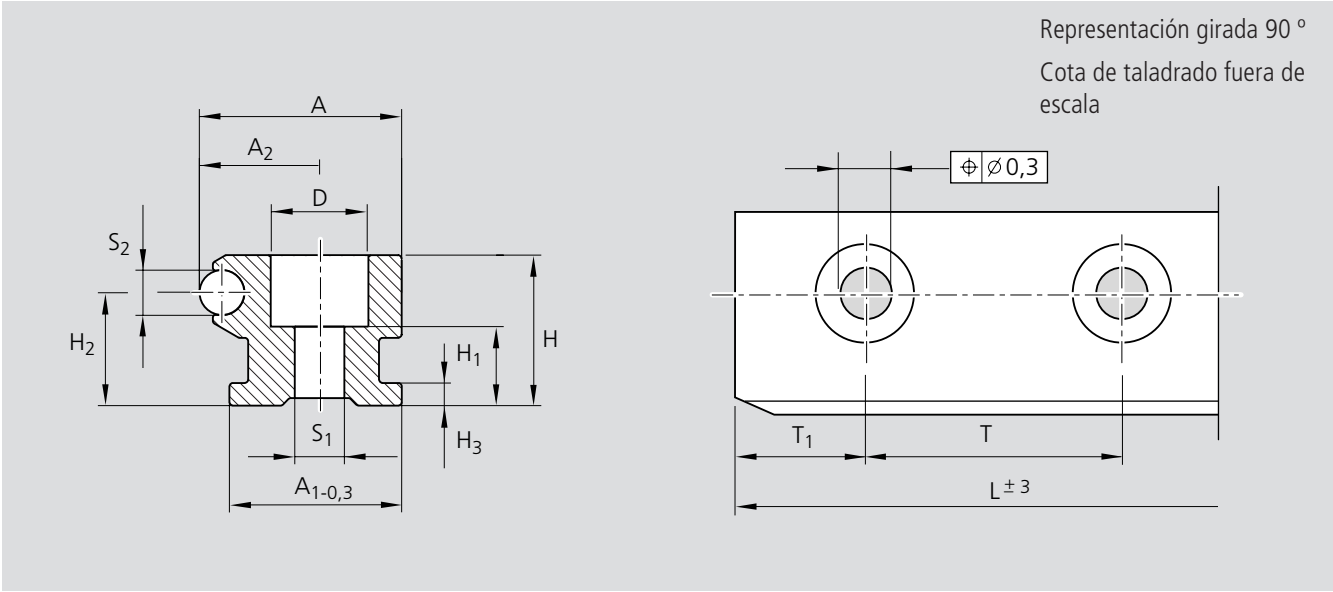

Tamaño -Variante	A	A_1	A_2	H	H_1	H_2	H_3	D	S_1	S_2	T	T_{1S}	$T_{1\ min.}$	Peso kg/m
	Medidas (mm)													
32	26	22	16	20	9,5	15,0	3	11,0	6,5	6	125,0	60,50	13	1,3
32-2	26	22	16	20	9,5	15,0	3	11,0	6,5	6	62,5	29,25	13	1,3
52	42	36	26	34	19,0	25,1	5	20,0	11,0	10	250,0	123,00	20	3,5
52-2	42	36	26	34	19,0	25,1	5	20,0	11,0	10	125,0	60,50	20	3,5
52-4	42	36	26	34	17,0	25,1	5	24,0	13,0	10	62,5	29,25	20	3,5

Pedido de un raíl guía

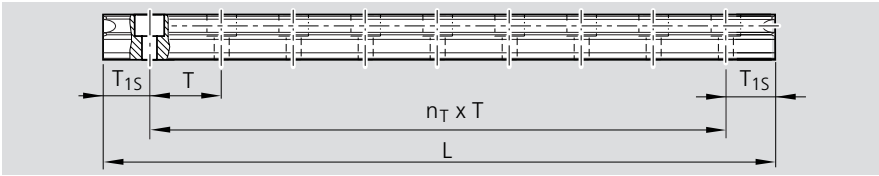

Cálculo de la longitud del raíl

Recomendaciones:
utilizar preferentemente la medida T_{1S}
- respetar la distancia mínima $T_{1\ mín}$. (ver tabla)
- T_1 es igual en los dos extremos del raíl

$$L = n_B \cdot T - 4$$

o

$$L = n_T \cdot T + 2 \cdot T_{1S}$$

L	= longitud del raíl	(mm)
T	= distancia de taladros*)	(mm)
T_{1S}	= dimensión preferente*)	(mm)
n_B	= número de agujeros	
n_T	= número de divisiones	

*) ver valores en la tabla

Ejemplo de pedido

Raíl guía: tamaño 32-2
Longitud deseada: 620 a 625 mm
n_B = 620/T = 620/62,5 = 9,92
redondeando
= 10 agujeros,
n_T = n_B - 1 = 9

Longitud del raíl L a pedir

L = 10 · 62,5 - 4 = 621 mm o
L = 9 · 62,5 + 2 · 29,25 = 621 mm

Datos del pedido:
referencia, longitud (mm)
T_1 / n_T x T / T_1 (mm)
1925-232-31, 621
29,25 / 9 x 62,5 / 29,25

Datos del pedido para los tapones de protección:
referencia , cantidad
1605-200-90, 10