Polyamid Einzelrollen | Polyamide single bearings

POLYAMID-Rolle

POLYAMIDE bearing

NEU
NEW

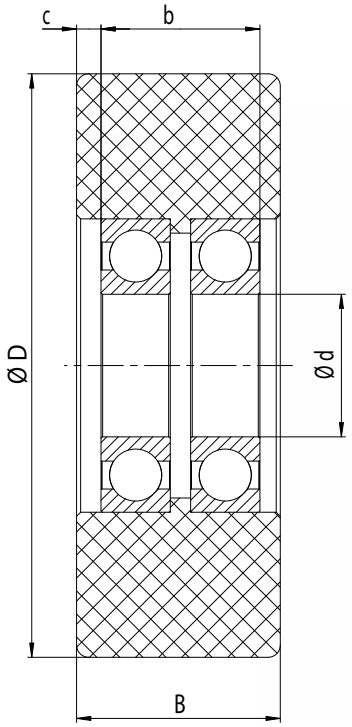

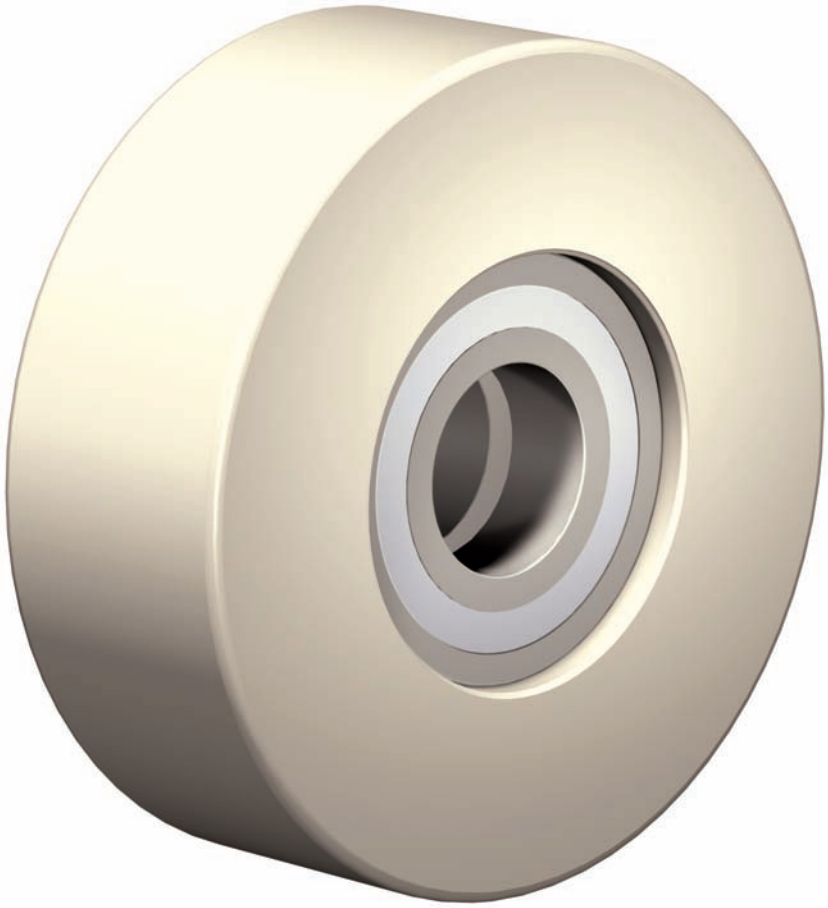

Typ Type	Artikel-Nr. Article no.	Rollengröße Ø Bearing size Ø	Maß D Dim. D	Maß B Dim. B	Maß d Dim .d	Maß b Dim. b	Maß c Dim. c	Gewicht kg Weight kg	Tragfähigkeit Load capacity
PA 50/30	231.210.000	50,0 x 30	50,0	30	12	30	–	0,10	1300 N
PA 80/57	231.211.000	80,0 x 57	80,0	57	20	61	–	0,40	6000 N
PA 101/25	231.212.000	101,2 x 25	101,2	25	45	16	4,5	0,35	2500 N
PA 125/40	231.100.003	125,0 x 40	125,0	40	30	40	–	0,65	6000 N
PA 143/50	231.045.004	143,2 x 50	143,2	50	35	40	6,0	1,25	8000 N
PA 160/60	231.100.002	160,0 x 60	160,0	60	40	60	–	2,20	13000 N
PA 179/50	231.216.000	179,2 x 50	179,2	50	40	40	5,0	1,85	15000 N
PA 180/60	231.217.000	180,0 x 60	180,0	60	40	60	–	2,60	18000 N

Max. Umgebungstemperatur 40 °C.
Max. working temperature 40 °C.