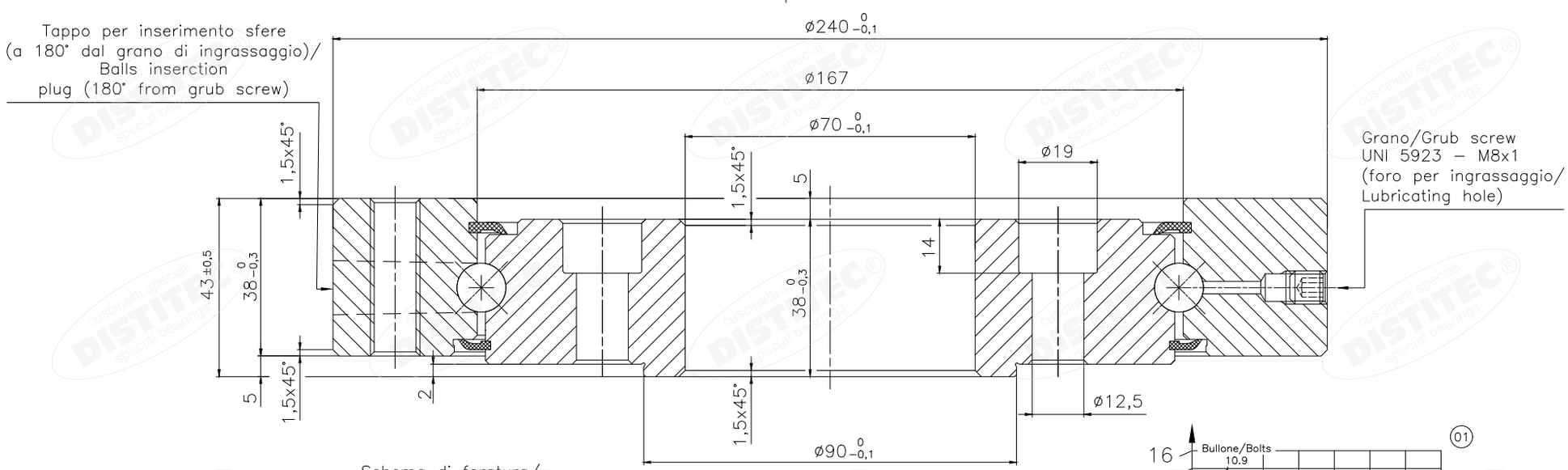

Schema di foratura/
Holes displacement

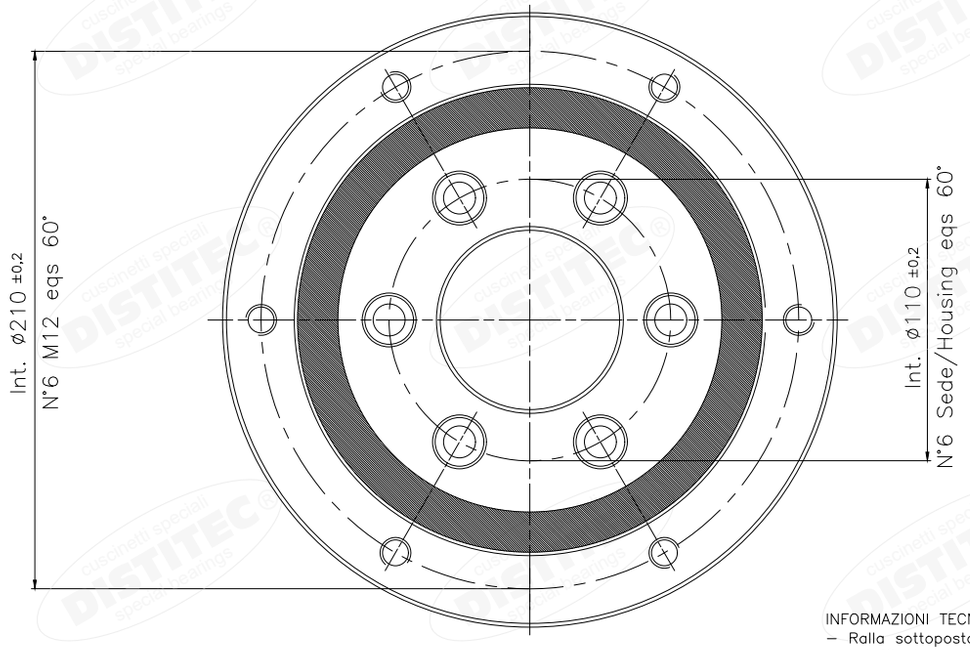

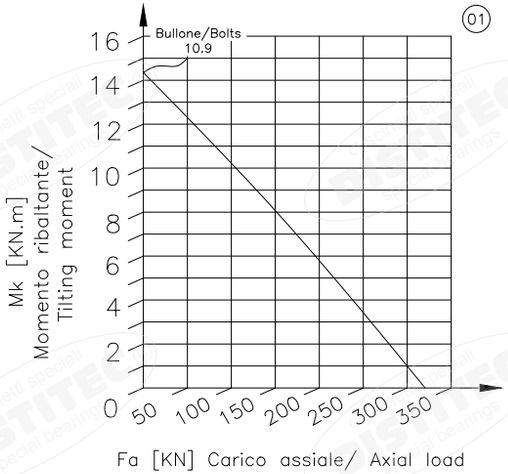

INFORMAZIONI TECNICHE/ TECHNICAL INFORMATIONS:
- Ralla sottoposta ad elettrozincato (12/15 micron)
- Lubrificato con grasso/ Lubricated with grease: SHELL ALVANIA RL3 (−20°C/+120°C)

REV.	Denominazione/ Denomination	Data/Date	Firma/Sign
01	Aggiunta curva di carico	23.10.2019	V.G.

Codice/ Code	DSR001.ZN D.240	Dis.rif./Ref.draw	Rev.	Precisione/ Accuracy	DIN 620
		–	00		P0

DISTITEC cuscinetti speciali special bearings
Via Bonina Est N°10
29010 San Nicolò di Rottofreno
Piacenza - Italy - www.distitec.it

Disegno di proprietà della DISTITEC S.R.L
E' vietata la riproduzione e la cessione a terzi salvo approvazione scritta.
This draw is property of DISTITEC S.R.L
It may not be reproduced and transfered to third parties unless written approval.

Descrizione/Denomination
RALLA ASSIALE A SFERE
BALLS SLEW DRIVE

Fattori di carico Load rating	Din./Dyn. ISO 281	Stat./Static ISO 76	V.max/ Max speed	① Olio/Oil ② Grasso/Grease	Giuochi/ Clearances
Radiale/Radial	57 KN	62 KN	①–	②– g/min	0.030/0.090
Assiale/Axial	75 KN	257 KN	①–	②– g/min	0.040/0.060

Disegnato/Drawn	Approv.		Scala/ Scale	Peso/Weight
–	–	A2	1.5:1	Approx. 10.5 Kg
Data/Date	Data/Date	Tolleranze generali/General tolerances		
20.07.08	20.07.08	UNI ISO 22768 – 1		