BOMBAS ELÉCTRICAS PARA EL TRANSVASE DE ACEITES“VISCOMEC”

Electrobombas en corriente continua de 12V-24V con rotor de engranajes para transferir aceites y lubricantes con viscosidad hasta 600cSt (aceite SAE 80W90).
Aptas para aplicaciones donde es necesario transferir aceites desde bidones.

Art. 091-5480-010
Bomba eléctrica Viscomec para transvase aceites
12V 10 l/min presión de trabajo 4-6 bar

Cable de alimentación longitud 2 m, con pinzas y fusible de protección
Bomba eléctrica rotativa autoaspirante
Cuerpo de hierro fundido
Engranajes de acero sinterizado
Válvula de by-pass
Motor DC
Grado de protección del motor IP55

Art. 091-5482-010
Bomba eléctrica Viscomec para transvase aceites
24V 10 l/min presión de trabajo 4-6 bar

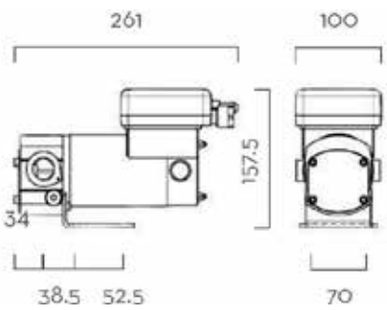

Cable de alimentación longitud 2 m, con pinzas y fusible de protección
Bomba eléctrica rotativa autoaspirante
Cuerpo de hierro fundido
Engranajes de acero sinterizado
Válvula de by-pass
Motor DC
Grado de protección del motor IP55

Electrombombas 230V volumétricas con motor autoventilado para el transvase de aceites y lubricantes.
El filtro de aspiración se suministra de serie.

Art. 091-5500-030
Bomba eléctrica para transvase aceites y lubricantes
230V-50Hz 30 l/min

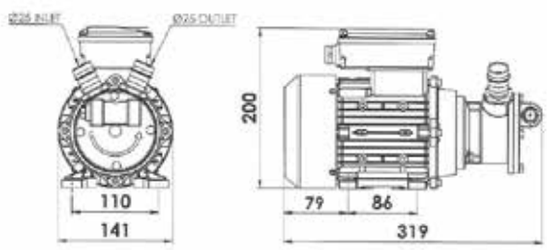

Cable de alimentación longitud 2 m, con clavija Schuko
Bomba eléctrica rotativa autoaspirante
Cuerpo de hierro fundido
Válvula de by-pass
Motor AC
Filtro Filtro de acero inox 100 micras
Grado de protección del motor IP55

Cod.	Caudal	Tensión	Potencia	Corriente	Cable	Entrada-Salida	RPM	Peso	Embalaje
	l/min	AC V./Hz DC Volt	W	A	m	BSPG	min	kg	mm
091-5480-010	**10**	12	300	35	2	F 3/4" BSP	2900	4,90	345X175X255
091-5482-010	**10**	24	300	18	2	F 3/4" BSP	2900	4,90	345X175X255
091-5500-030	**30**	230/50	850	3	2	F 1" BSP	1800	10	390X190X250