Cojinetes con valona de 2 agujeros de montaje, EFOM, igubal®, bola esférica de iglidur® W300

- Tamaño: E de acuerdo con DIN ISO 12240
- Material de la carcasa: igumid G
- Material de la bola esférica: iglidur® W300, material muy resistente al desgaste
- Montaje fácil
- Compensación de errores de alineación
- Máxima resistencia a la abrasión
- Muy ligero
- Funcionamiento en seco libre de mantenimiento
- Ahorra tiempo gracias a un montaje rápido

Referencia: EFOM-08

Diametro: 8. Mm 00

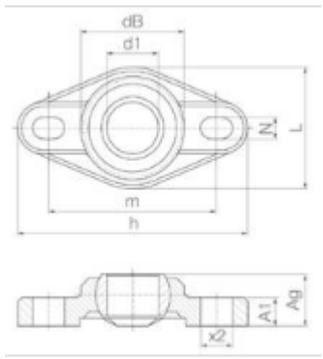

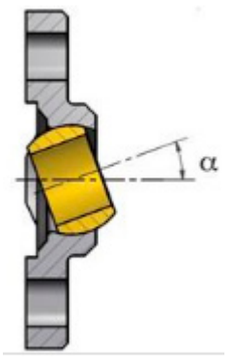

Cojinetes con brida igubal®

Los cojinetes con brida igubal® se han desarrollado para soportar ejes y se fijan en el centro o en los extremos de estos.

La carcasa está hecha de igumid G, un plástico reforzado con fibras largas muy resistente a los impactos. Puede soportar temperaturas de -30 ºC a 80 ºC de uso prolongado.

Los cojinetes con valona estándar cuentan con una bola esférica hecha de iglidur® W300, un material que se caracteriza por unos coeficientes de fricción

extremadamente reducidos con un funcionamiento en seco y que apenas presenta el efecto «stick-slip». Esto es especialmente importante para cargas bajas y movimientos muy lentos.

- Montaje fácil
- Compensación de errores de alineación
- Máxima resistencia a la corrosión
- Muy ligero
- Funcionamiento en seco libre de mantenimiento

Áreas de aplicación típicas

- Construcción de plantas
- Automatización
- Maquinaria agrícola
- Ingeniería mecánica
- Industria alimentaria

¿Cuándo utilizarlo?

- Si se requiere un componente resistente a las sustancias químicas
- Si se necesita una solución económica
- Si necesita un cojinete resistente a la suciedad
- Si se busca un componente que compense los errores de alineación

¿Cuándo no utilizarlo?

- Cuando deben soportarse temperaturas superiores a los 80 °C
- Si se necesita un componente con un anillo de ajuste integrado
- Si se requieren diámetros más grandes de 30 mm
- Si las velocidades de rotación deben superar los 0,5 m/s

Áreas de aplicación

Al estar diseñados para ofrecer un funcionamiento en seco libre de mantenimiento, los cojinetes de pedestal igubal® son especialmente idóneos para aplicaciones en las que es difícil tener acceso a los cojinetes, como en entornos húmedos, mojados o con unos requisitos de higiene especiales. Por este motivo, los cojinetes con valona igubal® se utilizan, por ejemplo, en controles de lavado con cepillo, en sistemas de protección solar para fachadas, en tecnologías para el manejo de materiales y en equipamiento de repostería.

Montaje

Los coijinetes con valona igubal® de 2 agujeros cuentan con unos agujeros de forma alargada que facilitan futuros reajustes. No es necesario alinear la carcasa del cojinete de forma precisa, ya que los cojinetes con valona compensan automáticamente los errores de alineación. Pueden utilizarse anillos de ajuste para fijar el eje.