DATOS DEL ABK201-1604U						DATOS DEL CARRO ELÉCTRICO												
CARGA (kg)	VEL. (m/min)	CADENA (mm)	RAMALES	MOTOR (kw)	PESO NETO (kg)	CARGA (kg)	RADIO CURVA MÍNIMO (m)	POTENCIA MOTOR (Kw)			1 VELOCIDAD			2 VELOCIDADES			b (64-124)	b (125-170)
								VEL. 20 m/min	VEL. 10 m/min	VEL. 20/5 m/min	A	B	PESO NETO (kg)	A	B	PESO NETO (kg)	C	C
1600	4	Ø7x21	2	1,5	48	1600	1,2	0,18	0,18	0,18/0,045	387	204	27	420	218	30	243	292

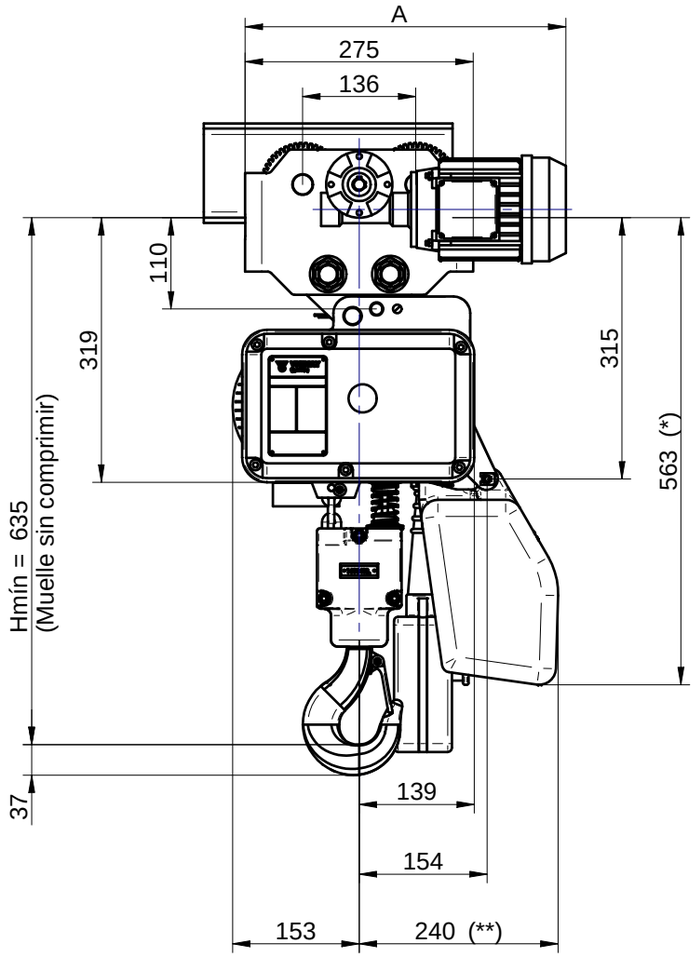

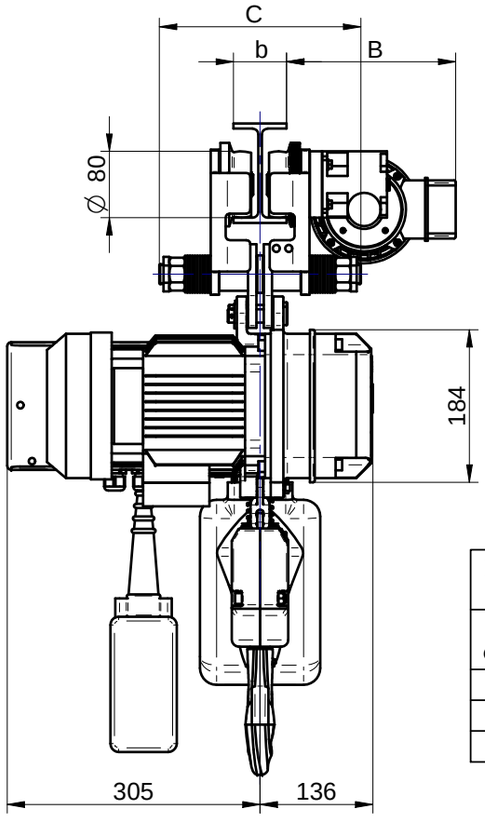

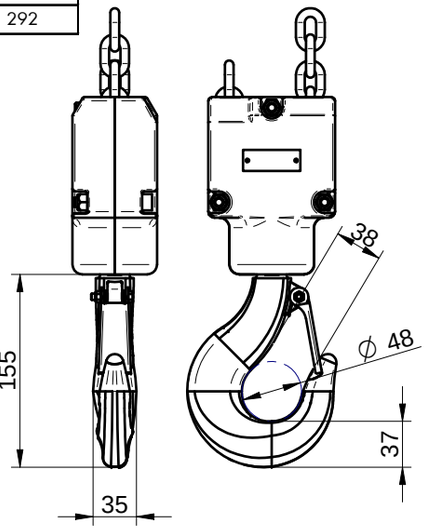

(*)(**) Cotas válidas hasta 4,5m de cadena		
Longitud de Cadena (m)	(*) (mm)	(**) (mm)
4,5-10	616	254
10-14	757	233
14-18	857	233

Nº Rev.	Motivo de la revisión	Fecha	Firma Rev.	Firma Aprob.
3				
2				
1	Unificación de formatos de planos	26/01/2016	A. De la Llera	F. Alonso

	FECHA	NOMBRE	FIRMA
Dibujado	11/02/2010	A. De la Llera	
Comprobado	11/02/2010	A. De la Llera	
Aprobado	11/02/2010	F. Alonso	

VICINAY Cemvisa

Formato DIN A3

ABK CON CARRO ELÉCTRICO

Polipasto eléctrico ABK201-1604U acoplado a carro eléctrico

ESCALA 1:6

Nº de PLANO: ABK201-1604U_ACO_CE

Nº REV.: 1

CODIGO

Sustituye a:

Sustituido por:

Pedido:

CEMVISA VICINAY,S.A. - Se reserva la propiedad de este plano y prohibe su reproducción o entregarlo a terceros sin su autorización