22714

Reductores de engranajes cónicos

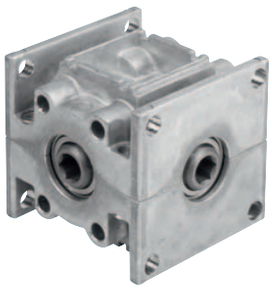

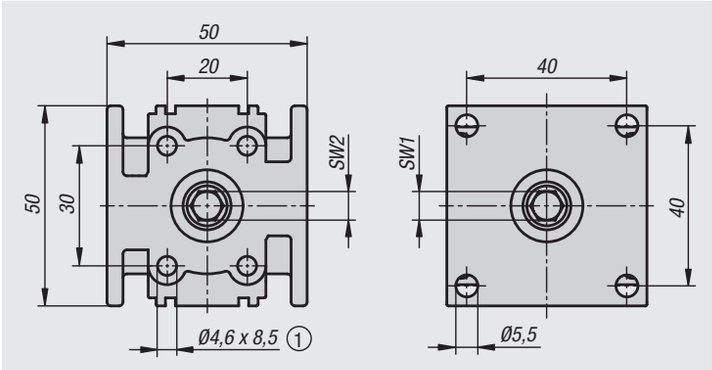

Material:
Carcasa de fundición inyectada de cinc.
Ruedas cónicas de acero.

Versión:
Carcasa con acabado natural.
Ruedas cónicas de superficie endurecida.
Rodamiento de bolas con anillo de obturación RS.

Ejemplo de pedido:
nlm 22714-1171

Indicación:
Reductor de engranajes cónicos de aplicación universal y libre de mantenimiento especialmente adecuado para el accionamiento con motores eléctricos. La carcasa está encapsulada contra la salida de grasa y efectos del polvo. Se puede instalar en cualquier posición de montaje. El sentido de giro es indistinto.

El accionamiento y salida de fuerza se realiza por medio de un hexágono interior.

Este engranaje cónico es ideal como engranaje angular, caja de distribución o reductor de engranajes para motores eléctricos, p. ej., para persianas y accionadores en maquinaria especial.

Rango de temperatura:
De -20°C a +40°C.

Datos técnicos:
Tiempo de funcionamiento: 20 % (en 5 min.)

Indicación sobre el dibujo:
1) Para tornillos autorroscantes DIN 7500 M5.

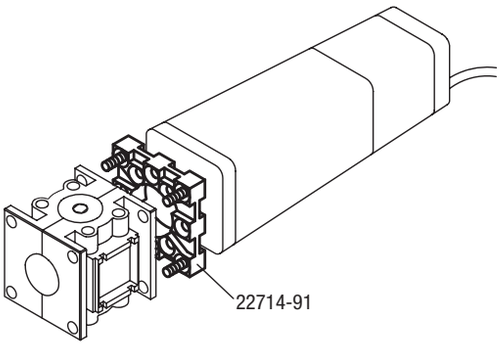

Número y disposición de accionamientos/ejes de salida:

un eje de salida
22714-1171

dos ejes de salida, enfrentados
22714-1172

dos ejes de salida, 90º
22714-1173

tres ejes de salida
22714-1174

Referencia	Descripción	Relación de transmisión	Máx. revoluciones r. p. m.	Máx. par de accionamiento M Nm	SW1	SW2
22714-1171	Engranaje Cónico	1:1	150	10	7	7
22714-1172	Engranaje Cónico	1:1	150	10	7	7
22714-1173	Engranaje Cónico	1:1	150	10	7	7
22714-1174	Engranaje Cónico	1:1	150	10	7	7
22714-91	Brida De Montaje	-	-	-	-	-