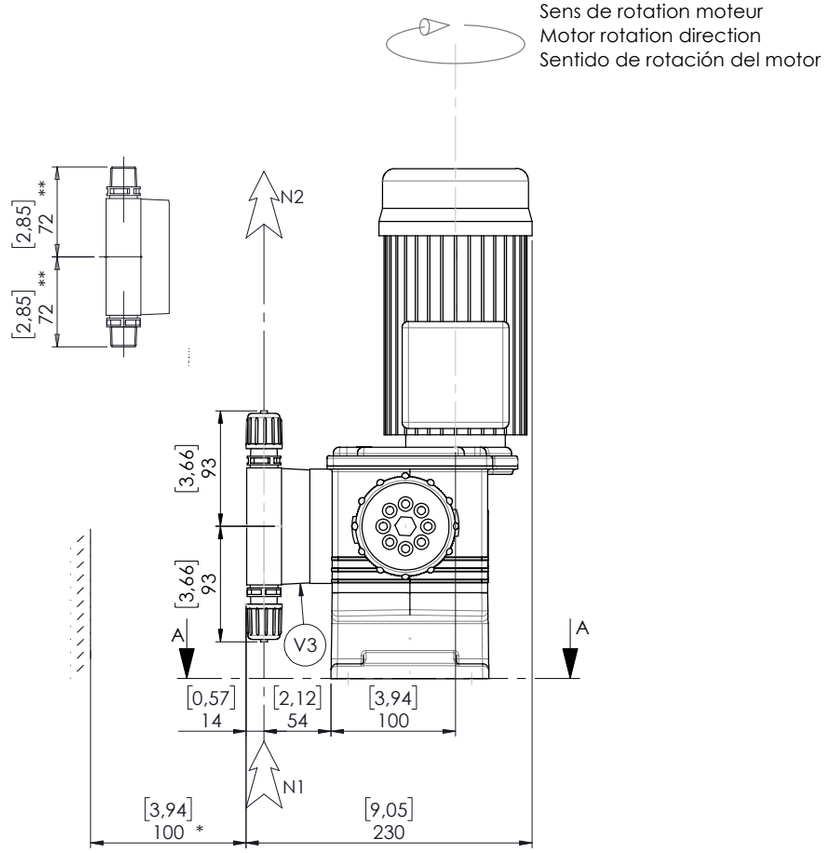

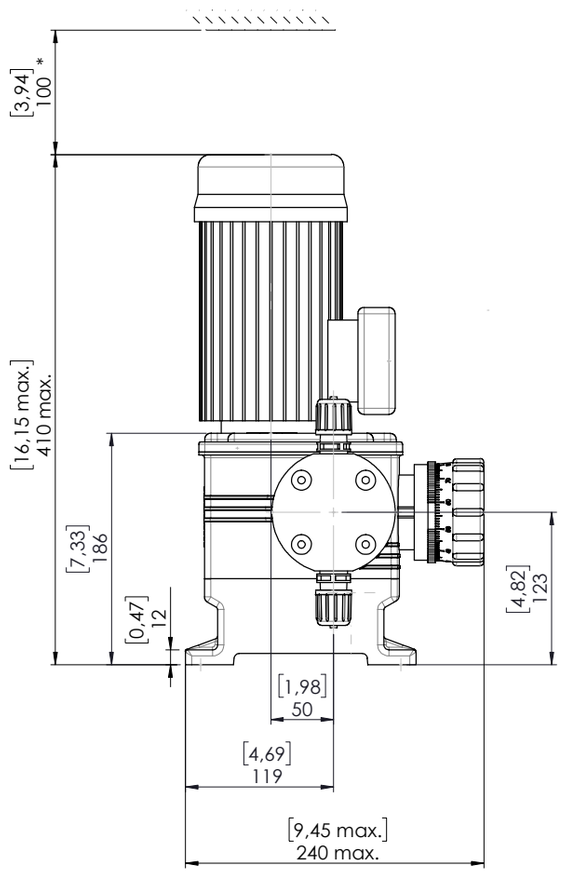

RACCORDEMENT PROCESS		
Process connection - Conexión a proceso		
N1	**Aspiration - Suction - Aspiración**	
	6x8 & 6x12 - 1/2" BSPTM(**)	
N2	**Refoulement - Discharge - Presión**	
	6x8 & 6x12 - 1/2" BSPTM(**)	
RACCORDEMENT AUXILIAIRE		
Auxiliary connection - Conexión auxiliar		
V3	**Event doseur -Liquid end vent - ventilación de dosificador**	
	Trou/Hole/Agujero Ø7,5F mm	
RACCORDEMENT ELECTRIQUE		
Electric connection - Conexión eléctrico		
E1	**Alimentation moteur - Motor power - Alimentación motor**	
	Suivant moteur - According to motor - Segun motor	
POIDS	**A VIDE**	**EN OPERATION**
Weight - Peso	**Empty - En vacio**	**Operating - De trabajo**
Poids total - Total weight -	11 kg	12 kg
Peso total	24,25 Lb	26,46 Lb
Poids pompe seul - Only pump	4 kg	5 kg
weight - Peso bomba solo	8,82 Lb	11,02 Lb
Poids moteur seul - Only Motor	7 kg max.	7 kg max.
weight - Peso motor solo	15,43 Lb max.	15,43 Lb max.

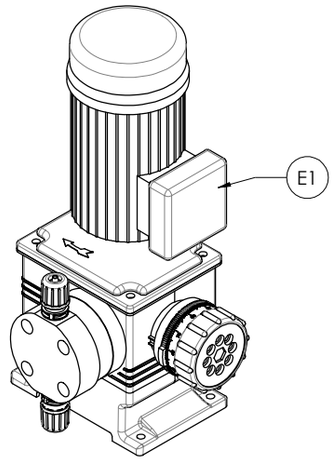

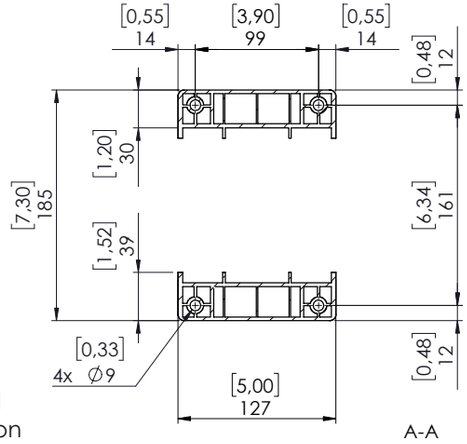

Implantation au sol
Ground implantation
Plantación de tierra

** Raccordements secondaires
Secondary Connection
Secundaria Conexión

* Distance de maintenance
Maintenance space
Distancia de mantenimiento

12/04/22	ÉMISSION INITIALE	O.Mathis	D.Deparrois	00
Date	Texte de la modification - Modification	Dessiné-Drawn / Visa	Vérifié-Checked / Visa	Révision

Dimensions en : mm [inch]
Dimensions in : mm [inch]

Tolérances générales linéaires (en mm) : L<30 = ±1 30 à 315 = ±2 315 à 1000 = ±3 L>1000 = ±5
Linear generals tolerances (in inch) : L<[1.18] = [±0.04] [1.18] to [12.40] = [±0.08] [12.40] to [39.37] = [±0.12] L>[39.37] = [±0.19]

Tolérances générales angulaires : ±3°
Angular generals tolerances : [±3°]

SERIE GA
DOSEUR D4T
D4T Liquid End

MILTON ROY

FORMAT	Ech - Scale	Folio - Page	Web : www.miltonroy.com	Numéro Plan
A3	1:5	1 / 1		GA0A1J1A0A0G0G0A0A0

Propriété exclusive - Communication et reproduction interdites. All rights reserved - Copyright MILTON ROY

SOLIDWORKS
DRW-Nr : GA0A1J1A0A0G0G0A0A0.slddrw